(19)中华人民共和国国家知识产权局

(12)实用新型专利

(10)授权公告号 CN 202722359 U
(45)授权公告日 2013.02.13

(21)申请号 201220259479.7

(22)申请日 2012.05.29

(73)专利权人 宁波市鄞州多凡国际贸易有限公司

地址 315000 浙江省宁波市鄞州区钟公庙街道天童北路 1388 号 322 室

(72)发明人 陈诗诗

(51)Int.Cl.

A01M 29/18(2011.01)

A01M 1/00(2006.01)

权利要求书 1 页 说明书 2 页 附图 1 页

(54)实用新型名称

一种带 USB 接口的超声波驱蚊器

(57)摘要

一种带 USB 接口的超声波驱蚊器，它涉及驱蚊器领域。它包含超声波灭蚊器本体 (1)、超声波发生器 (2)、开关 (3)、USB 接口 (4) 和吸盘 (5)，超声波灭蚊器本体 (1) 上分别设置有超声波发生器 (2) 和开关 (3)，且开关 (3) 设置在超声波发生器 (2) 的下方，超声波灭蚊器本体 (1) 的一侧设置有 USB 接口 (4)，吸盘 (5) 设置在超声波灭蚊器本体 (1) 的背面。它具有耗电少，环保节能、使用安全方便等特点，对人体无任何伤害，使用时人无法察觉，对人不会产生干扰，易于推广和使用。

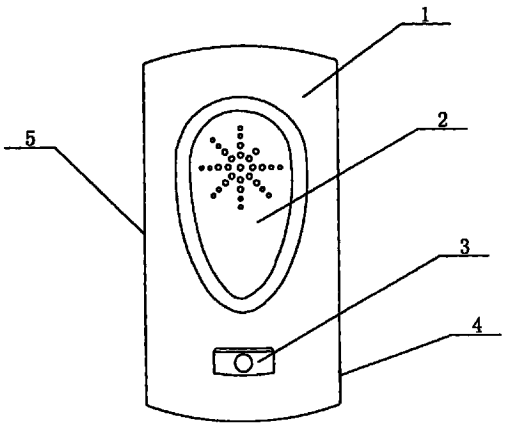

CN 202722359 U

1. 一种带USB接口的超声波驱蚊器，其特征在于它包含超声波灭蚊器本体(1)、超声波发生器(2)、开关(3)、USB接口(4)和吸盘(5)，超声波灭蚊器本体(1)上分别设置有超声波发生器(2)和开关(3)，且开关(3)设置在超声波发生器(2)的下方，超声波灭蚊器本体(1)的一侧设置有USB接口(4)，吸盘(5)设置在超声波灭蚊器本体(1)的背面。

2. 根据权利要求1所述的一种带USB接口的超声波驱蚊器，其特征在于所述的超声波灭蚊器本体(1)采用塑料材料制成。

3. 根据权利要求1所述的一种带USB接口的超声波驱蚊器，其特征在于所述的超声波发生器(2)产生22-55HZ的超声波。

一种带 USB 接口的超声波驱蚊器

技术领域：

[0001] 本实用新型涉及驱蚊器领域，具体涉及一种带 USB 接口的超声波驱蚊器。

背景技术：

[0002] 现有灭蚊器种类繁多，有光灭蚊器、化学药品灭蚊器、声波灭蚊器等。而光灭蚊器实际上其效果较差，且耗电多，危险性大；化学药品灭蚊器其效果也较差，且对人体健康有影响；声波灭蚊器其声音使人烦燥不安，效果也不明显。因此，上述几种灭蚊器均达不到理想的灭蚊效果。

实用新型内容：

[0003] 本实用新型的目的是提供一种带 USB 接口的超声波驱蚊器，它具有耗电少，环保节能、使用安全方便等特点，对人体无任何伤害，使用时人无法察觉，对人不会产生干扰。

[0004] 为了解决背景技术所存在的问题，本实用新型是采用以下技术方案：它包含超声波灭蚊器本体 1、超声波发生器 2、开关 3、USB 接口 4 和吸盘 5，超声波灭蚊器本体 1 上分别设置有超声波发生器 2 和开关 3，且开关 3 设置在超声波发生器 2 的下方，超声波灭蚊器本体 1 的一侧设置有 USB 接口 4，吸盘 5 设置在超声波灭蚊器本体 1 的背面。

[0005] 所述的超声波灭蚊器本体 1 采用塑料材料制成。

[0006] 所述的超声波发生器 2 产生 22-55HZ 的超声波。

[0007] 本实用新型的工作原理：将充好电的超声波灭蚊器本体 1 通过吸盘 5 固定在墙壁或窗户上，按下开关 3，超声波发生器 2 便产生 22-55HZ 的超声波，从而使得对蚊虫有驱赶和杀灭的效果。

[0008] 本实用新型具有耗电少，环保节能、使用安全方便等特点，对人体无任何伤害，使用时人无法察觉，对人不会产生干扰，易于推广和使用。

附图说明：

[0009] 图 1 为本实用新型的结构示意图。

具体实施方式：

[0010] 参照图 1，本具体实施方式采用以下技术方案：它包含超声波灭蚊器本体 1、超声波发生器 2、开关 3、USB 接口 4 和吸盘 5，超声波灭蚊器本体 1 上分别设置有超声波发生器 2 和开关 3，且开关 3 设置在超声波发生器 2 的下方，超声波灭蚊器本体 1 的一侧设置有 USB 接口 4，吸盘 5 设置在超声波灭蚊器本体 1 的背面。

[0011] 所述的超声波灭蚊器本体 1 采用塑料材料制成。

[0012] 所述的超声波发生器 2 产生 22-55HZ 的超声波。

[0013] 本具体实施方式的工作原理：将充好电的超声波灭蚊器本体 1 通过吸盘 5 固定在墙壁或窗户上，按下开关 3，超声波发生器 2 便产生 22-55HZ 的超声波，从而使得对蚊虫有驱

赶和杀灭的效果。

[0014] 本具体实施方式具有耗电少，环保节能、使用安全方便等特点，对人体无任何伤害，使用时人无法察觉，对人不会产生干扰，易于推广和使用。

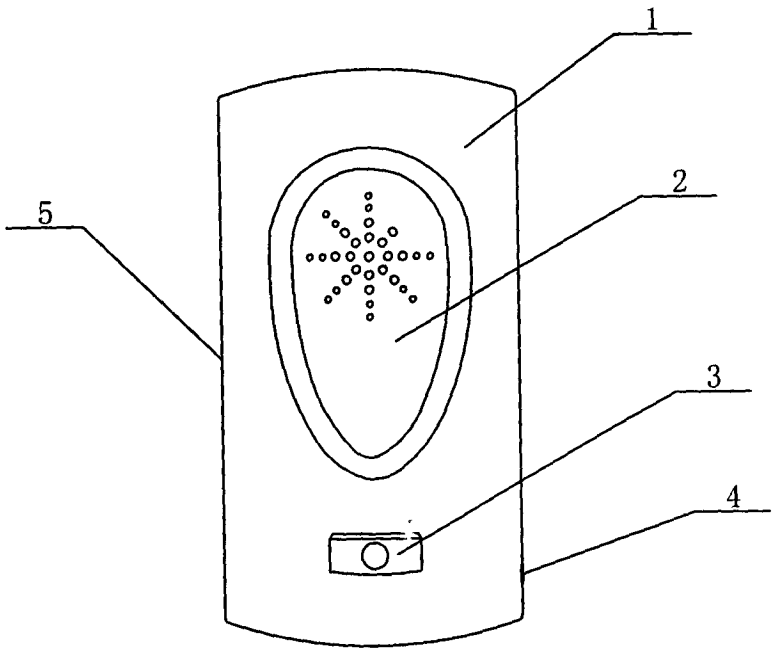

图 1