(19)中华人民共和国国家知识产权局

(12)实用新型专利

(10)授权公告号 CN 201677082 U
(45)授权公告日 2010.12.22

(21)申请号 201020127929.8

(22)申请日 2010.03.10

(73)专利权人 安徽中意机床制造有限公司
地址 243100 安徽省当涂县博望工业区

(72)发明人 叶元义

(74)专利代理机构 安徽合肥华信知识产权代理有限公司 34112
代理人 余成俊

(51)Int.Cl.
B23D 33/00(2006.01)

权利要求书 1 页 说明书 1 页 附图 1 页

(54)实用新型名称

冲剪机的模剪压脚

(57)摘要

本实用新型公开了一种冲剪机的模剪压脚，包括有伸出机架体外的水平安装块，水平安装块上开有内螺纹孔，内螺纹孔中螺合有调节螺栓，调节螺栓的底端螺合有压块，压块的侧壁上安装有顶紧销轴。本实用新型的结构简单，制造方便，调节压力方便。

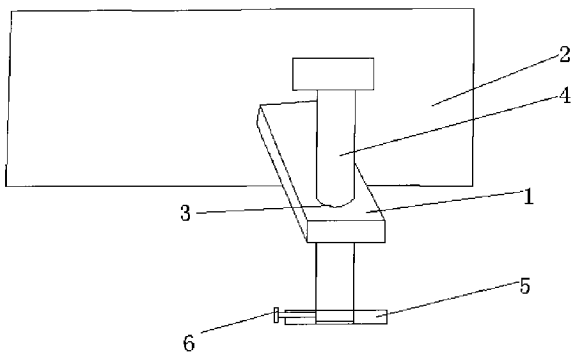

CN 201677082 U

1. 冲剪机的模剪压脚，包括有伸出机架体外的水平安装块，其特征在于：水平安装块上开有内螺纹孔，内螺纹孔中螺合有调节螺栓，调节螺栓的底端螺合有压块，压块的侧壁上安装有顶紧销轴。

2. 根据权利要求 1 所述冲剪机的模剪压脚，其特征在于：所述的水平安装块与机架体之间连接有加强筋。

冲剪机的模剪压脚

技术领域

[0001] 本实用新型涉及冲剪机领域，具体是一种冲剪机的模剪压脚。

背景技术

[0002] 冲剪机是一种冲剪钢板的设备，冲剪机包括底座，固定于底座上的支架和送料传动机构，支架中相应设有冲压传动机构和剪切头；剪切头包括冲剪座、定位框体、挡片、冲压滑块、压缩弹簧、柱销、带穿孔的活动刀片和固定刀片；冲剪座与定位框体相接，并可在支架内移动，冲压滑块嵌设有活动刀片，且设于冲剪座中可向下滑动，与活动刀片相剪切的固定刀片嵌设在冲剪座中，圆钢材料从冲剪座进料口插入活动刀片和固定刀片穿孔进行剪切。目前冲剪机的模剪压脚结构不合理，固定槽钢不牢靠，影响冲剪效果。

实用新型内容

[0003] 本实用新型的目的是提供一种冲剪机的模剪压脚，结构简单，制造方便，调节压力方便。

[0004] 本实用新型的技术方案如下：

[0005] 冲剪机的模剪压脚，包括有伸出机架体外的水平安装块，水平安装块上开有内螺纹孔，内螺纹孔中螺合有调节螺栓，调节螺栓的底端螺合有压块，压块的侧壁上安装有顶紧销轴。

[0006] 所述的水平安装块与机架体之间连接有加强筋。

[0007] 本实用新型的水平安装块上开有内螺纹孔，内螺纹孔中螺合有调节螺栓，调节螺栓的底端螺合有压块，压块的侧壁上安装有顶紧销轴，旋拧调节螺栓可以调整压块的压力，本实用新型的结构简单，制造方便，调节压力方便。

附图说明

[0008] 图 1 为本实用新型的结构示意图。

具体实施方式

[0009] 参见附图，冲剪机的模剪压脚，包括有伸出机架体 2 外的水平安装块 1，水平安装块 1 上开有内螺纹孔 3，内螺纹孔 3 中螺合有调节螺栓 4，调节螺栓 4 的底端螺合有压块 5，压块 5 的侧壁上安装有顶紧销轴 6，水平安装块与机架体之间连接有加强筋。

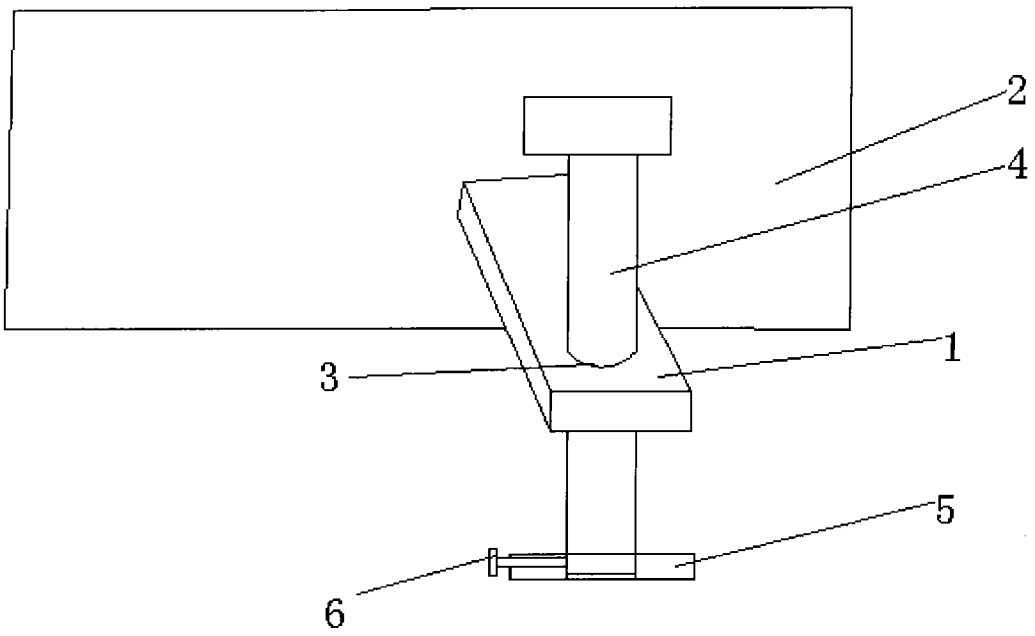

图 1