(19)中华人民共和国国家知识产权局

(12)实用新型专利

(10)授权公告号 CN 204969307 U
(45)授权公告日 2016.01.20

(21)申请号 201520649089.4

(22)申请日 2015.08.26

(73)专利权人 许芬
地址 735300 甘肃省酒泉市金塔县金塔镇西城路6号5栋131室

(72)发明人 许芬

(51)Int.Cl.
A23L 7/10(2016.01)
A23P 30/20(2016.01)
B26D 1/08(2006.01)

权利要求书1页 说明书2页 附图1页

(54)实用新型名称

年糕制作机

(57)摘要

本实用新型涉及年糕制作机，包括设有捣揉系统，塑形管和切刀的机体，其特征在于：在所述捣揉系统的一端上方设米粉入口，另外一端设有孔挡片；在所述捣揉系统的内腔设变螺距螺旋轴，该变螺距螺旋轴的尾端与搅拌龙相连接，该搅拌龙的另外一端与有孔挡片相连接，该有孔挡片与塑形管相连接，在该塑形管的另一头中间设年糕出口，在年糕出口的下面水平设置水槽，水槽中间两头设固定杆，在两根固定杆顶端垂直设气动装置，在该气动装置底部设切刀；外部水管设在所述水槽上面。本实用新型结构简单、省时省力，制作出的年糕口感好，长短薄厚均一，适合年糕及各种软粉团加工制作行业使用。

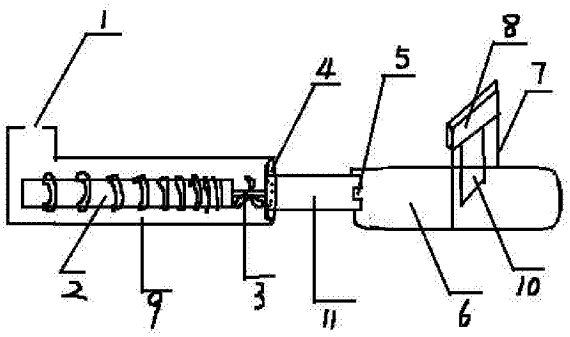

CN 204969307 U

1.年糕制作机，包括设有捣揉系统（9），塑形管（11）和切刀（10）的机体，其特征在于：在所述捣揉系统（9）的一端上方设米粉入口（1），另外一端设有孔挡片（4）；在所述捣揉系统（9）的内腔设变螺距螺旋轴（2），该变螺距螺旋轴（2）的尾端与搅拌龙（3）相连接，该搅拌龙（3）的另外一端与有孔挡片（4）相连接，该有孔挡片（4）与塑形管（11）相连接，在该塑形管（11）的另一头中间设年糕出口（5），在年糕出口（5）的下面水平设置水槽（6），水槽（6）中间两头设固定杆（7），在两根固定杆（7）顶端垂直设气动装置（8），在该气动装置（8）底部设切刀（10）；外部水管设在所述水槽（6）上面。

年糕制作机

技术领域

[0001] 本实用新型涉及食物制作领域，尤其是涉及年糕制作机。

背景技术

[0002] 年糕是人们喜爱的食物之一，是吃火锅必不可少的食材。但是，传统的年糕是由人工捣揉、切团、塑性，一整套工艺使用劳动力较多，时间稍长，胳膊、手就非常酸困，效率低下。并且做出来的年糕长短、薄厚不均。如果捣揉时间短，口感就不是很好。发明内容

[0003] 本实用新型所要解决的技术问题是提供一种结构简单、省时省力，年糕口感好，长短薄厚均一的年糕制作机。

发明内容

[0004] 为解决上述问题，本实用新型所述的年糕制作机，包括设有捣揉系统，塑形管和切刀的机体，其特征在于：在所述捣揉系统的一端上方设米粉入口，另外一端设有孔挡片；在所述捣揉系统的内腔设变螺距螺旋轴，该变螺距螺旋轴的尾端与搅拌龙相连接，该搅拌龙的另外一端与有孔挡片相连接，该有孔挡片与塑形管相连接，在该塑形管的另一头中间设年糕出口，在年糕出口的下面水平设置水槽，水槽中间两头设固定杆，在两根固定杆顶端垂直设气动装置，在该气动装置底部设切刀；外部水管设在所述水槽上面。

[0005] 本实用新型与现有技术相比具有以下优点：

[0006] 1、本实用新型设内置变螺距螺旋轴和搅拌龙，可以将米粉进行最大限度的捣揉化，使做出来年糕，口感极佳。

[0007] 2、本实用新型使用塑形管对年糕进行挤压成形，使年糕薄厚一致，通过气动装置对已成型的年糕断切，使成形年糕长短划一，给人视觉上的享受。

[0008] 3、本实用新型结构简单、省时省力，制作出的年糕口感好，长短薄厚均一，适合年糕及各种软粉团加工制作行业使用。

附图说明

[0009] 下面结合附图对本实用新型的具体实施方式作进一步详细的说明。

[0010] 图 1 为本实用新型的结构示意图。

[0011] 图中：1—米粉入口 2—变螺距螺旋轴 3—搅拌龙 4—有孔挡片 5—年糕出口 6—水槽 7—固定杆 8—气动装置 9—捣揉系统 10—切刀 11—塑形管。

具体实施方式

[0012] 如图 1 所示，年糕制作机，包括设有捣揉系统 9，塑形管 11 和切刀 10 的机体，其特征在于：在所述捣揉系统 9 的一端上方设米粉入口 1，另外一端设有孔挡片 4；在所述捣揉系统 9 的内腔设变螺距螺旋轴 2，该变螺距螺旋轴 2 的尾端与搅拌龙 3 相连接，该搅拌龙 3 的另外一端与有孔挡片 4 相连接，该有孔挡片 4 与塑形管 11 相连接，在该塑形管 11 的另一

头中间设年糕出口 5，在年糕出口 5 的下面水平设置水槽 6，水槽 6 中间两头设固定杆 7，在两根固定杆 7 顶端垂直设气动装置 8，在该气动装置 8 底部设切刀 10；外部水管设在所述水槽 6 上面。

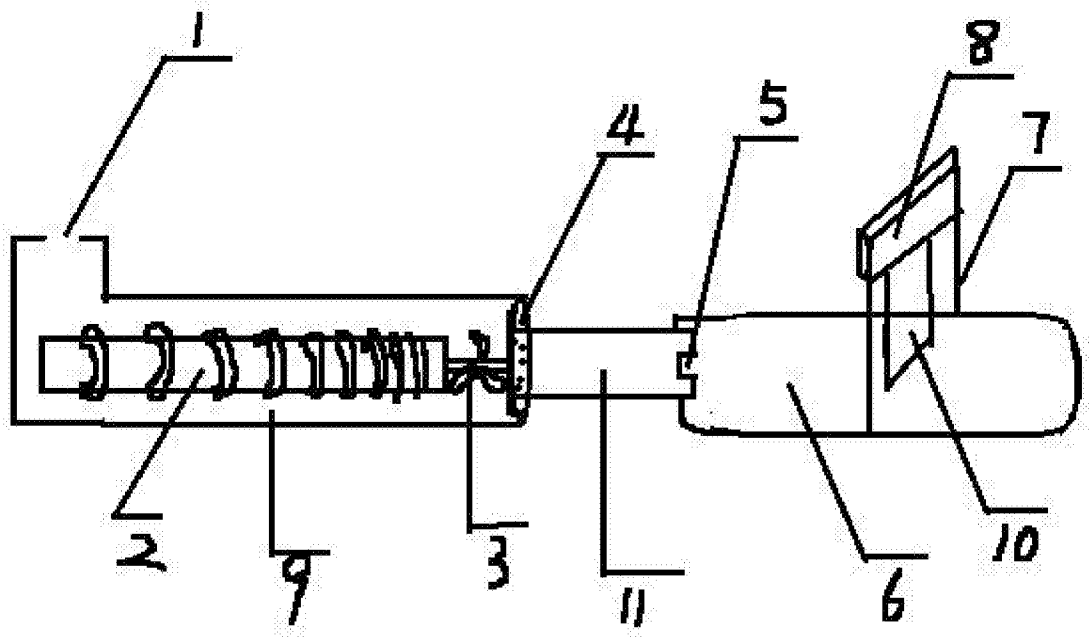

图 1