[19] 中华人民共和国国家知识产权局

[51] Int. Cl.
A47C 1/02 (2006.01)
A47C 7/38 (2006.01)
A47C 7/40 (2006.01)
A47C 7/00 (2006.01)

[12] 实用新型专利说明书

专利号 ZL 200820138367.X

[45] 授权公告日 2009 年 7 月 1 日

[11] 授权公告号 CN 201263514Y

[22] 申请日 2008.9.16
[21] 申请号 200820138367.X
[73] 专利权人 中国美术学院
地址 310024 浙江省杭州市西湖区转塘镇象山 352 号中国美术学院象山校区工业设计系
[72] 发明人 裘 晟 严增新

[74] 专利代理机构 杭州天欣专利事务所
代理人 陈 红
权利要求书 1 页 说明书 2 页 附图 1 页

[54] 实用新型名称

多功能椅子

[57] 摘要

本实用新型涉及一种椅子，尤其涉及一种多功能椅子，属于家具类。人们使用目前常用的椅子在户外休息时，当要搬动椅子时就有许多的不便。本实用新型提供一种多功能椅子，包括底部支架和椅座，底部支架通过螺丝连接在椅座上，其特征在于：所述多功能椅子还设置有靠枕和组合架，其中所述组合架包括支撑架、扶手和靠背，且支撑架、扶手和靠背均通过折弯而成，所述椅座中有圆孔，所述组合架穿过椅座中的圆孔而与椅座相连接，靠枕连接在靠背上。在搬动本实用新型时，在凹面形的椅座上放置物品，而靠背可以当作拉手使用，使用十分的方便。

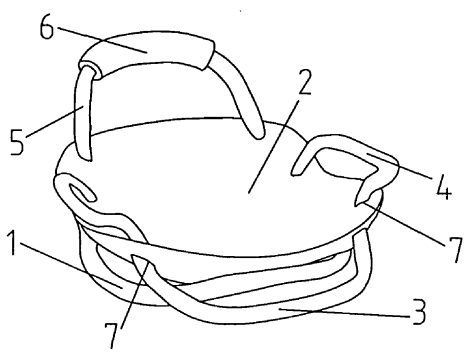

1、一种多功能椅子，包括底部支架和椅座，所述的底部支架通过螺丝连接在椅座上，其特征在于：还包括靠枕和组合架，其中所述的组合架包括支撑架、扶手和靠背，所述的支撑架、扶手和靠背均均为弯折状，所述的椅座中设置有圆孔，所述的组合架穿过椅座中的圆孔而与椅座相连接，所述的靠枕连接在靠背上。

2、根据权利要求 1 所述的多功能椅子，其特征在于：所述椅座的形状为凹面形。

3、根据权利要求 1 所述的多功能椅子，其特征在于：所述底部支架的形状为中间向下凹的椭圆形。

多功能椅子

技术领域

本实用新型涉及一种椅子，尤其涉及一种多功能椅子，属于家具类。

背景技术

目前常用的椅子一般由椅脚、椅背和椅座组成，其结构一般为椅脚连接在椅座上，椅背连接在椅座上，人们可以坐在椅子上休息，但当人们使用这类椅子在户外休息时，就带来了许多不便，如人们需要更换休息的地方时，就必须起身搬动椅子，把椅子搬到目的地后再坐下休息，尤其是带了小孩子一起去户外休息的，在搬动椅子的同时还要照看好小孩子，就更加的不方便了。而且这类椅子的基本功能是用来坐的，躺在这类椅子上十分的不舒服。

实用新型内容

本实用新型的目的在于克服现有技术中存在的上述不足，而提供一种结构设计合理，美观大方多功能椅子。

本实用新型解决上述问题所采用的技术方案是：一种多功能椅子，包括底部支架和椅座，所述的底部支架通过螺丝连接在椅座上，其特点在于：还包括靠枕和组合架，其中所述的组合架包括支撑架、扶手和靠背，所述的支撑架、扶手和靠背均均为弯折状，所述的椅座中设置有圆孔，所述的组合架穿过椅座中的圆孔而与椅座相连接，所述的靠枕连接在靠背上。

本实用新型所述椅座的形状为凹面形。由此使得人们坐在本实用新型上十分的舒服。

本实用新型所述底部支架的形状为中间向下凹的椭圆形。由此使得本实用新型可以摆动，人们躺在上面时，增加了舒服感。

本实用新型与现有技术相比，具有以下优点和效果：本实用新型的组合架中的支撑架、扶手和靠背均通过折弯而成，相互之间为一个连续的整体，这种组合架结构牢固，靠背上连接有靠枕，人们躺在本实用新型上时，背靠在椅子的靠背上，头可以放在靠枕上，躺在本实用新型上是相当的舒服，在搬动本实用新型时，靠背还可以当作拉手使用，人们只需通过拉靠背而让底部支架在地面上滑行，从而来拉动本实用新型，由于本实用新型的底部支架为中间向下凹的椭圆形，底部支架与地面的接触面积很

小，与地面之间的阻力也十分小，拉动本实用新型十分的轻松，尤其是在户外休息而身边又带有小孩子，要想更换休息地，本实用新型就更加方便了，可以把小孩子放到本实用新型中凹面形的椅座上，然后拉动本实用新型来更换休息地，同样，在拖动本实用新型时也可以在凹面形的椅座上放置其他物品，使用十分的方便。本实用新型结构牢固，制造工艺简单，生产成本低廉 。

附图说明

图 1 是本实用新型实施例的主视结构示意图。

图 2 是本实用新型实施例的左视结构示意图。

图 3 是本实用新型实施例的立体结构示意图。

具体实施方式

下面结合附图并通过实施例对本实用新型作进一步说明。

参见图 1-图 3，一种多功能椅子，包括底部支架 1、椅座 2、靠枕 6 和组合架，其中组合架包括支撑架 3、扶手 4 和靠背 5，底部支架 1 通过螺丝连接在椅座 2 上，椅座 2 中设置有圆孔 7，组合架穿过椅座 2 中的圆孔 7 而与椅座 2 相连接，靠枕 6 连接在靠背 5 上。

本实用新型组合架中的支撑架 3、扶手 4 和靠背 5 是一个连续的整体，支撑架 3、扶手 4 和靠背 5 通过折弯而成，这种结构的组合架十分的牢固。支撑架 3 的作用为当椅子的重心偏到前端时，支撑架 3 就与地面接触，以保持椅子的平衡；扶手 4 在椅座 2 的两侧，扶靠十分的方便的；靠背 5 为 n 字型，人们躺在本实用新型上时，背部可以靠在靠背 5 上，人们在挪动本实用新型时，靠背 5 还可以当做拉手用，使用十分的方便。

靠枕 6 连接在靠背 5 上，人们躺在椅子上时，头可以放在靠枕 6 上，躺在椅子上就十分的舒服。

本实用新型的椅座 2 为凹面形，该凹面结合人体学设计，人们坐在椅座 2 上十分的舒服，而且人们在户外休息而需要更换休息地方时，在拉动本实用新型的时候，可以在椅座 2 上放置物品，带小孩子的人们还可以把小孩子放在椅座 2 上，用手拉椅子的靠背 5 来拉动椅子前进，小孩子放在椅座 2 上十分的安全，还可以让小孩子更好的欣赏沿途的风景，给大人挪动椅子带来了极大的方便。

本实用新型的底部支架 1 为中间向下凹的椭圆形，具有一定的弧度，当椅子放置到地面上后，底部支架 1 中的一部分就与地面接触，人躺在椅子上时，椅子可以沿着底部支架 1 而摇动，增添了人们坐在椅子上的舒适度。

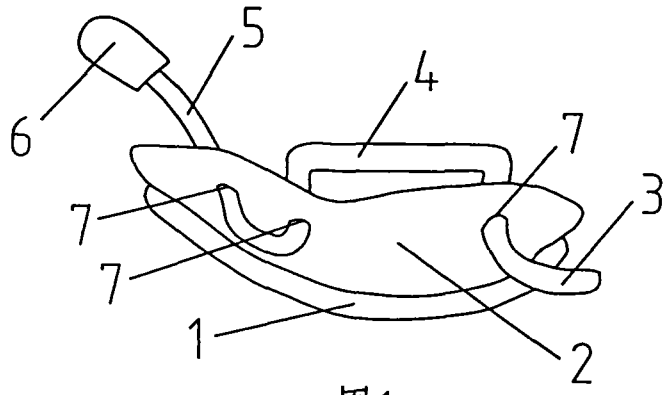

图1

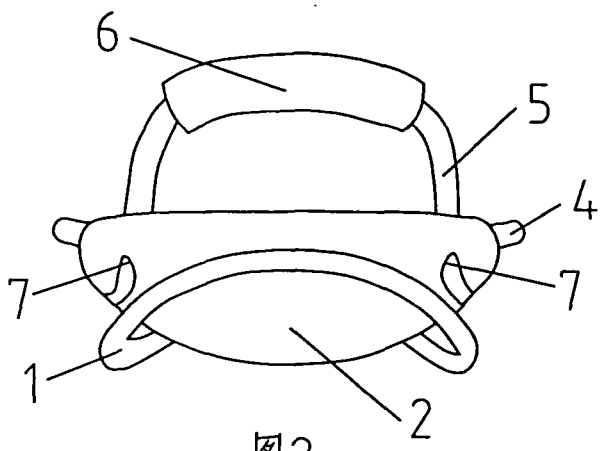

图2

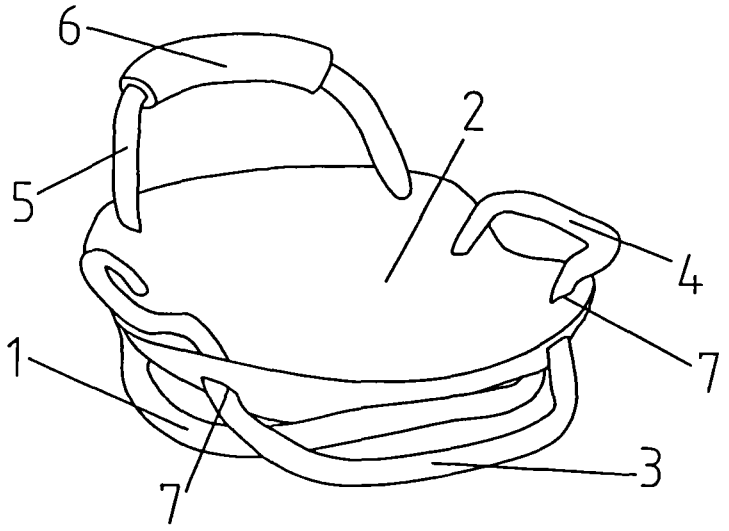

图3