(19)国家知识产权局

(12)实用新型专利

(10)授权公告号 CN 222412232 U
(45)授权公告日 2025.01.28

(21)申请号 202421188942.2

(22)申请日 2024.05.28

(73)专利权人 湖北江赫医疗科技有限公司
地址 433100 湖北省潜江市杨市街道办事处晓钟路1号

(72)发明人 刘明泽 王珺

(74)专利代理机构 合肥恒牛御创知识产权代理事务所(普通合伙) 34327
专利代理师 郑赛男

(51)Int.Cl.
D06B 3/10(2006.01)
D06B 23/04(2006.01)
D06B 15/08(2006.01)

权利要求书1页 说明书3页 附图2页

(54)实用新型名称

一种医用纺织品生产染色机

(57)摘要

本实用新型属于染色机技术领域,具体涉及一种医用纺织品生产染色机,包括箱体,所述箱体的左侧和右侧均固定安装有收卷设备,所述箱体的正面和背面均接触有连接板,所述连接板的上端固定连接有安装板,所述安装板的下端固定连接有导辊,所述箱体的上端固定连接有安装架,所述安装架的内部固定连接有套筒,所述套筒的内部滑动连接有滑杆。本实用新型通过设置有导辊,可将纺织品压入箱体内,使纺织品浸染效果更好,且通过设置有螺纹杆、固定块等部件,可通过转动螺纹杆,使螺纹杆带动导辊移动,可对导辊的位置进行调节,解决了在医用纺织品生产染色机使用时浸染效果不佳的问题。

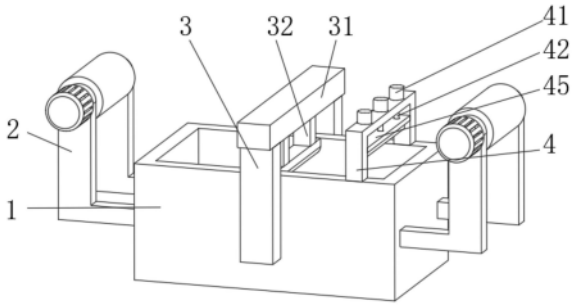

CN 222412232 U

1.一种医用纺织品生产染色机,包括箱体(1),其特征在于:所述箱体(1)的左侧和右侧均固定安装有收卷设备(2),所述箱体(1)的正面和背面均接触有连接板(3),所述连接板(3)的上端固定连接有安装板(31),所述安装板(31)的下端固定连接有导辊(32),所述箱体(1)的上端固定连接有安装架(4),所述安装架(4)的内部固定连接有套筒(41),所述套筒(41)的内部滑动连接有滑杆(42),所述套筒(41)的内部设置有弹簧(44),所述滑杆(42)的下端固定连接有刮板(45),所述刮板(45)与安装架(4)滑动连接。

2.根据权利要求1所述的一种医用纺织品生产染色机,其特征在于:所述导辊(32)与箱体(1)滑动连接,所述连接板(3)的数量为两个,其中一个所述连接板(3)的内部通过轴承连接有螺纹杆(33),另一个所述连接板(3)的内部固定连接有导向杆(36),所述箱体(1)的正面和背面均固定连接有固定块(35)。

3.根据权利要求2所述的一种医用纺织品生产染色机,其特征在于:所述螺纹杆(33)远离连接板(3)的一端固定连接有旋钮(34),所述旋钮(34)与连接板(3)接触。

4.根据权利要求2所述的一种医用纺织品生产染色机,其特征在于:所述固定块(35)与连接板(3)滑动连接,所述固定块(35)的数量为两个,其中一个所述固定块(35)与螺纹杆(33)通过螺纹连接,另一个所述固定块(35)与导向杆(36)滑动连接。

5.根据权利要求1所述的一种医用纺织品生产染色机,其特征在于:所述套筒(41)的内部固定连接有限位环(43),所述限位环(43)与滑杆(42)滑动连接。

6.根据权利要求1所述的一种医用纺织品生产染色机,其特征在于:所述弹簧(44)的一端与滑杆(42)接触,所述弹簧(44)的另一端与套筒(41)接触。

一种医用纺织品生产染色机

技术领域

[0001] 本实用新型涉及染色机技术领域,具体为一种医用纺织品生产染色机。

背景技术

[0002] 医用纺织品生产染色机是专门用于染色医用纺织品(如手术衣、口罩、手套等)的设备。这些染色机通常采用先进的技术和工艺,确保医用纺织品在染色过程中能够达到高品质和卫生要求。根据专利授权公告号为CN217579338U的实用新型公开了染色机,改善现有的纺织用染色机,在进行染色时,在布料的夹持部分往往不能进行有效地染色,导致染出来的布料颜色不够均匀或者带有痕迹,影响染色质量的问题,包括装置本体,所述装置本体的顶部固定安装有染色箱,所述装置本体的顶部固定安装有泵体,所述泵体的输入端固定安装有抽入管。本申请将布料从装置本体上开口穿过,并置于转辊上对布料进行输送,并由上方的喷头对布料进行染色,有效地解决了因为夹持造成的布料染色不均匀或是有夹痕的问题,而且,液压杆的收缩使得开口两侧的安装架相互靠近,当同侧的两个转辊将布料夹持在中间时,有利于布料在传送过程中保持平整的状态,从而能够对布料均匀染色。而在医用纺织品生产染色机使用时浸染效果不佳,且浸染后的纺织品染料吸收量不同,导致纺织品染色不均匀。

实用新型内容

[0003] 本实用新型的目的在于提供一种医用纺织品生产染色机,解决了在医用纺织品生产染色机使用时浸染效果不佳,且浸染后的纺织品染料吸收量不同,导致纺织品染色不均匀的问题。

[0004] 为实现上述目的,本实用新型提供如下技术方案:一种医用纺织品生产染色机,包括箱体,所述箱体的左侧和右侧均固定安装有收卷设备,所述箱体的正面和背面均接触有连接板,所述连接板的上端固定连接有安装板,所述安装板的下端固定连接有导辊,所述箱体的上端固定连接有安装架,所述安装架的内部固定连接有套筒,所述套筒的内部滑动连接有滑杆,所述套筒的内部设置有弹簧,所述滑杆的下端固定连接有刮板,所述刮板与安装架滑动连接。

[0005] 优选的,所述导辊与箱体滑动连接,所述连接板的数量为两个,其中一个所述连接板的内部通过轴承连接有螺纹杆,另一个所述连接板的内部固定连接有导向杆,所述箱体的正面和背面均固定连接有固定块,使螺纹杆与固定块发生螺纹运动,从而使螺纹杆在固定块内移动,从而使螺纹杆带动连接板移动,使连接板带动安装板移动,使安装板带动导辊移动,可对导辊的位置进行调节。

[0006] 优选的,所述螺纹杆远离连接板的一端固定连接有旋钮,所述旋钮与连接板接触,通过旋钮的设计,可方便转动螺纹杆。

[0007] 优选的,所述固定块与连接板滑动连接,所述固定块的数量为两个,其中一个所述固定块与螺纹杆通过螺纹连接,另一个所述固定块与导向杆滑动连接,通过固定块的设计,

可对连接板起限位作用。

[0008] 优选的,所述套筒的内部固定连接有限位环,所述限位环与滑杆滑动连接,通过限位环的设计,可对滑杆起限位作用。

[0009] 优选的,所述弹簧的一端与滑杆接触,所述弹簧的另一端与套筒接触,通过弹簧的设计,可带动刮板与纺织品贴合。

[0010] 与现有技术相比,本实用新型的有益效果如下:

[0011] 1、本实用新型通过设置有导辊,可将纺织品压入箱体内,使纺织品浸染效果更好,且通过设置有螺纹杆、固定块等部件,可通过转动螺纹杆,使螺纹杆带动导辊移动,可对导辊的位置进行调节,解决了在医用纺织品生产染色机使用时浸染效果不佳的问题。

[0012] 2、本实用新型通过设置有安装架、刮板等部件,可对浸染后的纺织品进行刮蹭,将纺织品多余的染料刮下,且通过设置有滑杆、弹簧等部件,可带动刮板与纺织品贴合,从而更好的对纺织品进行刮蹭,解决了浸染后的纺织品染料吸收量不同,导致纺织品染色不均匀的问题。

附图说明

[0013] 图1为本实用新型的整体结构立体图;

[0014] 图2为本实用新型的图1的局部结构侧视图;

[0015] 图3为本实用新型的图2的正视剖视图;

[0016] 图4为本实用新型的图3中的A部结构放大图。

[0017] 图中:1、箱体;2、收卷设备;3、连接板;31、安装板;32、导辊;33、螺纹杆;34、旋钮;35、固定块;36、导向杆;4、安装架;41、套筒;42、滑杆;43、限位环;44、弹簧;45、刮板。

具体实施方式

[0018] 下面将结合本实用新型实施例中的附图,对本实用新型实施例中的技术方案进行清楚、完整地描述,显然,所描述的实施例仅仅是本实用新型一部分实施例,而不是全部的实施例。基于本实用新型中的实施例,本领域普通技术人员在没有做出创造性劳动前提下所获得的所有其他实施例,都属于本实用新型保护的范围。

[0019] 请参阅图1-4,一种医用纺织品生产染色机,包括箱体1,箱体1的左侧和右侧均固定安装有收卷设备2,箱体1的正面和背面均接触有连接板3,连接板3的上端固定连接有安装板31,安装板31的下端固定连接有导辊32,导辊32与箱体1滑动连接,连接板3的数量为两个,其中一个连接板3的内部通过轴承连接有螺纹杆33,螺纹杆33远离连接板3的一端固定连接有旋钮34,旋钮34与连接板3接触,通过旋钮34的设计,可方便转动螺纹杆33。

[0020] 请参阅图2-4,另一个连接板3的内部固定连接有导向杆36,箱体1的正面和背面均固定连接有固定块35,固定块35与连接板3滑动连接,固定块35的数量为两个,其中一个固定块35与螺纹杆33通过螺纹连接,另一个固定块35与导向杆36滑动连接,通过固定块35的设计,可对连接板3起限位作用。

[0021] 请参阅图2-4,使螺纹杆33与固定块35发生螺纹运动,从而使螺纹杆33在固定块35内移动,从而使螺纹杆33带动连接板3移动,使连接板3带动安装板31移动,使安装板31带动导辊32移动,可对导辊32的位置进行调节,箱体1的上端固定连接有安装架4,安装架4的内

部固定连接有套筒41,套筒41的内部滑动连接有滑杆42,套筒41的内部固定连接有限位环43,限位环43与滑杆42滑动连接,通过限位环43的设计,可对滑杆42起限位作用,套筒41的内部设置有弹簧44,弹簧44的一端与滑杆42接触,弹簧44的另一端与套筒41接触,通过弹簧44的设计,可带动刮板45与纺织品贴合,滑杆42的下端固定连接有刮板45,刮板45与安装架4滑动连接。

[0022] 本实用新型具体实施过程如下:使用时,通过转动旋钮34,使旋钮34带动螺纹杆33转动,使螺纹杆33与固定块35发生螺纹运动,从而使螺纹杆33在固定块35内移动,从而使螺纹杆33带动连接板3移动,使连接板3带动安装板31移动,使安装板31带动导辊32移动,可对导辊32的位置进行调节,从而使导辊32将纺织品压入箱体1内,使纺织品浸染效果更佳;

[0023] 在收卷设备2对纺织品进行收卷时,使浸染后的纺织品与刮板45接触,从而使刮板45将纺织品上多余的染料刮下,从而使纺织品染色更加均匀,且通过设置有弹簧44,可使弹簧44带动滑杆42下端的刮板45与纺织品贴合,从而使刮板45更好的对纺织品进行刮蹭,同时导辊32与刮板45均可对纺织品起到张紧作用,避免纺织品收卷时出现堆叠的现象。

[0024] 尽管已经示出和描述了本实用新型的实施例,对于本领域的普通技术人员而言,可以理解在不脱离本实用新型的原理和精神的情况下可以对这些实施例进行多种变化、修改、替换和变型,本实用新型的范围由所附权利要求及其等同物限定。

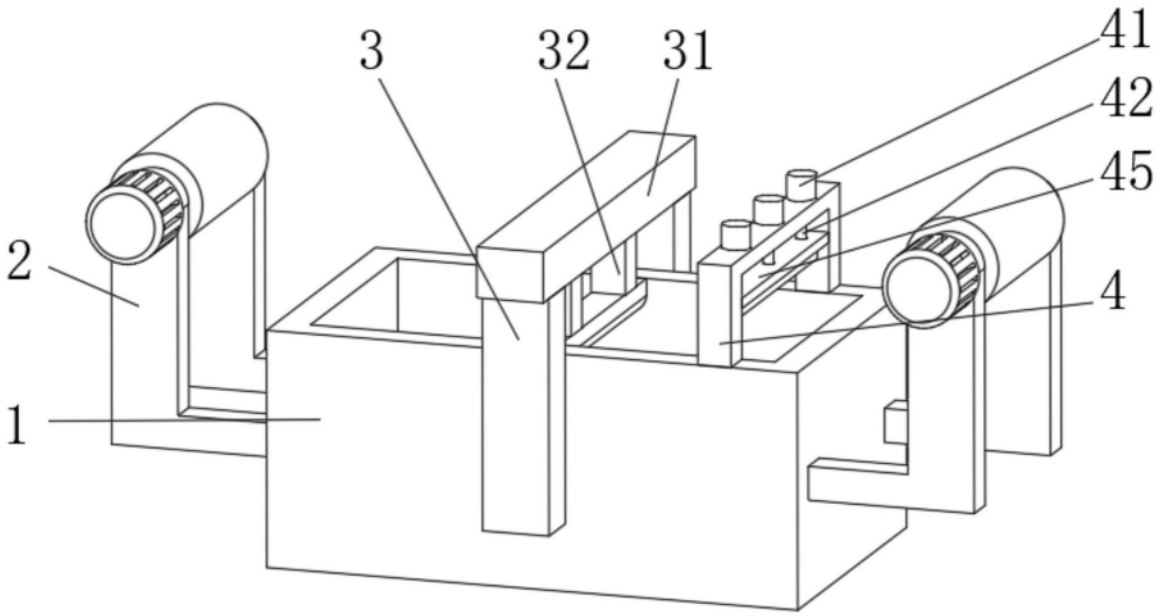

图1

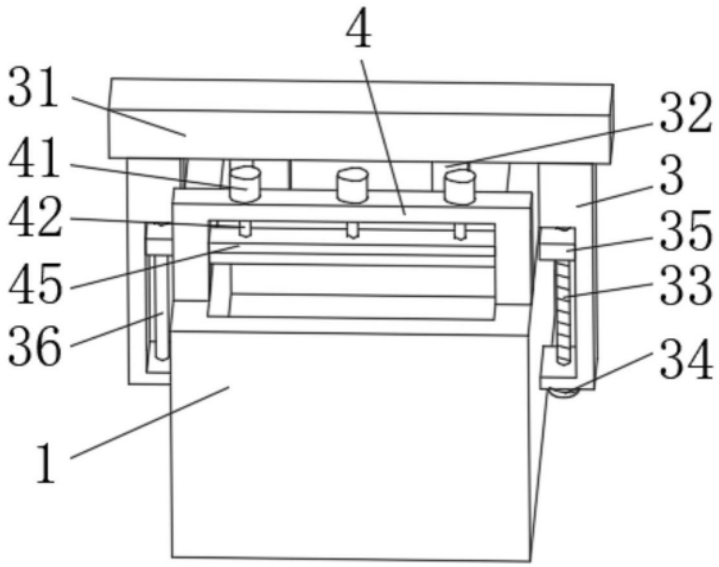

图2

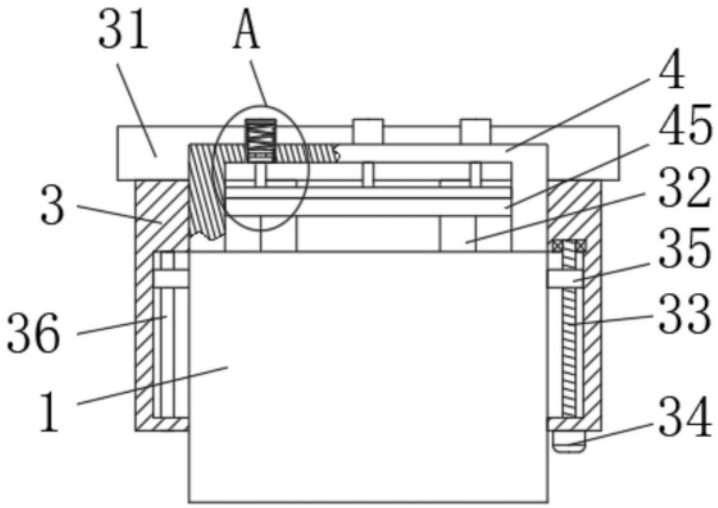

图3

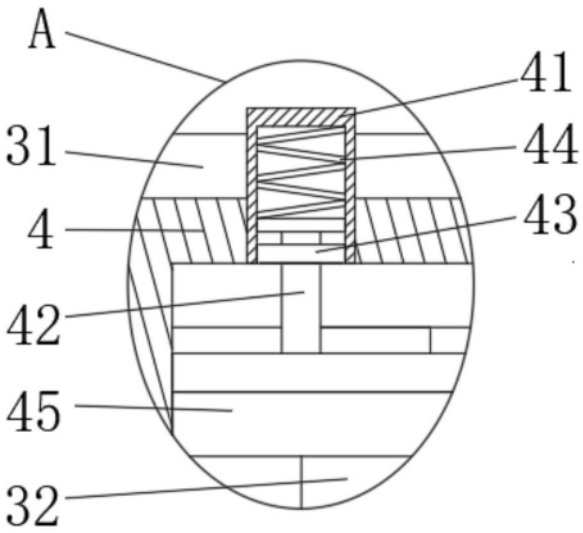

图4