(19)中华人民共和国国家知识产权局

(12)实用新型专利

(10)授权公告号 CN 210601757 U
(45)授权公告日 2020.05.22

(21)申请号 201920783014.3

(22)申请日 2019.05.28

(73)专利权人 浙江法兰喜电器有限公司
地址 312000 浙江省绍兴市嵊州市三界镇皇中皇路1号

(72)发明人 张海星 景全社 陈海斌 童元萍

(74)专利代理机构 成都明涛智创专利代理有限公司 51289
代理人 丁国勇

(51)Int.Cl.
F24C 7/00(2006.01)
F24C 15/08(2006.01)

权利要求书1页 说明书2页 附图1页

(54)实用新型名称

一种可升降燃气灶

(57)摘要

本实用新型公开了一种可升降燃气灶，包括灶体，在所述灶体底部设有调节装置，所述调节装置包括底板，在所述底板，在所述底板下方设有底座，在所述底座与所述底板之间设有提升结构；本实用新型通过设置的提升结构，实现灶体的上下高度调节，满足不同的高度安装要求，也方便了使用。

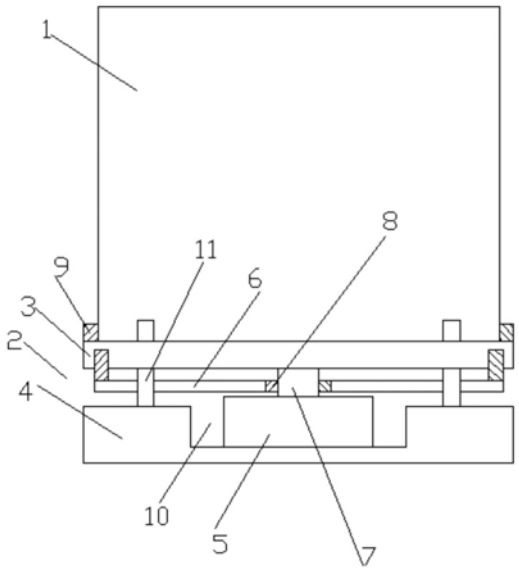

CN 210601757 U

1.一种可升降燃气灶,包括灶体,其特征在于:在所述灶体底部设有调节装置,所述调节装置包括底板,在所述底板,在所述底板下方设有底座,在所述底座与所述底板之间设有提升结构,所述提升结构包括驱动电机和调节板,所述驱动电机的输出端为螺杆,所述调节板中部形成与螺杆相配的螺套;所述调节板的四周形成螺杆,在所述底板四周形成与螺杆相配的螺孔。

2.根据权利要求1所述的一种可升降燃气灶,其特征在于:所述底板上端四周形成防护角。

3.根据权利要求1所述的一种可升降燃气灶,其特征在于:所述底座中部形成驱动电机放置的空腔。

4.根据权利要求1所述的一种可升降燃气灶,其特征在于:所述底座上形成多个轴杆,在调节板、底板上分别形成多个轴孔与轴杆相配,所述轴孔内配有直线轴承。

一种可升降燃气灶

技术领域

[0001] 本实用新型涉及厨房电器技术领域，具体为一种可升降燃气灶。

背景技术

[0002] 随着人们生活水平的提高，集成灶得到了人们的广泛使用，而目前市场上现有的集成灶，高度无法很好的有效调节，整体存在不便，有待改进。

实用新型内容

[0003] 本实用新型的目的在于提供一种可升降燃气灶，能够有效进行高度调节，安装方便灵活。

[0004] 为实现上述目的，本实用新型提供如下技术方案：

[0005] 一种可升降燃气灶，包括灶体，其特征在于：在所述灶体底部设有调节装置。

[0006] 优选的，所述调节装置包括底板，在所述底板，在所述底板下方设有底座，在所述底座与所述底板之间设有提升结构。

[0007] 优选的，所述提升结构包括驱动电机和调节板，所述驱动电机的输出端为螺杆，所述调节板中部形成与螺杆相配的螺套；所述调节板的四周形成螺杆，在所述底板四周形成与螺杆相配的螺孔。

[0008] 优选的，所述底板上端四周形成防护角。

[0009] 优选的，所述底座中部形成驱动电机放置的空腔。

[0010] 优选的，所述底座上形成多个轴杆，所述调节板、所述底板上分别形成多个轴孔与轴杆相配，所述轴孔内配有直线轴承。

[0011] 与现有技术相比，本实用新型的有益效果如下：

[0012] 本实用新型包括灶体，在所述灶体底部设有调节装置，所述调节装置包括底板，在所述底板，在所述底板下方设有底座，在所述底座与所述底板之间设有提升结构；本实用新型通过设置的提升结构，实现灶体的上下高度调节，满足不同的高度安装要求，也方便了使用。

附图说明

[0013] 图1为本实用新型结构示意图；

具体实施方式

[0014] 下面将结合本实用新型实施例中的附图，对本实用新型实施例中的技术方案进行清楚、完整地描述，显然，所描述的实施例仅仅是本实用新型一部分实施例，而不是全部的实施例。基于本实用新型中的实施例，本领域普通技术人员在没有做出创造性劳动前提下所获得的所有其他实施例，都属于本实用新型保护的范围。

[0015] 请参阅图1，本实用新型涉及一种可升降燃气灶，包括灶体1，其特征在于：在所述

灶体1底部设有调节装置2。

[0016] 本实用新型中所述调节装置2包括底板3，在所述底板3，在所述底板3下方设有底座4，在所述底座4与所述底板3之间设有提升结构，所述提升结构包括驱动电机5和调节板6，所述驱动电机5的输出端为螺杆7，所述调节板6中部形成与螺杆7相配的螺套8；所述调节板6的四周形成螺杆7，在所述底板3四周形成与螺杆7相配的螺孔，所述底板3上端四周形成防护角9，所述底座4中部形成驱动电机放置的空腔10，在所述空腔设置固定架进行固定驱动电机，所述底座4上形成多个轴杆11，所述调节板6、所述底板3上分别形成多个轴孔与轴杆11相配，所述轴孔内配有直线轴承；其中在灶体底部形成用于轴杆上下活动的腔体。

[0017] 尽管已经示出和描述了本实用新型的实施例，对于本领域的普通技术人员而言，可以理解在不脱离本实用新型的原理和精神的情况下可以对这些实施例进行多种变化、修改、替换和变型，本实用新型的范围由所附权利要求及其等同物限定。

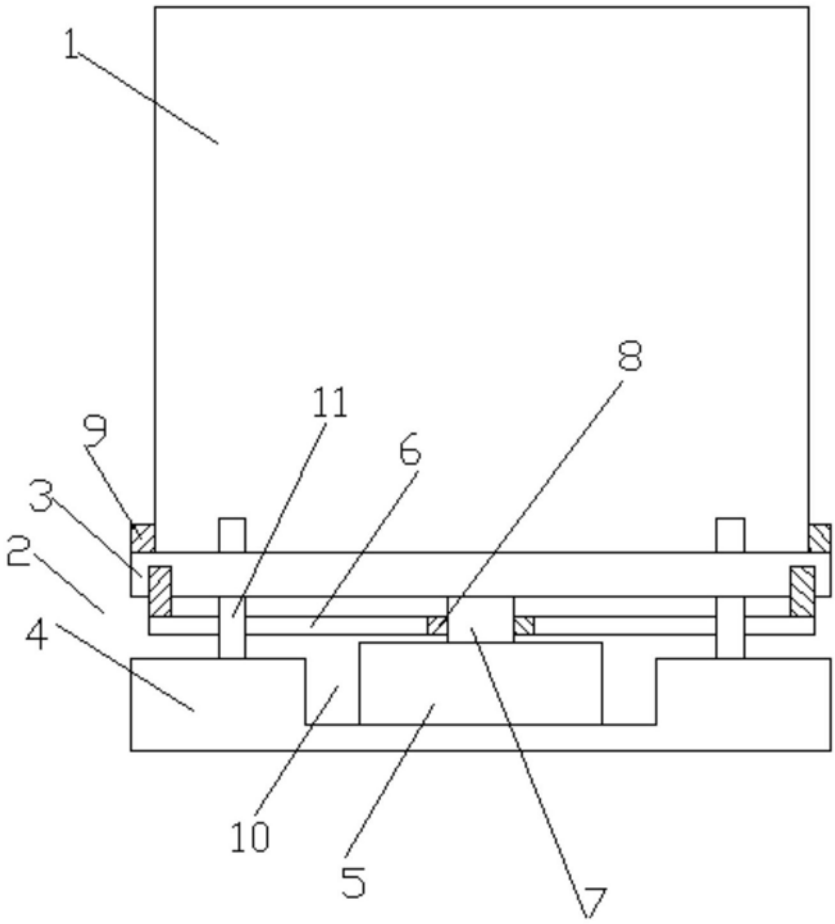

图1