(19)中华人民共和国国家知识产权局

(12)实用新型专利

(10)授权公告号 CN 206002849 U
(45)授权公告日 2017.03.08

(21)申请号 201620811901.3

(22)申请日 2016.07.29

(73)专利权人 广东创新科技职业学院
地址 523960 广东省东莞市厚街镇文化教育园区学府路

(72)发明人 姜佳良 魏香林 梁柱 李灶福 杨品 余鑫亮

(74)专利代理机构 东莞市华南专利商标事务所有限公司 44215
代理人 梁年顺

(51)Int.Cl.
G03H 1/22(2006.01)

权利要求书1页 说明书2页 附图2页

(54)实用新型名称

可用于点餐的智能全息投影器结构

(57)摘要

本实用新型涉及餐饮辅助设备技术领域，尤其是指可用于点餐的智能全息投影器结构，包括底座及与该底座连接的投影体，所述投影体设有投影顶面及与投影顶面连接的若干投影斜面。实际应用时，在投影体的投影顶面上显现出食品或者其他产品的2D的视觉效果，在投影体的投影斜面上呈现出食品或者其他产品的3D的视觉效果。投影体与底座连接，对其移动方便，放置可靠，点餐方便。本实用新型代替纸质版的点餐模式，避免纸张的浪费，其节能环保，投影体可以显示出食品或其他产品的2D和3D视觉效果，改变传统点餐模式，创造全新的审美、让顾客感受到不一般的品位，消除顾客消费心理及疲劳的审美观，满足市场的需求。

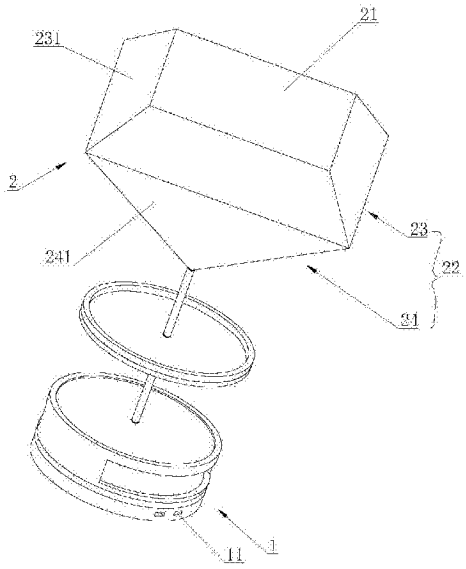

CN 206002849 U

1.可用于点餐的智能全息投影器结构，其特征在于：包括底座(1)及与该底座(1)连接的投影体(2)，所述投影体(2)设有投影顶面(21)及与投影顶面(21)连接的若干投影斜面(22)。

2.根据权利要求1所述的可用于点餐的智能全息投影器结构，其特征在于：所述若干投影斜面(22)包括一级斜面(23)与该一级斜面(23)连接二级斜面(24)。

3.根据权利要求2所述的可用于点餐的智能全息投影器结构，其特征在于：所述一级斜面(23)包括四个第一斜面(231)，四个第一斜面(231)均与投影顶面(21)连接。

4.根据权利要求3所述的可用于点餐的智能全息投影器结构，其特征在于：所述第一斜面(231)呈梯形结构。

5.根据权利要求3所述的可用于点餐的智能全息投影器结构，其特征在于：所述二级斜面(24)包括四个第二斜面(241)，四个第二斜面(241)与四个第一斜面(231)对应连接。

6.根据权利要求5所述的可用于点餐的智能全息投影器结构，其特征在于：所述第二斜面(241)呈三角形结构。

7.根据权利要求1所述的可用于点餐的智能全息投影器结构，其特征在于：所述投影体(2)连接有安装杆(3)，所述安装杆(3)与所述底座(1)可转动连接。

8.根据权利要求7所述的可用于点餐的智能全息投影器结构，其特征在于：还包括设置于安装杆(3)的储物盘(4)。

9.根据权利要求1所述的可用于点餐的智能全息投影器结构，其特征在于：所述底座(1)设有充电接口(11)。

10.根据权利要求1所述的可用于点餐的智能全息投影器结构，其特征在于：所述投影体(2)由亚克力片搭接而成。

可用于点餐的智能全息投影器结构

技术领域

[0001] 本发明涉及餐饮辅助设备技术领域，尤其是指可用于点餐的智能全息投影器结构。

背景技术

[0002] 市场上大部分的餐饮店都使用纸质版的菜单，将食品陈列于菜单上，顾客在纸质版的菜单上进行点餐。采用纸质版的菜单点餐，会造成纸张浪费，极为不环保，并且食品较多时，顾客查阅食品不方便，耗费时间长等缺点。

[0003] 目前，有些商家采用显示屏来展示食品，一般液晶屏固定在点餐区域，顾客点餐存在一定的不方便，液晶屏呈现出2D的视觉效果，不能很好的展示食品，存在视觉单调，顾客会产生厌倦的消费心理及疲劳的审美观，不能满足市场的需求。

发明内容

[0004] 本发明要解决的技术问题是提供一种节能环保、对食品或其他产品展示效果好、使用方便的可用于点餐的智能全息投影器结构。

[0005] 为了解决上述技术问题，本发明采用如下技术方案：

[0006] 可用于点餐的智能全息投影器结构，包括底座及与该底座连接的投影体，所述投影体设有投影顶面及与投影顶面连接的若干投影斜面。

[0007] 其中，所述若干投影斜面包括一级斜面与该一级斜面连接二级斜面。

[0008] 其中，所述一级斜面包括四个第一斜面，四个第一斜面均与投影顶面连接。

[0009] 其中，所述第一斜面呈梯形结构。

[0010] 其中，所述二级斜面包括四个第二斜面，四个第二斜面与四个第一斜面对应连接。

[0011] 其中，所述第二斜面呈三角形结构。

[0012] 其中，所述投影体连接有安装杆，所述安装杆与所述底座可转动连接。

[0013] 其中，还包括设置于安装杆的储物盘。

[0014] 其中，所述底座设有充电接口。

[0015] 其中，所述投影体由亚克力片搭接而成。

[0016] 本发明的有益效果：

[0017] 可用于点餐的智能全息投影器结构，包括底座及与该底座连接的投影体，所述投影体设有投影顶面及与投影顶面连接的若干投影斜面。实际应用时，在投影体的投影顶面上显现出食品或者其他产品的2D的视觉效果，在投影体的投影斜面上呈现出食品或者其他产品的3D的视觉效果。投影体与底座连接，对其移动方便，放置可靠，点餐方便。本实用新型代替纸质版的点餐模式，避免纸张的浪费，其节能环保，投影体可以显示出食品或其他产品的2D和3D视觉效果，改变传统点餐模式，创造全新的审美、让顾客感受到不一般的品位，消除顾客消费心理及疲劳的审美观，满足市场的需求。

附图说明

[0018] 图1为本发明的立体结构示意图。

[0019] 图2为本发明另一视角的立体结构示意图。

具体实施方式

[0020] 为了便于本领域技术人员的理解，下面结合实施例与附图对本发明作进一步的说明，实施方式提及的内容并非对本发明的限定。

[0021] 如图1至图2所示，可用于点餐的智能全息投影器结构，包括底座1及与该底座1连接的投影体2，所述投影体2设有投影顶面21及与投影顶面21连接的若干投影斜面22。所述投影顶面21优选为平面。

[0022] 实际应用时，在投影体2的投影顶面21上显现出食品或者其他产品的2D的视觉效果，在投影体2的投影斜面22上呈现出食品或者其他产品的3D的视觉效果。投影体2与底座1连接，对其移动方便，放置可靠，点餐方便。本实用新型代替纸质版的点餐模式，避免纸张的浪费，其节能环保，投影体2可以显示出食品或其他产品的2D和3D视觉效果，改变传统点餐模式，创造全新的审美、让顾客感受到不一般的品位，消除顾客消费心理及疲劳的审美观，满足市场的需求。

[0023] 本实施例中，所述若干投影斜面22包括一级斜面23与该一级斜面23连接二级斜面24。进一步的，所述一级斜面23包括四个第一斜面231，四个第一斜面231均与投影顶面21连接。所述第一斜面231呈梯形结构。所述二级斜面24包括四个第二斜面241，该四个第二斜面241与四个第一斜面231对应连接。所述第二斜面241呈三角形结构。

[0024] 本实施例中，投影体2设置一级斜面23和二级斜面24，使投影体2更好的呈现食品或其他产品，并设置四个第二斜面241和四个第一斜面231，可以展示更多的食品或其他产品，并且便于从多个角度都均可以观看，使其使用更加方便。第一斜面231呈梯形结构和第二斜面241呈三角形结构，便于斜面的设置，并具有结构紧凑、美观的造型。

[0025] 本实施例中，所述投影体2连接有安装杆3，所述安装杆3与所述底座1可转动连接。具体的，四个第二斜面241汇聚于一点，所述安装杆3的上端与四个第二斜面241的汇聚处固定连接。投影体2通过安装杆与底座1连接，可以转动投影体2，便于各个角度的顾客均可看到第一斜面231和第二斜面241显示的食品或者其他产品。

[0026] 本实施例中，还包括设置于安装杆3的储物盘4。在储物盘4可以放置部分餐饮的必需品，或放置顾客的物品，对其进行集中放置，便于取放。

[0027] 本实施例中，所述底座1设有充电接口11。具体的，在底座内设置可充电蓄电池或者放置充电宝等，使底座1成为充电设备，充电设备可进行储备电源，通过充电接口11可以为客户的手机、平板等设备提供充电，以满足客户的需求。

[0028] 本实施例中，所述投影体2由亚克力片搭接而成，其投影显示好，材料环保，耐用等。

[0029] 上述实施例为本发明较佳的实现方案，除此之外，本发明还可以其它方式实现，在不脱离本技术方案构思的前提下任何显而易见的替换均在本发明的保护范围之内。

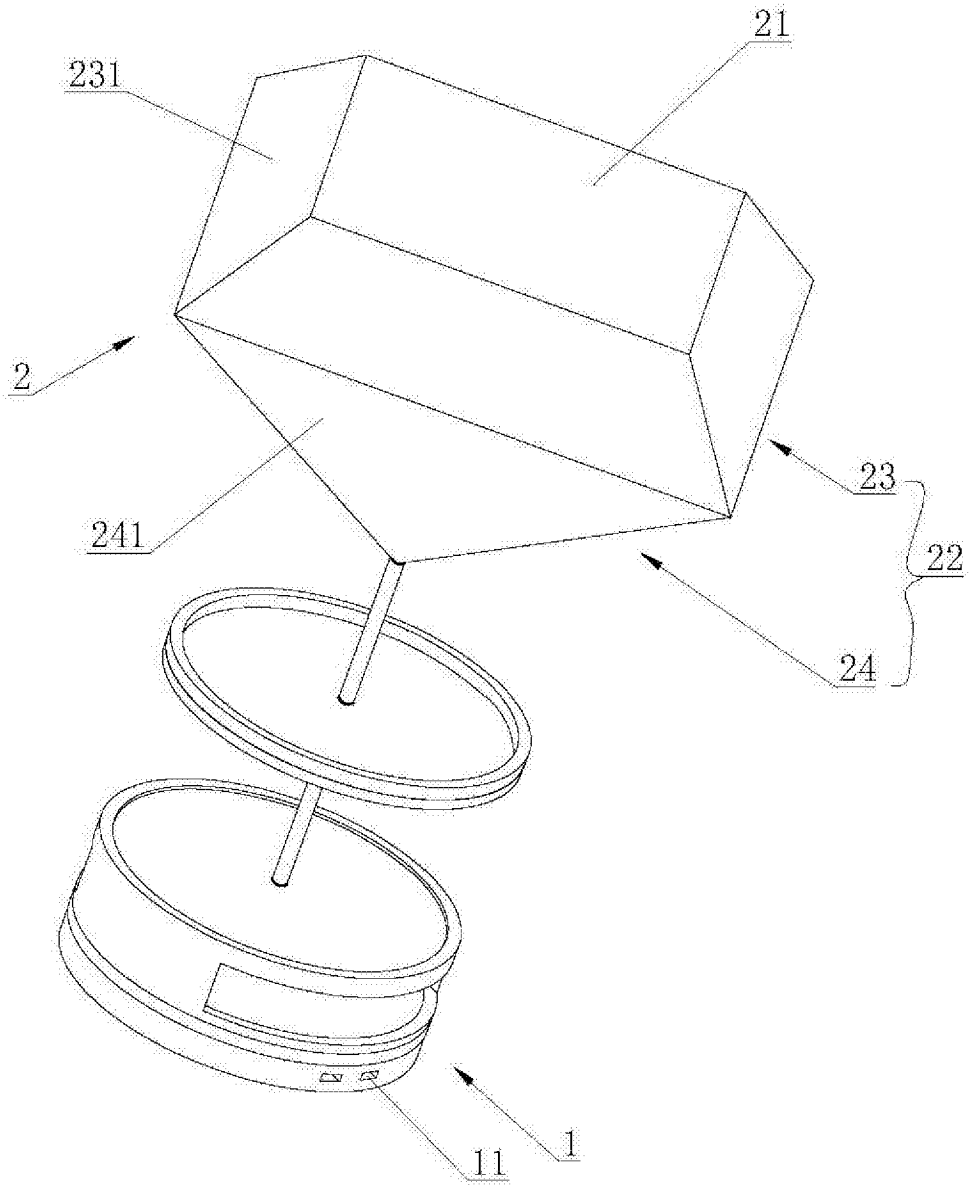

图1

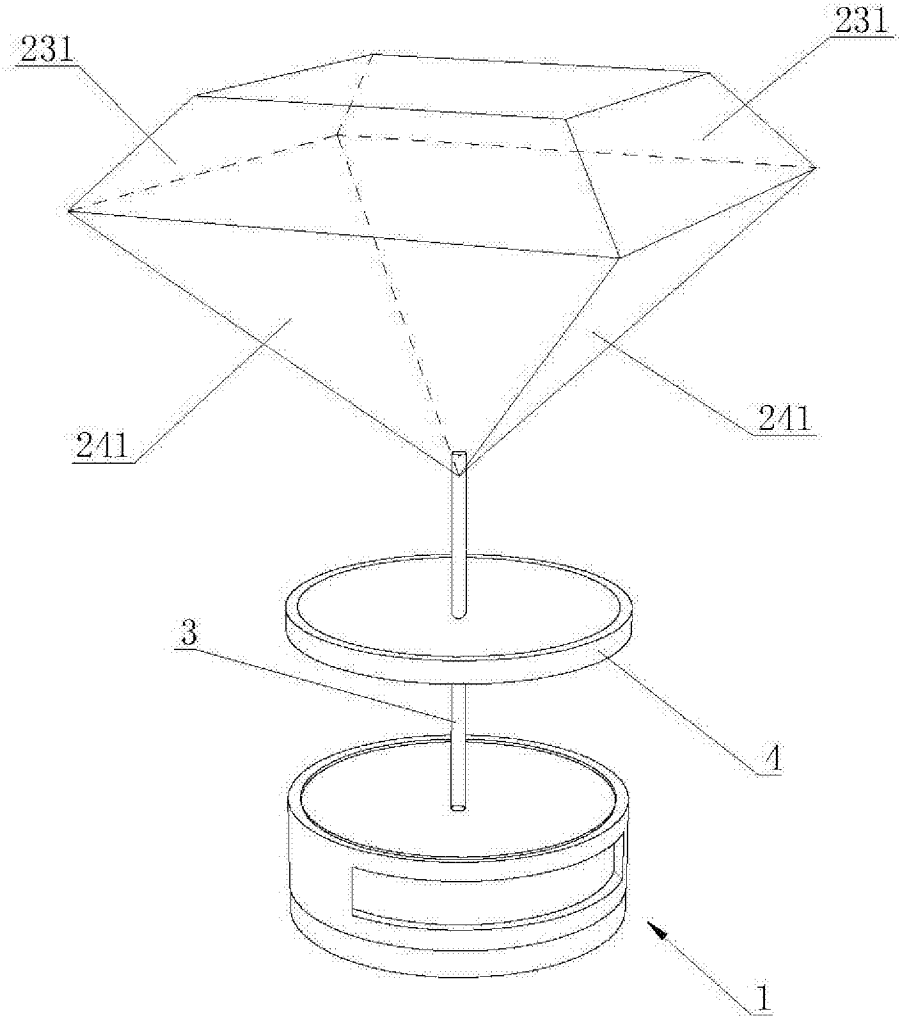

图2