(19)中华人民共和国国家知识产权局

(12)实用新型专利

(10)授权公告号 CN 210831832 U
(45)授权公告日 2020.06.23

(21)申请号 201922025489.9

(22)申请日 2019.11.21

(73)专利权人 武汉金超盛光电有限公司
地址 430000 湖北省武汉市江汉区青年路308号安泊丽晶大厦508室

(72)发明人 张旭

(74)专利代理机构 武汉知产时代知识产权代理有限公司 42238
代理人 龚春来

(51)Int.Cl.
F21V 8/00(2006.01)
F21V 1/00(2006.01)
F21V 15/00(2015.01)
F21V 17/12(2006.01)
F21S 8/00(2006.01)
F21W 131/103(2006.01)
F21Y 115/10(2016.01)

权利要求书1页 说明书3页 附图2页

(54)实用新型名称

一种导光组件及具有导光组件的灯具

(57)摘要

本实用新型提供一种导光组件及具有导光组件的灯具，导光组件包括壳体、两个盖板、亚克力板以及多孔板；所述壳体呈管状，且侧面呈镂空设置，两个所述盖板分别盖合于所述壳体两端，且贯穿设有以供灯体穿过的穿孔，以使所述壳体套设于所述灯体外，所述亚克力板设于所述壳体的镂空处，以传导所述灯体发出的光线，所述多孔板呈多孔设置，设于所述灯体的镂空处且敷设于所述亚克力板外侧。本实用新型提出的技术方案的有益效果是：使灯具具有照明功能的同时可具备良好的艺术装饰效果。

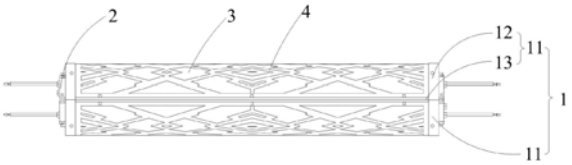

CN 210831832 U

1.一种导光组件,其特征在于,包括壳体、两个盖板、亚克力板以及多孔板;

所述壳体呈管状,且侧面呈镂空设置,两个所述盖板分别盖合于所述壳体两端,且贯穿设有以供灯体穿过的穿孔,以使所述壳体套设于所述灯体外,所述亚克力板设于所述壳体的镂空处,以传导所述灯体发出的光线,所述多孔板呈多孔设置,设于所述灯体的镂空处且敷设于所述亚克力板外侧。

2.如权利要求1所述的导光组件,其特征在于,所述壳体包括两个子壳体,所述子壳体包括底板和自所述底板两侧分别向内延伸的侧板,两个所述子壳体的所述侧板一一对应可拆卸连接形成所述壳体;

所述子壳体两端分别设有子盖板,两个所述子盖板均设有开口背离所述子壳体的缺口,位于两个所述子壳体同一端的所述子盖板可拆卸连接形成所述盖板,两个所述缺口形成所述穿孔。

3.如权利要求2所述的导光组件,其特征在于,所述子壳体与位于所述子壳体两端的所述子盖板呈一体成型设置。

4.如权利要求2所述的导光组件,其特征在于,所述子壳体的横截面呈半圆弧状且中部呈镂空设置,所述亚克力板和所述多孔板相应呈半圆弧状设置。

5.如权利要求2所述的导光组件,其特征在于,所述缺口侧壁均向外延伸形成固定部,两个所述固定部通过螺接件相连。

6.如权利要求5所述的导光组件,其特征在于,所述固定部内侧固定有硅胶垫。

7.如权利要求5所述的导光组件,其特征在于,所述固定部两端分别向外弯折形成弯折部,两个所述固定部的所述弯折部一一对应,且通过所述螺接件相连。

8.一种灯具,其特征在于,包括灯体、如权利要求1-7任一项所述的导光组件,所述灯体套设于所述壳体内。

9.如权利要求8所述的灯具,其特征在于,所述灯体为LED灯。

一种导光组件及具有导光组件的灯具

技术领域

[0001] 本实用新型涉及照明设备技术领域，尤其涉及一种导光组件及具有导光组件的灯具。

背景技术

[0002] 装饰照明也称气氛照明，主要通过一些色彩和动感上的变化，以及智能照明控制系统等实现，在有了基础照明的情况下，加以一些照明来装饰，令环境增添气氛。装饰照明能产生很多种效果和气氛，给人带来不同的视觉上的享受。

[0003] 随着城市的发展和人民生活节奏的不断加快，为方便人们出行，道路上都设有路灯，目前道路上使用的照明灯具种类繁多，其外观都大同小异，没有美感，无法体现城市文化。

实用新型内容

[0004] 有鉴于此，本实用新型的实施例提供了一种导光组件及具有导光组件的灯具，旨在使灯具具有照明功能的同时可具备良好的艺术装饰效果。

[0005] 本实用新型的实施例提供一种导光组件，包括壳体、两个盖板、亚克力板以及多孔板；

[0006] 所述壳体呈管状，且侧面呈镂空设置，两个所述盖板分别盖合于所述壳体两端，且贯穿设有以供灯体穿过的穿孔，以使所述壳体套设于所述灯体外，所述亚克力板设于所述壳体的镂空处，以传导所述灯体发出的光线，所述多孔板呈多孔设置，设于所述灯体的镂空处且敷设于所述亚克力板外侧。

[0007] 进一步地，所述壳体包括两个子壳体，所述子壳体包括底板和自所述底板两侧分别向内延伸的侧板，两个所述子壳体的所述侧板一一对应可拆卸连接形成所述壳体；

[0008] 所述子壳体两端分别设有子盖板，两个所述子盖板均设有开口背离所述子壳体的缺口，位于两个所述子壳体同一端的所述子盖板可拆卸连接形成所述盖板，两个所述缺口形成所述穿孔。

[0009] 进一步地，所述子壳体与位于所述子壳体两端的所述子盖板呈一体成型设置。

[0010] 进一步地，所述子壳体的横截面呈半圆弧状且中部呈镂空设置，所述亚克力板和所述多孔板相应呈半圆弧状设置。

[0011] 进一步地，所述缺口侧壁均向外延伸形成固定部，两个所述固定部通过螺接件相连。

[0012] 进一步地，所述固定部内侧固定有硅胶垫。

[0013] 进一步地，所述固定部两端分别向外弯折形成弯折部，两个所述固定部的所述弯折部一一对应，且通过所述螺接件相连。

[0014] 本实用新型的实施例还提供一种灯具，包括灯体、如上任一项所述的导光组件，所述灯体套设于所述壳体内。

[0015] 进一步地，所述灯体为LED灯。

[0016] 本实用新型的实施例提供的技术方案带来的有益效果是：壳体的镂空处设有亚克力板和多孔板，壳体套设于灯体外，亚克力板用于传导灯体发出的光线，多孔板可设置为多种形状，使得灯具具有照明功能的同时可具备良好的艺术装饰效果，以满足人满对艺术装饰的要求，具有出色的照明和景观效果。

附图说明

[0017] 图1是本实用新型提供的及具有的灯具一实施例的结构示意图；

[0018] 图2是图1中子盖板的结构示意图；

[0019] 图3是图1中盖板的结构示意图。

[0020] 图中：壳体1、子壳体11、底板12、侧板13、盖板2、穿孔21、子盖板22、缺口23、固定部24、螺接件25、弯折部26、亚克力板3、多孔板4。

具体实施方式

[0021] 为使本实用新型的目的、技术方案和优点更加清楚，下面将结合附图对本实用新型实施方式作进一步地描述。

[0022] 本实用新型提出一种包括导光组件和灯体的灯具，所述灯体套设于所述导光组件的壳体1内，所述灯具可以是路灯或落地灯等等，只要具有所述导光组件的灯具均属于本实用新型所说的灯具。其中，本实用新型的发明点在所述导光组件上，图1至图3为本实用新型提供的导光组件的一实施例。

[0023] 请参见图1至图3，该导光组件包括壳体1、两个盖板2、亚克力板3以及多孔板4；所述壳体1呈管状，且侧面呈镂空设置，两个所述盖板2分别盖合于所述壳体1两端，且贯穿设有以供灯体穿过的穿孔21，以使所述壳体1套设于所述灯体外，本实施例中，所述灯体为LED灯。所述亚克力板3设于所述壳体1的镂空处，以传导所述灯体发出的光线，所述多孔板4呈多孔设置，设于所述灯体的镂空处且敷设于所述亚克力板3外侧，多孔板4可设置为多种形状，以提高灯具的景观效果。

[0024] 为了便于将壳体1安装于灯体上，所述壳体1包括两个子壳体11，两个所述子壳体11的镂空处分别设有所述亚克力板3和所述多孔板4，所述子壳体11包括底板12和自所述底板12两侧分别向内延伸的侧板13，两个所述子壳体11的所述侧板13一一对应可拆卸连接形成所述壳体1。本实施例中，所述子壳体11的横截面呈半圆弧状中部呈镂空设置，所述亚克力板3和所述多孔板4相应呈半圆弧状设置，可适用于呈圆柱状的灯体，使得灯具具有更好的景观效果。

[0025] 所述子壳体11两端分别设有子盖板22，请参见图2，两个所述子盖板22均设有开口背离所述子壳体11的缺口23，位于两个所述子壳体11同一端的所述子盖板22可拆卸连接形成所述盖板2(请参见图3)，两个所述缺口23形成所述穿孔21。两个子盖板22之间的连接方式可以为多种，本实施例中，所述缺口23侧壁均向外延伸形成固定部24，两个所述固定部24通过螺接件25相连。具体的，所述固定部24两端分别向外弯折形成弯折部26，两个所述固定部24的所述弯折部26一一对应，且通过所述螺接件25相连，可避免螺接件25与灯体发生干涉。所述固定部24内侧固定有硅胶垫(图中未示出)，可增大子盖板22与灯体之间的摩擦力，

从而增强导光组件安装于灯体上的稳定性。

[0026] 为了便于壳体1的生产和安装，所述子壳体11与位于所述子壳体11两端的所述子盖板22呈一体成型设置，将两个子壳体11对准，通过螺接件25连接两个子盖板22，再连接两个子壳体11的侧板13，即可将壳体1套设于灯体外，使得壳体1的安装与拆卸简便。

[0027] 本实用新型提出的技术方案中，壳体1的镂空处设有亚克力板3和多孔板4，壳体1套设于灯体外，亚克力板3用于传导灯体发出的光线，多孔板4可设置为多种形状，使得灯具具有照明功能的同时可具备良好的艺术装饰效果，以满足人满对艺术装饰的要求，具有出色的照明和景观效果。

[0028] 在本文中，所涉及的前、后、上、下等方位词是以附图中零部件位于图中以及零部件相互之间的位置来定义的，只是为了表达技术方案的清楚及方便。应当理解，所述方位词的使用不应限制本申请请求保护的范围。

[0029] 在不冲突的情况下，本文中上述实施例及实施例中的特征可以相互结合。

[0030] 以上所述仅为本实用新型的较佳实施例，并不用以限制本实用新型，凡在本实用新型的精神和原则之内，所作的任何修改、等同替换、改进等，均应包含在本实用新型的保护范围之内。

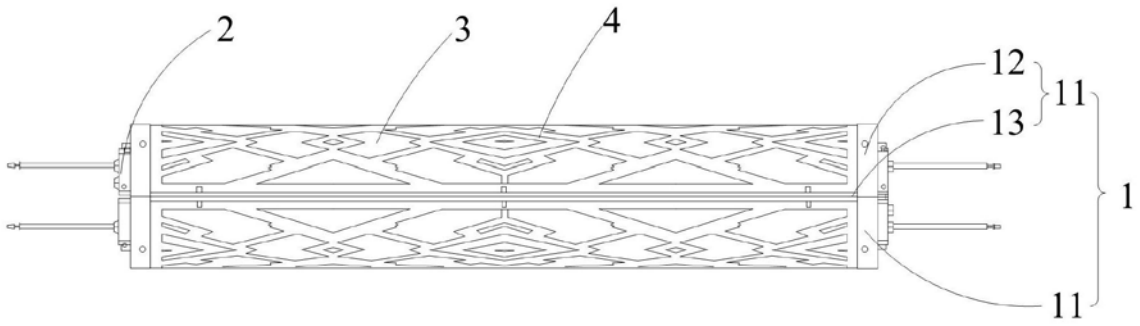

图1

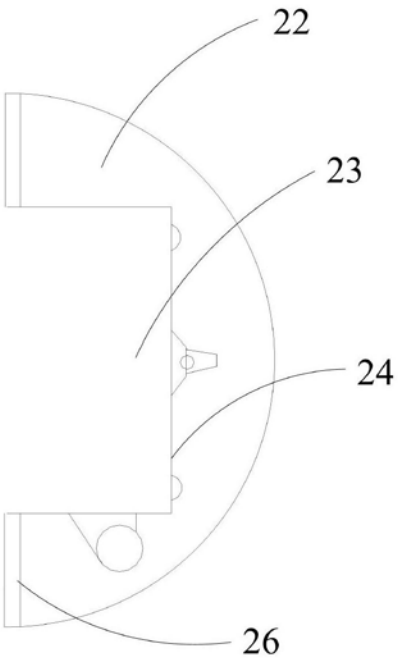

图2

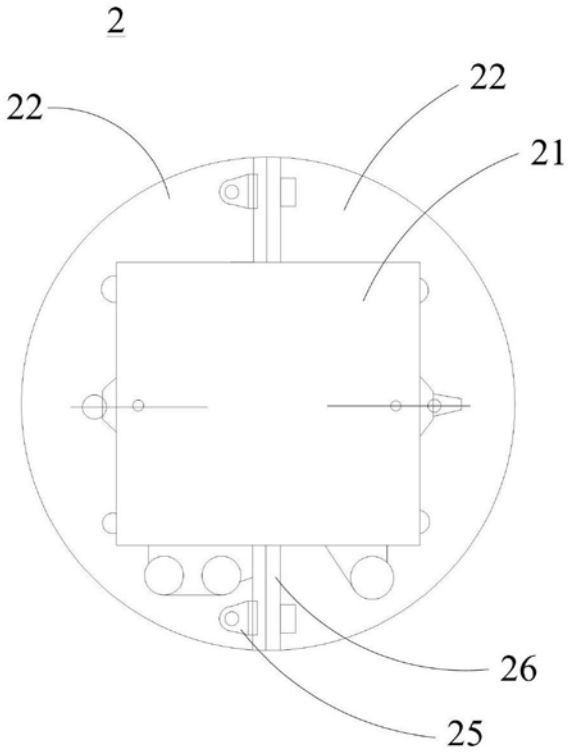

图3