(19)国家知识产权局

(12)实用新型专利

(10)授权公告号 CN 219311362 U
(45)授权公告日 2023.07.07

(21)申请号 202320687987.3

(22)申请日 2023.03.31

(73)专利权人 温州一佳高分子材料有限公司
地址 325200 浙江省温州市瑞安市仙降街道上垟村吴宅山山脚边

(72)发明人 吴昌盛 林中岳

(74)专利代理机构 瑞安市翔东知识产权代理事务所 33222
专利代理师 陈向东

(51)Int.Cl.
B26D 1/08(2006.01)
B65H 23/26(2006.01)

权利要求书1页 说明书2页 附图2页

(54)实用新型名称

一种箱包皮条多功能裁断装置

(57)摘要

本实用新型涉及一种裁断更加稳定的箱包皮条多功能裁断装置。这种箱包皮条多功能裁断装置，包括有机架、牵引机构以及裁断机构，牵引机构包括有牵引辊组，裁断机构位于牵引机构的后方，裁断机构包括有裁断刀、下断刀以及裁断动力源，其特征在于：机架安装有竖轴，竖轴上滑动设有滑座，滑座与裁断动力源传动连接，滑座上通过转动轴铰接有刀座，裁断刀安装在刀座上，滑座上安装有压簧座，压簧座上设有压簧，压簧压在裁断刀上。这种箱包皮条多功能裁断装置通过对裁断机构的改进，使裁断机构的裁断刀与下断刀始终能靠在一起，保证切断工作的稳定性。

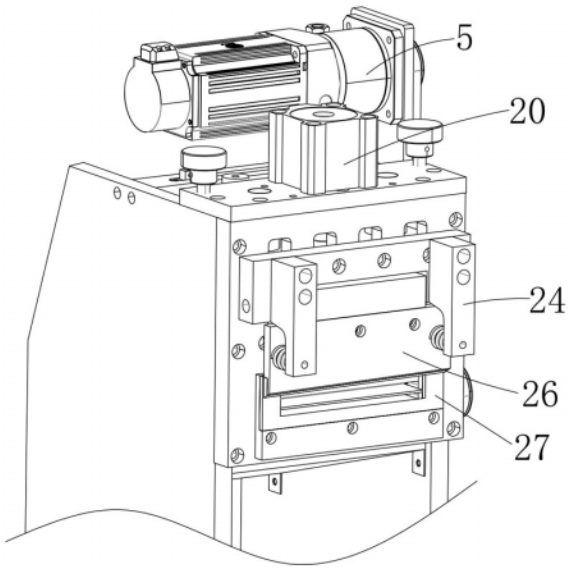

CN 219311362 U

1.一种箱包皮条多功能裁断装置,包括有机架(1)、牵引机构(3)以及裁断机构(2),所述牵引机构(3)包括有牵引辊组,所述裁断机构(2)位于牵引机构(3)的后方,所述裁断机构(2)包括有裁断刀(26)、下断刀(27)以及裁断动力源(20),其特征在于:所述机架(1)安装有竖轴(21),所述竖轴(21)上滑动设有滑座(22),所述滑座(22)与裁断动力源(20)传动连接,所述滑座(22)上通过转动轴(23)铰接有刀座(24),所述裁断刀(26)安装在刀座(24)上,所述滑座(22)上安装有压簧座(28),所述压簧座(28)上设有压簧(25),所述压簧(25)压在裁断刀(26)上;所述下断刀(27)安装在机架(1)上,所述裁断刀(26)与下断刀(27)可实现裁断动作。

2.根据权利要求1所述的一种箱包皮条多功能裁断装置,其特征在于:所述牵引辊组包括有上牵引辊(32)与下牵引辊(31),所述上牵引辊(32)连接在牵引辊座(33)上,所述机架(1)上设有牵引槽(10),所述牵引槽(10)内设有牵引导轴(34),所述牵引辊座(33)活动设在牵引导轴(34)上,所述牵引导轴(34)上套有牵引弹簧(35),所述牵引弹簧(35)作用在牵引辊座(33)上,所述下牵引辊(31)与传动电机(5)传动连接。

3.根据权利要求1或2所述的一种箱包皮条多功能裁断装置,其特征在于:所述牵引机构(3)的前方设有压料机构(4),所述压料机构(4)包括有上压料辊(42)与下压料传动辊(41),所述上压料辊(42)可转动地安装在压料辊座(43)上,所述机架(1)上设有压料槽(11),所述压料槽(11)内设有压料导轴(44),所述压料辊座(43)活动设在压料导轴(44)上,所述压料导轴(44)上套有压料弹簧(45),所述压料弹簧(45)作用在压料辊座(43)上,所述下压料传动辊(41)与传动电机(5)传动连接。

一种箱包皮条多功能裁断装置

技术领域

[0001] 本实用新型涉及一种箱包皮条加工设备，具体涉及箱包皮条多功能裁断装置。

背景技术

[0002] 箱包皮条大多都是采用橡胶材质制成，皮条主要起到对箱包的边角进行封边或者装饰。现有箱包皮条生产出来后，还需要切断，箱包皮条一般都是通过裁断装置进行切断，裁断装置一般通过上下断刀相对移动实现切断，然而现有普通的上下断刀都是固定连接，后期容易产生分离，影响正常切断工作。

发明内容

[0003] 鉴于现有技术存在的不足，本实用新型创新提供了一种裁断更加稳定的箱包皮条多功能裁断装置。

[0004] 这种箱包皮条多功能裁断装置，包括有机架、牵引机构以及裁断机构，所述牵引机构包括有牵引辊组，所述裁断机构位于牵引机构的后方，所述裁断机构包括有裁断刀、下断刀以及裁断动力源，其特征在于：所述机架安装有竖轴，所述竖轴上滑动设有滑座，所述滑座与裁断动力源传动连接，所述滑座上通过转动轴铰接有刀座，所述裁断刀安装在刀座上，所述滑座上安装有压簧座，所述压簧座上设有压簧，所述压簧压在裁断刀上；所述下断刀安装在机架上，所述裁断刀与下断刀可实现裁断动作。

[0005] 所述牵引辊组包括有上牵引辊与下牵引辊，所述上牵引辊连接在牵引辊座上，所述机架上设有牵引槽，所述牵引槽内设有牵引导轴，所述牵引辊座活动设在牵引导轴上，所述牵引导轴上套有牵引弹簧，所述牵引弹簧作用在牵引辊座上，所述下牵引辊与传动电机传动连接。

[0006] 所述牵引机构的前方设有压料机构，所述压料机构包括有上压料辊与下压料传动辊，所述上压料辊可转动地安装在压料辊座上，所述机架上设有压料槽，所述压料槽内设有压料导轴，所述压料辊座活动设在压料导轴上，所述压料导轴上套有压料弹簧，所述压料弹簧作用在压料辊座上，所述下压料传动辊与传动电机传动连接。

[0007] 按照本实用新型提供的一种箱包皮条多功能裁断装置，通过对裁断机构的改进，使裁断机构的裁断刀与下断刀始终能靠在一起，保证切断工作的稳定性。

附图说明

[0008] 图1为本实用新型的立体图。

[0009] 图2为本实用新型的结构示意图。

具体实施方式

[0010] 如图1与图2所示，这种箱包皮条多功能裁断装置包括有机架1、牵引机构3以及裁断机构2，牵引机构3包括有牵引辊组，裁断机构2位于牵引机构3的后方。牵引机构3将箱包

皮条向前牵拉，裁断机构2用于将箱包皮条切断。

[0011] 如图2所示，裁断机构2包括有裁断刀26、下断刀27以及裁断动力源20，在机架1安装有竖轴21，竖轴21上滑动设有滑座22，滑座22与裁断动力源20传动连接，滑座22上通过转动轴23铰接有刀座24，裁断刀26安装在刀座24上，滑座22上安装有压簧座28，压簧座28上设有压簧25，压簧25压在裁断刀26上；下断刀27安装在机架1上，裁断刀26与下断刀27可实现裁断动作。

[0012] 裁断工作时，裁断动力源20带动滑座22沿着竖轴21上下动作，滑座22就带着刀座24、裁断刀26以及压簧座28一起上下移动，由于压簧座28上的压簧25始终压在裁断刀26上，这样裁断刀26一直压在下断刀27上，由于裁断刀26始终与下断刀27保持贴合状态，即使长时间工作，裁断刀26与下断刀27都能稳定实现裁断动作。

[0013] 如图2所示，牵引辊组包括有上牵引辊32与下牵引辊31，为了能使牵引辊组牵引不同厚度的箱包皮条，本实用新型将上牵引辊32连接在牵引辊座33上，机架1上设有牵引槽10，牵引槽10内设有牵引导轴34，牵引辊座33活动设在牵引导轴34上，牵引导轴34上套有牵引弹簧35，牵引弹簧35作用在牵引辊座33上，下牵引辊31与传动电机5传动连接。通过传动电机5的驱动，下牵引辊31转动，下牵引辊31就与上牵引辊32配合实现牵引动作，而上牵引辊32在牵引弹簧35的作用下具有上下浮动效果，因此能适应不同厚度的箱包皮条。

[0014] 箱包皮条裁切下来后，可能会有翘边的问题，为了能使箱包皮条保持平整，本实用新型在牵引机构3的前方设有压料机构4，如图2所示，压料机构4包括有上压料辊42与下压料传动辊41，上压料辊42可转动地安装在压料辊座43上，机架1上设有压料槽11，压料槽11内设有压料导轴44，压料辊座43活动设在压料导轴44上，压料导轴44上套有压料弹簧45，压料弹簧45作用在压料辊座43上，下压料传动辊41与传动电机5传动连接。通过传动电机5的驱动，下压料传动辊41转动，下压料传动辊41就与上压料辊42配合实现压料动作，而上压料辊42在压料弹簧45的作用下紧紧压在箱包皮条上，使箱包皮条保持平整。

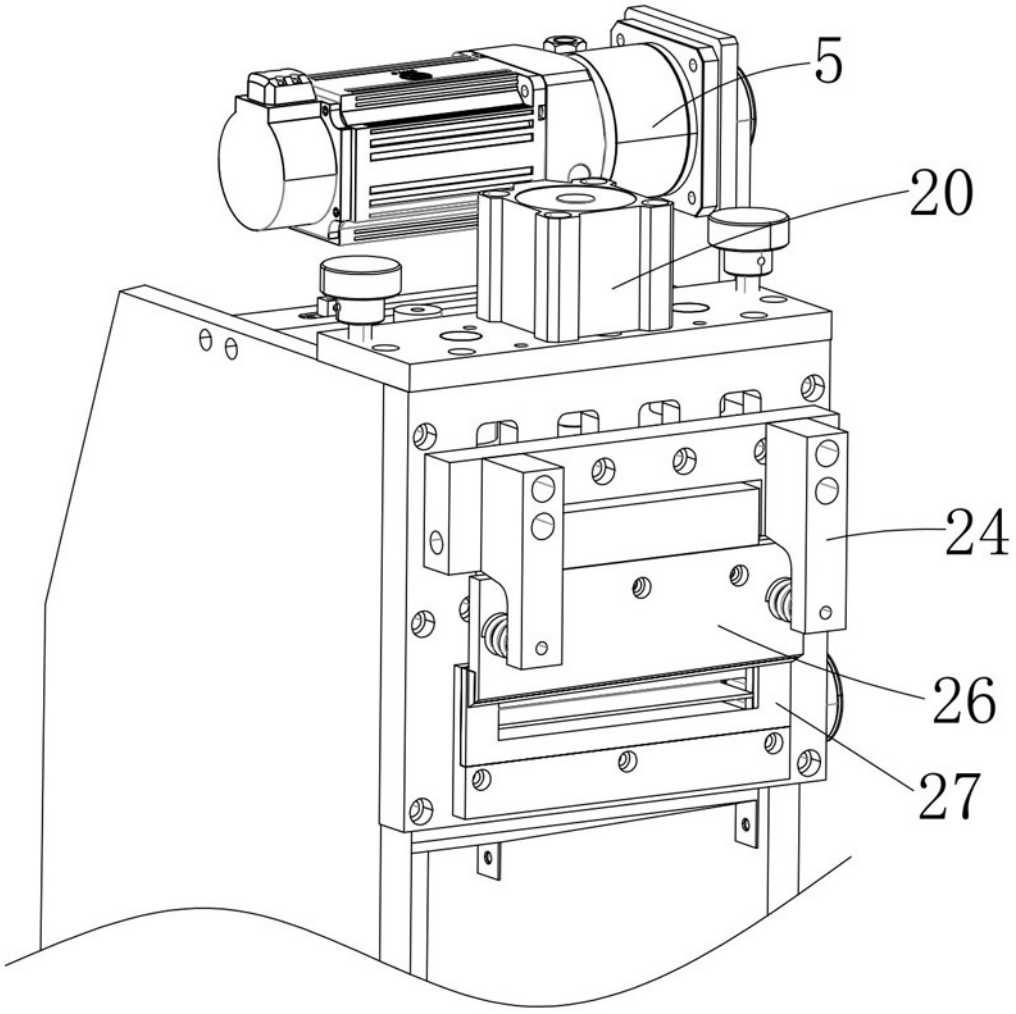

图1

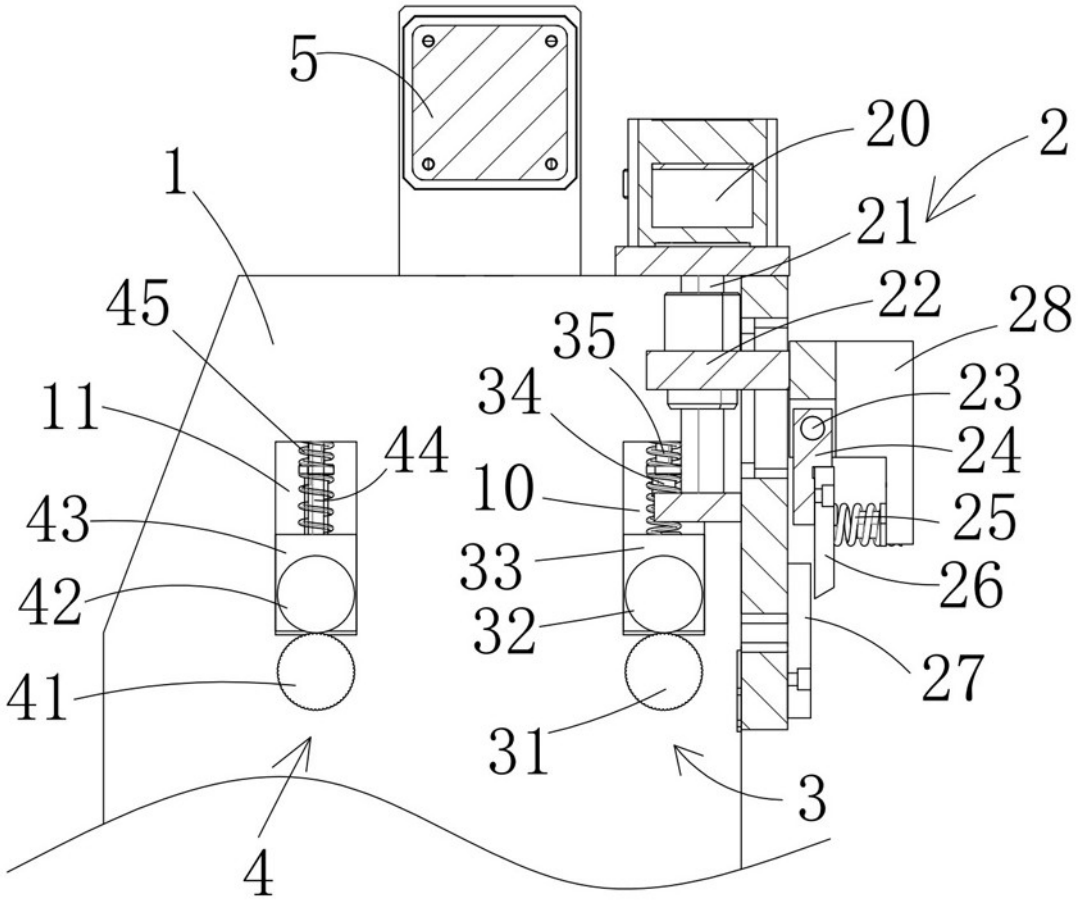

图2