(19)中华人民共和国国家知识产权局

(12)实用新型专利

(10)授权公告号 CN 205597261 U
(45)授权公告日 2016.09.28

(21)申请号 201620348244.3

(22)申请日 2016.04.20

(73)专利权人 浙江工贸职业技术学院
地址 325000 浙江省温州市府东路717号

(72)发明人 步月宾 石娜

(51)Int.Cl.
A43B 7/06(2006.01)
A43B 13/14(2006.01)
A43B 13/18(2006.01)
A43B 13/22(2006.01)
A61H 15/00(2006.01)
A61H 39/04(2006.01)

权利要求书1页 说明书3页 附图2页

(54)实用新型名称

一种防滑透气的按摩鞋

(57)摘要

本实用新型提出了一种防滑透气的按摩鞋，包括鞋面和鞋底，所述鞋底包括上鞋底和下鞋底，其特征在于：所述下鞋底设有使上鞋底嵌入的凹腔，所述凹腔的底部设有按摩柱，所述按摩柱上端呈半球形，所述上鞋底上设有使按摩柱穿过的通孔，所述上鞋底的底面设有若干个弹簧槽，所述弹簧槽内安装有弹簧，所述凹腔的底部设有与弹簧相适配的凹槽；所述下鞋底的底面设有防滑区一和防滑区二，所述防滑区一上设有具有防滑功能的凸粒，所述防滑区二上设有倒齿状的槽纹，所述槽纹的中间部分设有均匀分布有防滑钉的防滑区三，以增强鞋底与地面之间的摩擦。本实用新型提供了一种利用行走过程中脚部力量来达到自动按摩效果，同时防滑和透气效果好的按摩鞋。

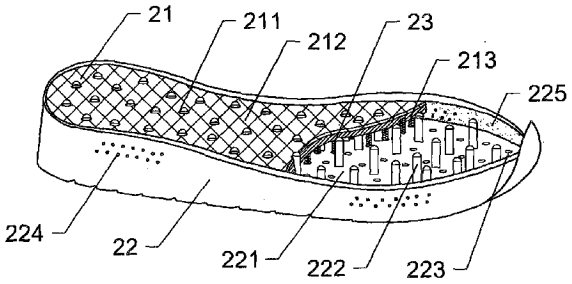

CN 205597261 U

1.一种防滑透气的按摩鞋，包括鞋面和鞋底，所述鞋底包括上鞋底和下鞋底，其特征在于：所述下鞋底设有使上鞋底嵌入的凹腔，所述凹腔的底部设有按摩柱，所述按摩柱上端呈半球形，所述上鞋底上设有使按摩柱穿过的通孔，所述上鞋底的底面设有若干个弹簧槽，所述弹簧槽内安装有弹簧，所述凹腔的底部设有与弹簧相适配的凹槽，所述凹腔的两边侧壁上设有透气孔；所述下鞋底的底面设有防滑区一和防滑区二，所述防滑区一位于底面的前端和后端，所述防滑区二位于底面的中间段，所述防滑区一上设有具有防滑功能的凸粒，所述防滑区二上设有倒齿状的槽纹，所述槽纹的中间部分设有防滑区三，所述防滑区三上设有均匀分布的防滑钉，以增强鞋底与地面之间的摩擦。

2.根据权利要求1所述的一种防滑透气的按摩鞋，其特征在于：所述凹腔的内侧壁上设置有透气膜，以避免异物通过透气孔进入凹腔。

3.根据权利要求1或2所述的一种防滑透气的按摩鞋，其特征在于：所述上鞋底由上、下两层组成，所述上层为吸附层，所述下层为支撑层，所述吸附层采用纳米活性竹炭材料制成。

4.根据权利要求1所述的一种防滑透气的按摩鞋，其特征在于：所述弹簧的长度从鞋后跟位置到鞋尖依次减短，以符合人体力学构造原理。

一种防滑透气的按摩鞋

技术领域

[0001] 本实用新型涉及一种鞋子，尤其涉及一种防滑透气的按摩鞋。

背景技术

[0002] 鞋是每个人日常生活中的必需品，随着人们生活水平的不断提高，人们对鞋的品质和要求越来越高，要求鞋穿着舒适还要有良好的透气性，但一般鞋底都是封闭式，鞋内的气味不能及时排除，穿着会很不舒服；同时人们还要求鞋具有按摩保健功能，通过按摩达到强身健体的作用。而现有的一些按摩鞋不论是电动的，还是自动按摩的，有的结构复杂，有的则造价高不易推广，还有的按摩鞋则没有考虑到鞋子的防臭透气性，不仅鞋子内极易滋生细菌，影响脚部健康，同时还要经常洗刷来保持清洁。

[0003] 现有的鞋子基本都带有防滑功能，但是在一些潮湿，或油烟较大的地方，往往地面还会粘附一些较滑或较油腻的东西，即使鞋底有防滑纹也极容易摔跤，这些场合存在着很多安全隐患。

实用新型内容

[0004] 基于上述问题，本实用新型目的在于提供一种利用行走过程中脚部力量来达到自动按摩效果，同时防滑和透气效果好的按摩鞋。

[0005] 针对以上问题，提供了如下技术方案：一种防滑透气的按摩鞋，包括鞋面和鞋底，所述鞋底包括上鞋底和下鞋底，其特征在于：所述下鞋底设有使上鞋底嵌入的凹腔，所述凹腔的底部设有按摩柱，所述按摩柱上端呈半球形，所述上鞋底上设有使按摩柱穿过的通孔，所述上鞋底的底面设有若干个弹簧槽，所述弹簧槽内安装有弹簧，所述凹腔的底部设有与弹簧相适配的凹槽，所述凹腔的两边侧壁上设有透气孔；所述下鞋底的底面设有防滑区一和防滑区二，所述防滑区一位于底面的前端和后端，所述防滑区二位于底面的中间段，所述防滑区一上设有具有防滑功能的凸粒，所述防滑区二上设有倒齿状的槽纹，所述槽纹的中间部分设有防滑区三，所述防滑区三上设有均匀分布的防滑钉，以增强鞋底与地面之间的摩擦。

[0006] 本实用新型还进一步设置为：所述凹腔的内侧壁上设置有透气膜，以避免异物通过透气孔进入凹腔。

[0007] 本实用新型还进一步设置为：所述上鞋底由上、下两层组成，所述上层为吸附层，所述下层为支撑层，所述吸附层采用纳米活性竹炭材料制成。

[0008] 本实用新型还进一步设置为：所述弹簧的长度从鞋后跟位置到鞋尖依次减短，以符合人体力学构造原理。

[0009] 本实用新型的有益效果：本实用新型是利用自身脚部的力量在行走过程达到自动按摩效果的按摩鞋。在行走过程中，当脚部向下踩时，上下鞋底之间的弹簧被压缩，上鞋底向下鞋底靠近，按摩柱从通孔中伸出，对脚部进行按摩，由此实现在行走过程中的自动按摩；同时，在行走过程中，鞋内空气与鞋外空气通过通孔和透气孔在弹簧作用下实现空气循

环，以达到良好的透气透脚汗效果；所述透气膜，可有效防止灰尘、碎石、水进入鞋内的同时又可透气，有效起到透气、透脚汗、防臭的作用；所述上鞋底的吸附层采用纳米活性竹炭材料制成，可有效吸附脚汗和散发的气味，使脚部舒适健康；所述下鞋底上设置的防滑区一和防滑区二可有效起到使鞋底与地面之间的摩擦力增大的效果，防止掉倒。

附图说明

[0010] 图1为本实用新型的外观结构示意图；

[0011] 图2为本实用新型中的鞋底的部分剖视图；

[0012] 图3为本实用新型中的鞋底的底面结构示意图。

[0013] 图中示意：1-鞋面；2-鞋底；21-上鞋底；211-通孔；212-吸附层；213-支撑层；22-下鞋底；221-凹腔；222-按摩柱；223-凹槽；224-透气孔；225-透气膜；226-防滑区一；2261-凸粒；227-防滑区二；2271-槽纹；228-防滑区三；2281-防滑钉；23-弹簧。

具体实施方式

[0014] 下面结合附图和实施例，对本实用新型的具体实施方式作进一步详细描述。以下实施例用于说明本实用新型，但不用来限制本实用新型的范围。

[0015] 如图1、图2所示，一种防滑透气的按摩鞋，包括鞋面1和鞋底2，所述鞋底2包括上鞋底21和下鞋底22，所述下鞋底22设有使上鞋底21嵌入的凹腔221，所述凹腔221的底部设有按摩柱222，所述按摩柱222上端呈半球形，所述上鞋底21上设有使按摩柱222穿过的通孔211，所述上鞋底21的底面设有若干弹簧槽(未画出)，所述弹簧槽内安装有弹簧23，所述凹腔221的底部设有与弹簧23相适配的凹槽223，所述凹腔221的两边侧壁上设有透气孔224。本实用新型是在行走过程中实现自动按摩效果的鞋子，在行走时，当脚部向下踩时，上鞋底21和下鞋底22之间的弹簧23被压缩，上鞋底21向下鞋底22靠近，凹腔221内的空气一部分通过通孔211排到鞋内，另一部分通过透气孔224排向鞋外，随之按摩柱222从通孔211中伸出，并对脚部进行按摩；当脚向上抬起时，弹簧23失去脚部作用力后恢复原长，上鞋底21向上移动，外界空气通过透气孔224进入凹腔221，鞋内空气通过通孔211进入凹腔221，同时按摩柱222退至通孔211中，由此不仅实现了在行走过程中利用自身力量达到自动按摩的效果，还实现了鞋内与鞋外的空气循环，使足部在透气的状态下保持舒适。

[0016] 进一步，所述凹腔221的内侧壁上设置有透气膜225，一方面有效起到透气、透脚汗、防臭的作用，另一方面可有效防止灰尘、碎石、水进入凹腔221，影响鞋内与鞋外的空气交换。

[0017] 如图2所示，所述上鞋底21由上面的吸附层212和下面的支撑层213组成，所述吸附层212采用纳米活性竹炭材料制成，用来吸附脚汗和散发的气味，使脚部保持清爽；所述支撑层213上设置的弹簧槽，用来支撑弹簧23的作用力。进一步，所述弹簧23的长度从鞋后跟位置到鞋尖依次减短，以符合人体力学构造原理。

[0018] 如图3所示，所述下鞋底22的底面设有防滑区一226和防滑区二227，所述防滑区一226位于底面的前端和后端，所述防滑区二227位于底面的中间段，所述防滑区一226上设有具有防滑功能的凸粒2261，用来增大鞋底与底面的摩擦力；所述防滑区二227上设有倒齿状的槽纹2271，槽纹2271可增强鞋底的耐磨性和防滑性，所述防滑区二227的中间部分设有防

滑区三228，所述防滑区三228上设有均匀分布的防滑钉2281，防滑钉2281与地面的接触面小，抓地力大，起到防滑耐磨双重功效。防滑区一226，防滑区二227和防滑区三228三者共同作用，使鞋底的防滑性和耐磨性大大增加，延长鞋子的使用寿命。

[0019] 以上所述仅是本实用新型的优选实施方式，应当指出，对于本技术领域的普通技术人员来说，在不脱离本实用新型技术原理的前提下，还可以做出若干改进和变型，上述假设的这些改进和变型也应视为本实用新型的保护范围。

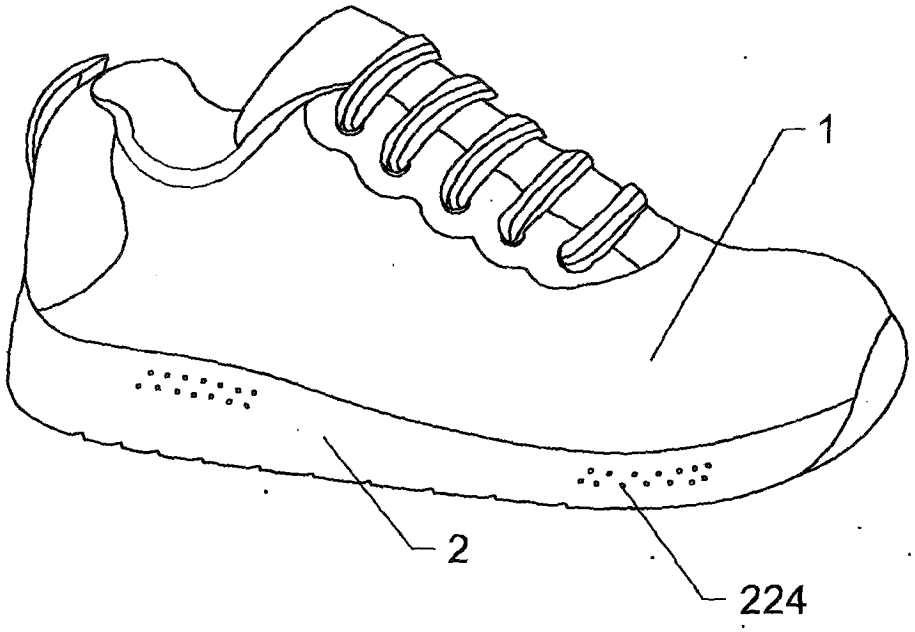

图1

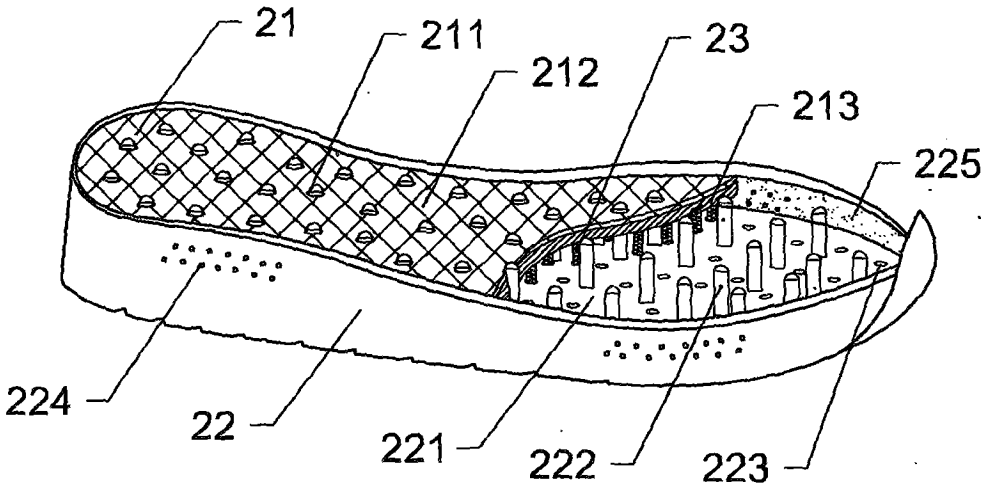

图2

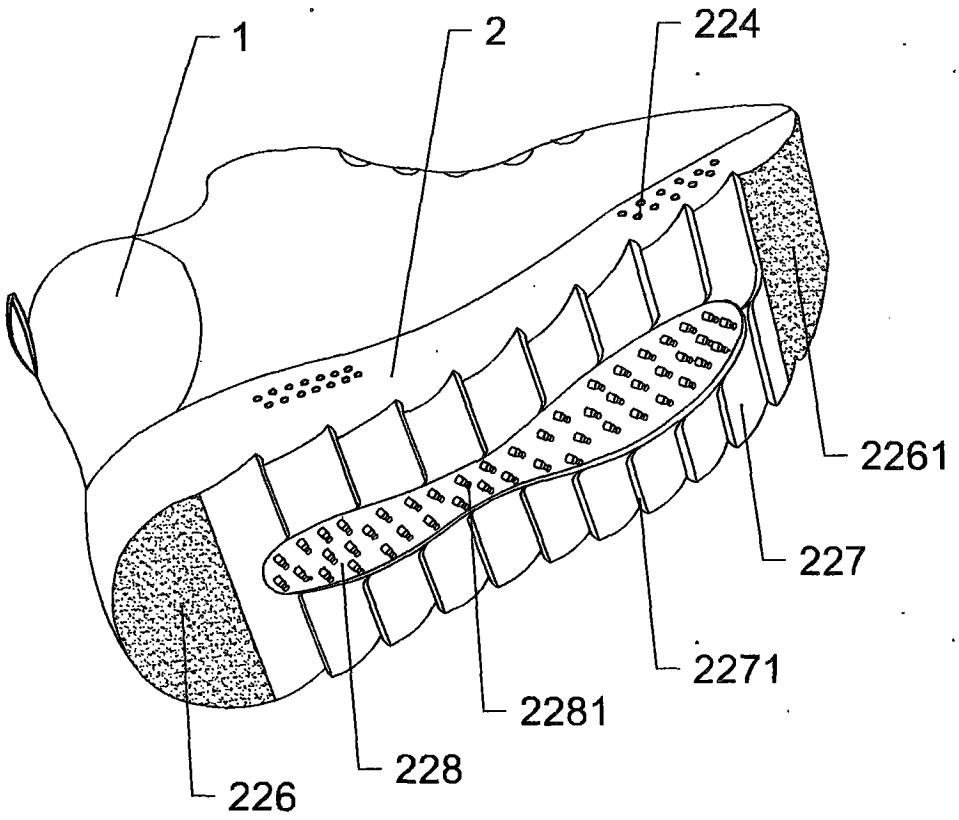

图3