(19) Europäisches Patentamt
European Patent Office
Office européen des brevets

(11) EP 1 380 704 A3

(12) EUROPÄISCHE PATENTANMELDUNG

(88) Veröffentlichungstag A3:
08.09.2004 Patentblatt 2004/37

(43) Veröffentlichungstag A2:
14.01.2004 Patentblatt 2004/03

(21) Anmeldenummer: **03012880.5**

(22) Anmeldetag: **06.06.2003**

(51) Int Cl.[7]: **E04B 9/12**, E04B 9/16

(84) Benannte Vertragsstaaten:
AT BE BG CH CY CZ DE DK EE ES FI FR GB GR HU IE IT LI LU MC NL PT RO SE SI SK TR
Benannte Erstreckungsstaaten:
AL LT LV MK

(30) Priorität: **03.07.2002 DE 10229807**

(71) Anmelder: **Vogl, Erich R.**
D-91448 Emskirchen (DE)

(72) Erfinder: **Vogl, Erich R.**
D-91448 Emskirchen (DE)

(74) Vertreter: **Schneck, Herbert, Dipl.-Phys., Dr. et al**
Rau, Schneck & Hübner
Patentanwälte
Königstrasse 2
90402 Nürnberg (DE)

(54) Kreuzverbinder

(57) Bei einem Kreuzverbinder zum Verbinden eines Klemmprofils für Langfeldplatten, Kassetten oder dergleichen, umfassend eine Klemmanordnung an der Unterseite und ein Halteprofil an der Oberseite, mit einem C-Profil einer Tragekonstruktion, wobei der Kreuzverbinder eine schlüssellochartige Ausnehmung korrespondierend zu dem Halteprofil des Klemmprofils und einen Biegeabschnitt zum Umbiegen über einen Schenkel des C-Profils aufweist, ist vorgesehen, dass die durch die schlüssellochartige Ausnehmung (5) gebildeten Schenkel beiderseits derselben derart von der Grundebene (2) weg aufgebogen sind, dass sie zwischen sich das Halteprofil (16) des Klemmprofils (15) aufnehmen können, wenn der Kreuzverbinder (1) mit seiner Grundebene (2) parallel zur Grundebene des Klemmprofils (15) auf das Halteprofil (16) aufgesetzt wird, um den Querverbinder dann um 90° zu verdrehen.

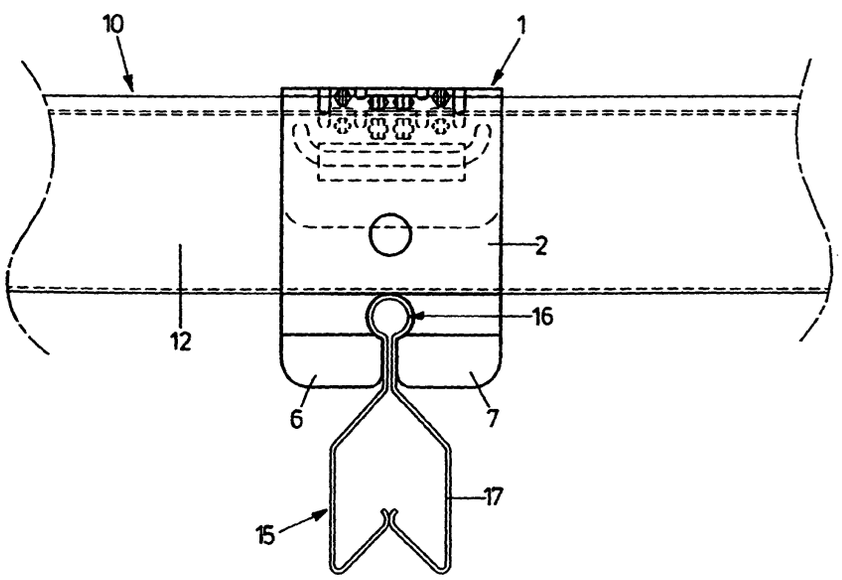

FIG. 3

EP 1 380 704 A3

Europäisches Patentamt

EUROPÄISCHER RECHERCHENBERICHT

Nummer der Anmeldung
EP 03 01 2880

EINSCHLÄGIGE DOKUMENTE

Kategorie	Kennzeichnung des Dokuments mit Angabe, soweit erforderlich, der maßgeblichen Teile	Betrifft Anspruch	KLASSIFIKATION DER ANMELDUNG (Int.Cl.7)
X	US 3 417 535 A (ZUCKERMAN JACK I) 24. Dezember 1968 (1968-12-24) * das ganze Dokument * -----	1,2	E04B9/12 E04B9/16
A	DE 84 37 638 U (AKUSTIKBAU LINDNER GMBH) 9. Mai 1985 (1985-05-09) * das ganze Dokument * -----	1	
A	DE 199 62 501 A (LINDNER AG) 5. Juli 2001 (2001-07-05) * Abbildung 1 * -----	1	

RECHERCHIERTE SACHGEBIETE (Int.Cl.7)
E04B

Der vorliegende Recherchenbericht wurde für alle Patentansprüche erstellt

Recherchenort	Abschlußdatum der Recherche	Prüfer
München	14. Juli 2004	Stern, C

KATEGORIE DER GENANNTEN DOKUMENTE

X : von besonderer Bedeutung allein betrachtet
Y : von besonderer Bedeutung in Verbindung mit einer anderen Veröffentlichung derselben Kategorie
A : technologischer Hintergrund
O : nichtschriftliche Offenbarung
P : Zwischenliteratur

T : der Erfindung zugrunde liegende Theorien oder Grundsätze
E : älteres Patentdokument, das jedoch erst am oder nach dem Anmeldedatum veröffentlicht worden ist
D : in der Anmeldung angeführtes Dokument
L : aus anderen Gründen angeführtes Dokument

& : Mitglied der gleichen Patentfamilie, übereinstimmendes Dokument

EPO FORM 1503 03.82 (P04C03)

ANHANG ZUM EUROPÄISCHEN RECHERCHENBERICHT ÜBER DIE EUROPÄISCHE PATENTANMELDUNG NR. EP 03 01 2880

In diesem Anhang sind die Mitglieder der Patentfamilien der im obengenannten europäischen Recherchenbericht angeführten Patentdokumente angegeben.
Die Angaben über die Familienmitglieder entsprechen dem Stand der Datei des Europäischen Patentamts am
Diese Angaben dienen nur zur Unterrichtung und erfolgen ohne Gewähr.

14-07-2004

Im Recherchenbericht angeführtes Patentdokument	Datum der Veröffentlichung	Mitglied(er) der Patentfamilie	Datum der Veröffentlichung
US 3417535 A	24-12-1968	KEINE	
DE 8437638 U	09-05-1985	DE 8437638 U1	09-05-1985
DE 19962501 A	05-07-2001	DE 19962501 A1	05-07-2001

EPO FORM P0461

Für nähere Einzelheiten zu diesem Anhang : siehe Amtsblatt des Europäischen Patentamts, Nr.12/82