(19)中华人民共和国国家知识产权局

(12)实用新型专利

(10)授权公告号 CN 211983993 U
(45)授权公告日 2020.11.24

(21)申请号 202020177531.9

(22)申请日 2020.02.17

(73)专利权人 华中科技大学同济医学院附属协和医院
地址 430022 湖北省武汉市江汉区解放大道1277号

(72)发明人 彭格格

(51)Int.Cl.
A41D 19/015(2006.01)

权利要求书1页 说明书3页 附图2页

(54)实用新型名称

一种留置针外用固定手套

(57)摘要

本实用新型公开了一种留置针外用固定手套，包括手套本体，所述手套本体上靠近拇指的一侧设置开口，所述开口内部靠近腕部的位置连接第一掌部魔术贴毛面带，所述第一掌部魔术贴毛面带正对的开口内部连接第一掌部魔术贴勾面带，所述第一掌部魔术贴勾面带与第一掌部魔术贴毛面带相粘接，所述开口内部拇指与食指之间且靠近第一掌部魔术贴毛面带的位置连接第二掌部魔术贴毛面带，所述开口内部与第二掌部魔术贴毛面带相对应的位置连接第二掌部魔术贴勾面带，所述第二掌部魔术贴勾面带与第二掌部魔术贴毛面带相粘接，通过魔术贴进行连接，便于调节，适应性佳。

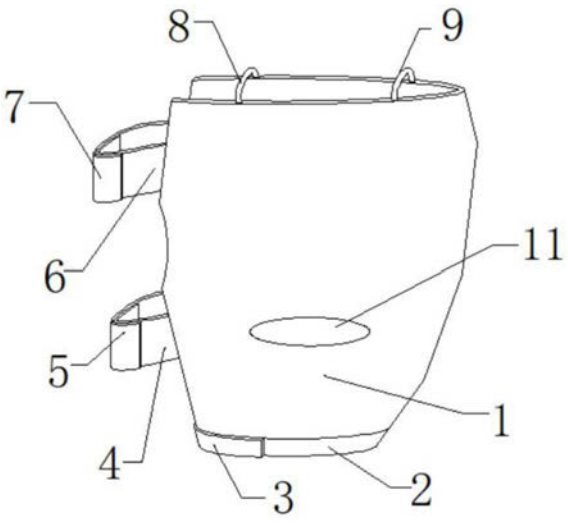

CN 211983993 U

1.一种留置针外用固定手套,包括手套本体(1),其特征在于:所述手套本体(1)上靠近拇指的一侧设置开口(10),所述开口(10)内部靠近腕部的位置连接第一掌部魔术贴毛面带(5),所述第一掌部魔术贴毛面带(5)正对的开口(10)内部连接第一掌部魔术贴勾面带(4),所述第一掌部魔术贴勾面带(4)与第一掌部魔术贴毛面带(5)相粘接,所述开口(10)内部拇指与食指之间且靠近第一掌部魔术贴毛面带(5)的位置连接第二掌部魔术贴毛面带(7),所述开口(10)内部与第二掌部魔术贴毛面带(7)相对应的位置连接第二掌部魔术贴勾面带(6),所述第二掌部魔术贴勾面带(6)与第二掌部魔术贴毛面带(7)相粘接。

2.根据权利要求1所述的一种留置针外用固定手套,其特征在于:所述开口(10)内部的手套本体(1)上腕部的位置连接腕部魔术贴毛面带(3),所述手套本体(1)外表面腕部位置固定腕部魔术贴勾面带(2),所述腕部魔术贴勾面带(2)与腕部魔术贴毛面带(3)相连接。

3.根据权利要求1所述的一种留置针外用固定手套,其特征在于:所述手套本体(1)上远离腕部的一侧靠近开口(10)的位置连接第一指缝限位带(8),且第一指缝限位带(8)为弹力绳材料。

4.根据权利要求1所述的一种留置针外用固定手套,其特征在于:所述手套本体(1)上远离腕部的一侧并远离开口(10)的位置连接第二指缝限位带(9),且第二指缝限位带(9)为弹力绳材料。

5.根据权利要求1所述的一种留置针外用固定手套,其特征在于:所述手套本体(1)采用高弹力透气面料制成。

6.根据权利要求1所述的一种留置针外用固定手套,其特征在于:所述手套本体(1)上手背位置加工椭圆形口(11)。

一种留置针外用固定手套

技术领域

[0001] 本实用新型属于医疗用具技术领域，具体涉及一种留置针外用固定手套。

背景技术

[0002] 留置针的使用能减少患儿因反复静脉穿刺而造成的痛苦及对打针的恐惧感，减轻家长的焦躁情绪，便于临床用药，急、危重患者的抢救用药，减轻护士的工作量，减少患儿疼痛，因而静脉留置针在临床广泛应用，面对患儿这一特殊群体，静脉留置针留置时间的长短和患儿的舒适成为护士及家长最为关注的问题，也是留置针成功使用的标志和推广的前提，留置针通常需要固定在病患皮肤上，传统的置留针的外在固定装置仍存在各种各样的问题，难以满足实际医护需求。

[0003] 如授权公告号为CN 209609936 U的实用新型所公开的一种留置针保护用固定手套，将固定手套带在有留置针的手上，并通过手腕固定部分将其固定在手腕上，之后需要输液时，将滑板打开，而后将输液管插入留置针内，可有效避免留置针因触碰和拉扯而导致的脱落，该手套通过普通的穿戴方式进行穿戴，不能根据病患的手部大小进行调节，且穿戴后舒适性不佳，为此我们提出一种留置针外用固定手套。

实用新型内容

[0004] 本实用新型的目的在于提供一种留置针外用固定手套，以解决上述背景技术中提出的留置针外用固定手套穿戴方式舒适性差，且不能根据病患手部的大小进行调节，适应性不佳的问题。

[0005] 为实现上述目的，本实用新型提供如下技术方案：一种留置针外用固定手套，包括手套本体，所述手套本体上靠近拇指的一侧设置开口，所述开口内部靠近腕部的位置连接第一掌部魔术贴毛面带，所述第一掌部魔术贴毛面带正对的开口内部连接第一掌部魔术贴勾面带，所述第一掌部魔术贴勾面带与第一掌部魔术贴毛面带相粘接，所述开口内部拇指与食指之间且靠近第一掌部魔术贴毛面带的位置连接第二掌部魔术贴毛面带，所述开口内部与第二掌部魔术贴毛面带相对应的位置连接第二掌部魔术贴勾面带，所述第二掌部魔术贴勾面带与第二掌部魔术贴毛面带相粘接。

[0006] 优选的，所述开口内部的手套本体上腕部的位置连接腕部魔术贴毛面带，所述手套本体外表面腕部位置固定腕部魔术贴勾面带，所述腕部魔术贴勾面带与腕部魔术贴毛面带相连接。

[0007] 优选的，所述手套本体上远离腕部的一侧靠近开口的位置连接第一指缝限位带，且第一指缝限位带为弹力绳材料。

[0008] 优选的，所述手套本体上远离腕部的一侧并远离开口的位置连接第二指缝限位带，且第二指缝限位带为弹力绳材料。

[0009] 优选的，所述手套本体采用高弹力透气面料制成。

[0010] 优选的，所述手套本体上手背位置加工椭圆形口。

[0011] 与现有技术相比，本实用新型的有益效果是：

[0012] (1)通过开口、第一掌部魔术贴勾面带、第一掌部魔术贴毛面带、第二掌部魔术贴勾面带、第二掌部魔术贴毛面带的设置，便于手套本体的穿戴，便于根据病患手部大小进行调节，操作方便。

[0013] (2)通过腕部魔术贴勾面带、腕部魔术贴毛面带、第一指缝限位带以及第二指缝限位带的设置，便于手套本体的定位，提高手套本体穿戴过程中的稳定性。

附图说明

[0014] 图1为本实用新型的三维结构示意图；

[0015] 图2为本实用新型的左视结构示意图；

[0016] 图3为本实用新型的俯视结构示意图；

[0017] 图中：1、手套本体；2、腕部魔术贴勾面带；3、腕部魔术贴毛面带；4、第一掌部魔术贴勾面带；5、第一掌部魔术贴毛面带；6、第二掌部魔术贴勾面带；7、第二掌部魔术贴毛面带；8、第一指缝限位带；9、第二指缝限位带；10、开口；11、椭圆形口。

具体实施方式

[0018] 下面将结合本实用新型实施例中的附图，对本实用新型实施例中的技术方案进行清楚、完整地描述，显然，所描述的实施例仅仅是本实用新型一部分实施例，而不是全部的实施例。基于本实用新型中的实施例，本领域普通技术人员在没有做出创造性劳动前提下所获得的所有其他实施例，都属于本实用新型保护的范围。

[0019] 请参阅图1-图3，本实用新型提供一种技术方案：一种留置针外用固定手套，包括手套本体1，手套本体1上靠近拇指的一侧设置开口10，开口10内部靠近腕部的位置连接第一掌部魔术贴毛面带5，第一掌部魔术贴毛面带5正对的开口10内部连接第一掌部魔术贴勾面带4，第一掌部魔术贴勾面带4与第一掌部魔术贴毛面带5相粘接，开口10内部拇指与食指之间且靠近第一掌部魔术贴毛面带5的位置连接第二掌部魔术贴毛面带7，开口10内部与第二掌部魔术贴毛面带7相对应的位置连接第二掌部魔术贴勾面带6，第二掌部魔术贴勾面带6与第二掌部魔术贴毛面带7相粘接。

[0020] 为了手套本体1在手腕部位的定位，本实施例中，优选的，开口10内部的手套本体1上腕部的位置连接腕部魔术贴毛面带3，手套本体1外表面腕部位置固定腕部魔术贴勾面带2，腕部魔术贴勾面带2与腕部魔术贴毛面带3相连接。

[0021] 为了手套本体1靠近食指部位的限位，使食指位置的手套本体1不会往手腕方向滑动，本实施例中，优选的，手套本体1上远离腕部的一侧靠近开口10的位置连接第一指缝限位带8，且第一指缝限位带8为弹力绳材料。

[0022] 为了手套本体1靠近小拇指部位的限位，使小拇指位置的手套本体1不会往手腕方向滑动，本实施例中，优选的，手套本体1上远离腕部的一侧并远离开口10的位置连接第二指缝限位带9，且第二指缝限位带9为弹力绳材料。

[0023] 为了提高手套本体1穿戴的舒适性，本实施例中，优选的，手套本体1采用高弹力透气面料制成。

[0024] 为了方便将与留置针连接的管道拉出至手套本体1外部，便于留置针的连接，本实

施例中，优选的，手套本体1上手背位置加工椭圆形口11。

[0025] 本实用新型的工作原理及使用流程：对手套本体1进行穿戴时，使第一指缝限位带8位于患者手部食指与中指之间，使第二限位带位置患者手部小拇指与无名指之间，从而使手套本体1自患者手掌上靠近小拇指一侧对患者手掌进行包裹，从而使手套本体1对留置针进行包裹，此时，第一掌部魔术贴勾面带4与第二掌部魔术贴勾面带6分别位于患者大拇指两侧的手背位置，然后医护人员将第一掌部魔术贴毛面带5粘贴至第一掌部魔术贴勾面带4上，使第二掌部魔术贴毛面带7粘贴至第二掌部魔术贴勾面带6上，从而实现大拇指位置手套本体1与患者手掌的贴合，然后再将腕部魔术贴毛面带3粘贴至腕部魔术贴勾面带2上即可，手套本体1只对患者手掌部位进行覆盖，且指根部空间大，舒适性佳，通过魔术贴进行连接，便于调节。

[0026] 尽管已经示出和描述了本实用新型的实施例，对于本领域的普通技术人员而言，可以理解在不脱离本实用新型的原理和精神的情况下可以对这些实施例进行多种变化、修改、替换和变型，本实用新型的范围由所附权利要求及其等同物限定。

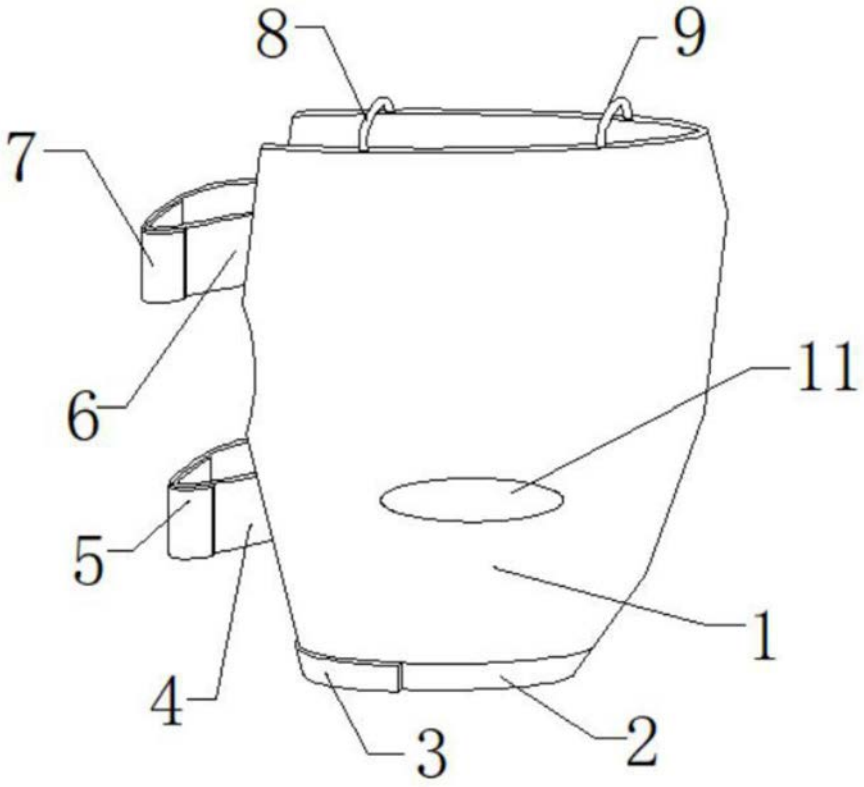

图1

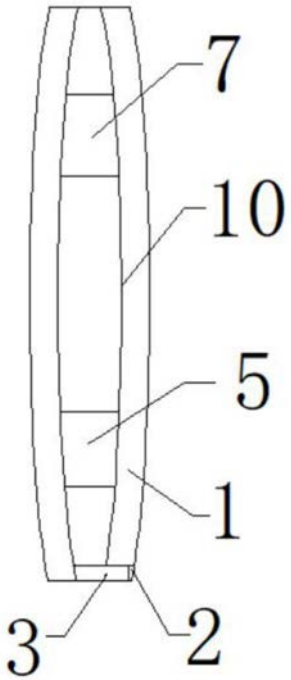

图2

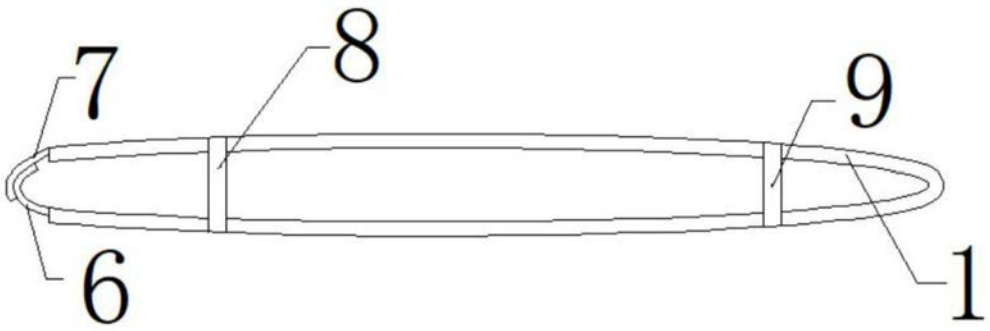

图3