(19)中华人民共和国国家知识产权局

(12)实用新型专利

(10)授权公告号 CN 206206960 U
(45)授权公告日 2017.05.31

(21)申请号 201621267084.6

(22)申请日 2016.11.21

(73)专利权人 江西服装学院
地址 330201 江西省南昌市向塘经济开发区丽湖中大道108号

(72)发明人 李莉 张伟 李渊 梁伦照

(74)专利代理机构 北京三聚阳光知识产权代理有限公司 11250
代理人 吴黎

(51)Int.Cl.
F16M 13/02(2006.01)
F16M 11/06(2006.01)

权利要求书1页 说明书4页 附图2页

(54)实用新型名称

一种可旋转支架

(57)摘要

本实用新型提供的可旋转支架，在实际使用过程中，首先将将固定部安装在卫生间的墙壁上，由于抽拉部可翻转地安装在所述固定部，因此可以将抽拉部翻转到一定角度，同时，在抽拉部的外部安装有支撑槽，此时可以将手机、平板电脑等设备放在支撑槽内部，手机的底端受到支撑槽的支撑，同时抽拉部可以顶靠在手机的背部。使整个手机或者平板电脑的机身保持稳定。通过本实用新型提供的支架，使用者首先可以解放双手，同时支架悬空设置，手机、平板等设备不会与地面直接接触，因此确保了电子产品良好的使用环境。

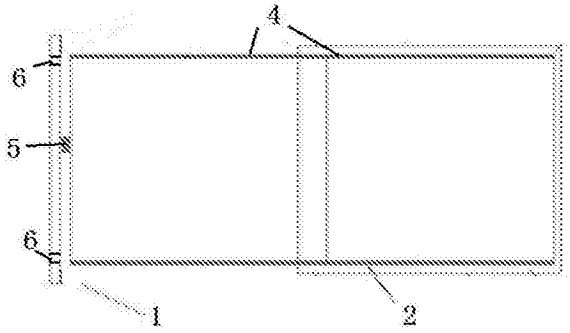

CN 206206960 U

1.一种可旋转支架,包括:

固定部(1),可固定安装在墙体上;

抽拉部(2),可翻转地安装在所述固定部(1)上;

其特征在于,所述抽拉部(2)的外部边缘上安装有支撑槽(3)。

2.根据权利要求1所述的可旋转支架,其特征在于,所述抽拉部(2)由相互嵌套、且内径逐渐增加的若干空心箱体构成,所述空心箱体的内径沿远离所述固定部(1)的方向逐渐增加。

3.根据权利要求2所述的可旋转支架,其特征在于,相邻的所述空心箱体之间安装有钢珠滑轨(4),所述空心箱体彼此之间通过钢珠滑轨(4)进行连接。

4.根据权利要求1所述的可旋转支架,其特征在于,所述抽拉部(2)沿长度方向的轴线处安装有旋转轴(5),所述抽拉部(2)能够以所述旋转轴(5)为轴线进行自转。

5.根据权利要求4所述的可旋转支架,其特征在于,所述旋转轴(5)与所述固定部(1)的连接处设有万向扣,通过所述万向扣所述抽拉部(2)可相对墙面进行翻转或以所述旋转轴(5)为轴线自转。

6.根据权利要求1-3任一所述的可旋转支架,其特征在于,所述抽拉部(2)铰接在所述固定部(1)上。

7.根据权利要求2-3任一所述的可旋转支架,其特征在于,所述空心箱体的外表面覆盖有隔水层。

8.根据权利要求1所述的可旋转支架,其特征在于,所述固定部(1)的两端成型开孔(6)。

一种可旋转支架

技术领域

[0001] 本实用新型涉及家居技术领域，具体涉及一种卫生间用可旋转支架。

背景技术

[0002] 随着科技的进步，电子产品，如手机，平板电脑已经成为我们生活当中必不可少的部分，从“低头族”到“手机综合症”，人们对电子产品的依赖程度越来越严重，走路、吃饭甚至去洗手间也就拿着手机或者平板灯移动设备不放。

[0003] 尤其是在卫生间中，对于手机或者平板等设备的稳定放置更让人头疼，首先，如果一直对电子产品手持，不利于解放双手来进行其他的工作；还有就是如果将电子产品随意放置，则容易导致电子产品受到污染或者受潮，对电子产品的寿命造成影响。

[0004] 因此，需要设计一种可用在卫生间中，方便对可移动电子产品进行稳定放置的家居。

实用新型内容

[0005] 因此，本实用新型要解决的技术问题在于克服卫生间中没有用以放置可移动电子产品的家具、影响使用者对电子产品的使用感受以及电子产品使用寿命的缺陷。

[0006] 为此，本实用新型提供一种可旋转支架，包括：固定部，可固定安装在墙体上；抽拉部，可翻转地安装在所述固定部上；所述抽拉部的外部边缘上安装有支撑槽。

[0007] 所述抽拉部由相互嵌套、且内径逐渐增加的若干空心箱体构成，所述空心箱体的内径沿远离所述固定部的方向逐渐增加。

[0008] 相邻的所述空心箱体之间安装有钢珠滑轨，所述空心箱体彼此之间通过钢珠滑轨进行连接。

[0009] 所述抽拉部沿长度方向的轴线处安装有旋转轴，所述抽拉部能够以所述旋转轴为轴线进行自转。

[0010] 所述旋转轴与所述固定部的连接处设有万向扣，通过所述万向扣所述抽拉部可相对墙面进行翻转或以所述旋转轴为轴线自转。

[0011] 所述抽拉部铰接在所述固定部上。

[0012] 所述空心箱体的外表面覆盖有隔水层。

[0013] 所述固定部的两端成型开孔。

[0014] 本实用新型技术方案，具有如下优点：

[0015] 1.本实用新型提供的可旋转支架，包括：固定部，可固定安装在墙体上；抽拉部，可翻转地安装在所述固定部上；所述抽拉部的外部边缘上安装有支撑槽。

[0016] 在实际使用过程中，首先将将固定部安装在卫生间的墙壁上，由于抽拉部可翻转地安装在所述固定部，因此可以将抽拉部翻转到一定角度，同时，在抽拉部的外部安装有支撑槽，此时可以将手机、平板电脑等设备放在支撑槽内部，手机的底端受到支撑槽的支撑，同时抽拉部可以顶靠在手机的背部。使整个手机或者平板电脑的机身保持稳定。通过本实

用新型提供的支架，使用者首先可以解放双手，同时支架悬空设置，手机、平板等设备不会与地面直接接触，因此确保了电子产品良好的使用环境。

[0017] 2.本实用新型提供的可旋转支架，所述抽拉部由相互嵌套、且内径逐渐增加的若干空心箱体构成，所述空心箱体的内径沿远离所述固定部的方向逐渐增加。

[0018] 空心箱体嵌套设置，可以使抽拉部远离墙面，拉紧抽拉部的外端与使用者之间的距离，方便使用者更好地对手机、平板设电子设备进行操作。

[0019] 3.本实用新型提供的可旋转支架，相邻的所述空心箱体之间安装有钢珠滑轨，所述空心箱体彼此之间通过钢珠滑轨进行连接。

[0020] 通过钢珠滑轨，可以防止相邻的两个空心箱体在打开过程中发生脱出。

[0021] 4.本实用新型提供的可旋转支架，所述抽拉部沿长度方向的轴线处安装有旋转轴，所述抽拉部能够以所述旋转轴为轴线进行自转。

[0022] 本实用新型提供的抽拉部除了可相对墙体翻转，还可以发生自转。例如，电子产品在使用中需要与使用者呈一定角度以便获得良好的使用效果，外力作用在抽拉部可以调节抽拉部与使用者之间的夹角，方便使用者使用。

[0023] 5.本实用新型提供的可旋转支架，所述空心箱体的外表面覆盖有隔水层。

[0024] 隔水层可以防止卫生间中的水汽深入箱体内部使箱体发霉，最终可以提高空心箱体的使用寿命。

附图说明

[0025] 为了更清楚地说明本实用新型具体实施方式或现有技术中的技术方案，下面将对具体实施方式或现有技术描述中所需要使用的附图作简单地介绍，显而易见地，下面描述中的附图是本实用新型的一些实施方式，对于本领域普通技术人员来讲，在不付出创造性劳动的前提下，还可以根据这些附图获得其他的附图。

[0026] 图1为实施例1中提供的所述可旋转支架的主视图；

[0027] 图2为图1提供的所述可旋转支架的侧视图；

[0028] 图3为实施例2中提供的所述可旋转支架的主视图；

[0029] 附图标记说明：

[0030] 1-固定部；2-抽拉部；3-支撑槽；4-钢珠滑轨；5-旋转轴；6-开孔。

具体实施方式

[0031] 下面将结合附图对本实用新型的技术方案进行清楚、完整地描述，显然，所描述的实施例是本实用新型一部分实施例，而不是全部的实施例。基于本实用新型中的实施例，本领域普通技术人员在没有做出创造性劳动前提下所获得的所有其他实施例，都属于本实用新型保护的范围。

[0032] 此外，下面所描述的本实用新型不同实施方式中所涉及的技术特征只要彼此之间未构成冲突就可以相互结合。

[0033] 实施例1

[0034] 本实施例提供一种可旋转支架，如图1和2所示，包括：固定部1，可固定安装在墙体上；抽拉部2，可翻转地安装在所述固定部1上；所述抽拉部2的外部边缘上安装有支撑槽3。

[0035] 在实际使用过程中，首先将将固定部1安装在卫生间的墙壁上，由于抽拉部2可翻转地安装在所述固定部1，因此可以将抽拉部2翻转到一定角度，同时，在抽拉部2的外部安装有支撑槽3，此时可以将手机、平板电脑等设备放在支撑槽3内部，手机的底端受到支撑槽3的支撑，同时抽拉部2可以顶靠在手机的背部。使整个手机或者平板电脑的机身保持稳定。通过实施例提供的支架，使用者首先可以解放双手，同时支架悬空设置，手机、平板等设备不会与地面直接接触，因此确保了电子产品良好的使用环境。

[0036] 具体地，所述支撑槽3不止一个，所述支撑槽3可以安装在所述抽拉部2的外棱处，包括长边处以及短边处的多条支撑槽。

[0037] 本实施例中，所述抽拉部2由相互嵌套、且内径逐渐增加的若干空心箱体构成，所述空心箱体的内径沿远离所述固定部1的方向逐渐增加。

[0038] 空心箱体嵌套设置，可以使抽拉部2远离墙面，拉紧抽拉部2的外端与使用者之间的距离，方便使用者更好地对手机、平板设电子设备进行操作。

[0039] 具体地，相邻的所述空心箱体之间安装有钢珠滑轨4，所述空心箱体彼此之间通过钢珠滑轨4进行连接。通过钢珠滑轨4，可以防止相邻的两个空心箱体在打开过程中发生脱出。

[0040] 本实施例中，所述抽拉部2沿长度方向的轴线处安装有旋转轴5，所述抽拉部2能够以所述旋转轴5为轴线进行自转。

[0041] 本实施例提供的抽拉部2除了可相对墙体翻转，还可以发生自转。例如，电子产品在使用中需要与使用者呈一定角度以便获得良好的使用效果，外力作用在抽拉部2可以调节抽拉部2与使用者之间的夹角，方便使用者使用。

[0042] 具体地，所述旋转轴5与所述固定部1的连接处设有万向扣，通过所述万向扣所述抽拉部2可相对墙面进行翻转或以所述旋转轴5为轴线自转。

[0043] 本实施例中，所述空心箱体的外表面覆盖有隔水层。隔水层可以防止卫生间中的水汽深入箱体内部使箱体发霉，最终可以提高空心箱体的使用寿命。

[0044] 本实施例中，所述固定部1的两端成型开孔6。在对固定部1的安装过程中，螺钉通过开孔6将固定部1安装在墙体上。

[0045] 实施例2

[0046] 本实施例提供一种可旋转支架，如图3所示，包括：固定部1，可固定安装在墙体上；抽拉部2，可翻转地安装在所述固定部1上；所述抽拉部2的外部边缘上安装有支撑槽3。

[0047] 在实际使用过程中，首先将将固定部1安装在卫生间的墙壁上，由于抽拉部2可翻转地安装在所述固定部1，因此可以将抽拉部2翻转到一定角度，同时，在抽拉部2的外部安装有支撑槽3，此时可以将手机、平板电脑等设备放在支撑槽3内部，手机的底端受到支撑槽3的支撑，同时抽拉部2可以顶靠在手机的背部。使整个手机或者平板电脑的机身保持稳定。通过实施例提供的支架，使用者首先可以解放双手，同时支架悬空设置，手机、平板等设备不会与地面直接接触，因此确保了电子产品良好的使用环境。

[0048] 本实施例中，所述抽拉部2由相互嵌套、且内径逐渐增加的若干空心箱体构成，所述空心箱体的内径沿远离所述固定部1的方向逐渐增加。

[0049] 空心箱体嵌套设置，可以使抽拉部2远离墙面，拉紧抽拉部2的外端与使用者之间的距离，方便使用者更好地对手机、平板设电子设备进行操作。

[0050] 具体地，相邻的所述空心箱体之间安装有钢珠滑轨4，所述空心箱体彼此之间通过钢珠滑轨4进行连接。通过钢珠滑轨4，可以防止相邻的两个空心箱体在打开过程中发生脱出。

[0051] 本实施例中，所述抽拉部2铰接在所述固定部1上。

[0052] 在安装过程中，固定部1与地面倾斜一定角度安装，从而方便使用者观看平板或者手机的屏幕显示的图像。

[0053] 本实施例中，所述空心箱体的外表面覆盖有隔水层。隔水层可以防止卫生间中的水汽深入箱体内部使箱体发霉，最终可以提高空心箱体的使用寿命。

[0054] 本实施例中，所述固定部1的两端成型开孔6(图中未标出)。在对固定部1的安装过程中，螺钉通过开孔6将固定部1安装在墙体上。

[0055] 显然，上述实施例仅仅是为清楚地说明所作的举例，而并非对实施方式的限定。对于所属领域的普通技术人员来说，在上述说明的基础上还可以做出其它不同形式的变化或变动。这里无需也无法对所有的实施方式予以穷举。而由此所引伸出的显而易见的变化或变动仍处于本实用新型创造的保护范围之中。

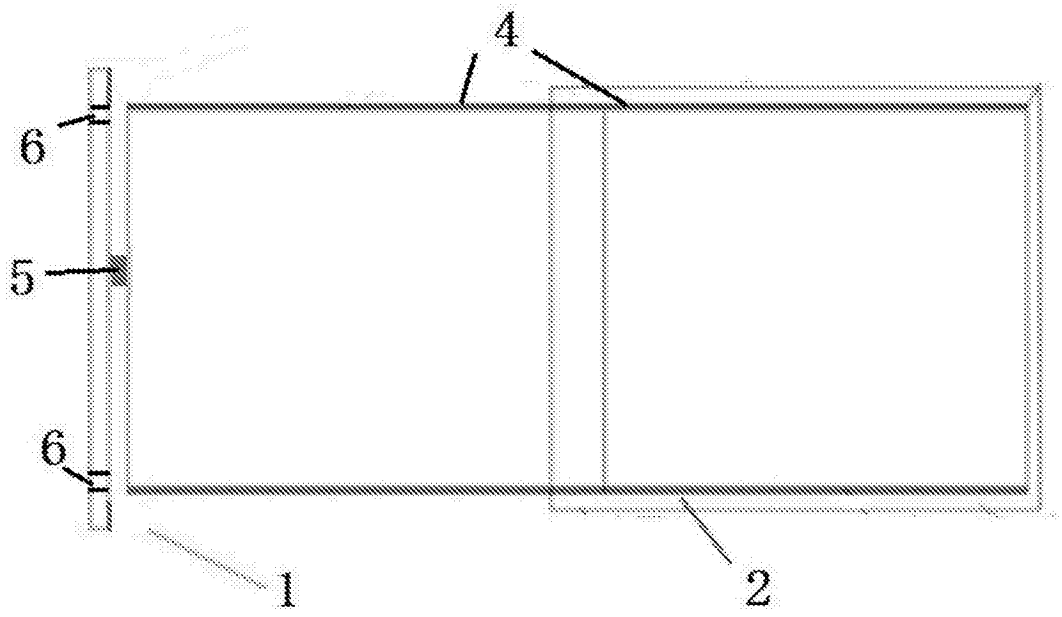

图1

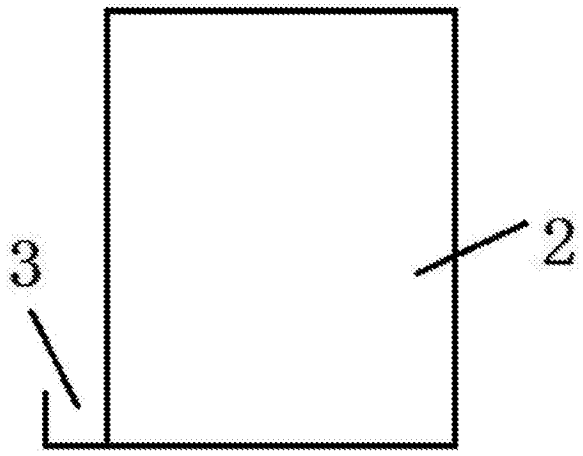

图2

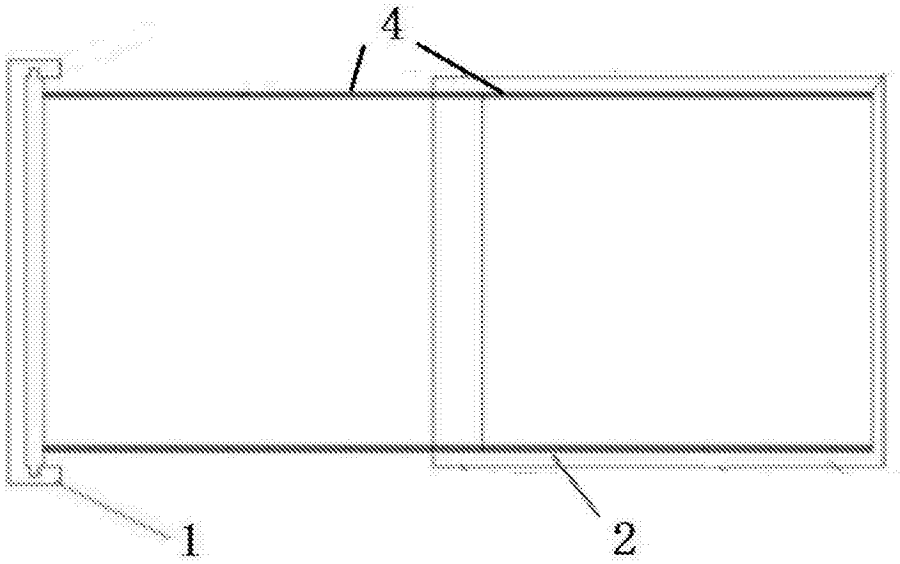

图3