(19) 대한민국특허청(KR)
(12) 공개특허공보(A)

(51) 。Int. Cl. [7]
A47C 7/62

(11) 공개번호 특2003-0025150
(43) 공개일자 2003년03월28일

(21) 출원번호 10-2001-0058124
(22) 출원일자 2001년09월19일

(71) 출원인 권삼기
경상북도 구미시 송정동 455-1 우방1차아파트 1차 3동 507호

(72) 발명자 권삼기
경북구미시인의동624-8

심사청구 : 있음

(54) 허리 보호용 의자

요약

의자에 장시간 앉아 있으면 허리에 부담이 많이가, 허리가 아프거나, 요추에 이상이 올 수 있다.

허리의 보호를 위해 만든다.

대표도

도 1

색인어
팔받침애 이동고리 조정기 원통형 나사식파이프 고정판 구동기어

명세서

도면의 간단한 설명

도1은 허리 보호기를 의자의 양옆에서 부착한다.

도2는 허리 보호기를 의자의 뒷부분에 부착한다.

도3은 상체를 들지 않고 17번의 핸들 (a)를 돌려 상체를 올려준다.

＜도면의 주요부분에 대한 부호의 설명＞

1.팔받침대

2. 이동고리

5. 고정핸들

7. 원통형 나사식 파이프

9. 고정판

13.14. 구동기어

발명의 상세한 설명

발명의 목적

발명이 속하는 기술 및 그 분야의 종래기술

본 발명은 요통이 있는 사람이 많고, 요통환자가 책을 볼 때 의자에 30분만 앉아 있어도 요통이와 장시간 의자에 앉아 있을 수 없는 것에 발명한 것이다.

병원에서 다리 절단 환자에게 지팡이로 받혀준다.

발명이 이루고자 하는 기술적 과제

본 발명은 의자의 옆면, 또는 뒷면에서 의자의 모델에 따라 편리하게 제작할 수 있으며, 사용자는 필요할 때는 간단하게 조정기를 돌려 허리 보호기를 착용함으로 사용하기 편리하다.

발명의 구성 및 작용

본 발명은 현재 사용중인 의자 팔받침대(1)을

원형파이프로 바꾸어 그 위에 이동고리(2)를

부착하여 좌우로 허리 보호기를 이동할 수 있게끔 함으로

사용할 때는 사용자가 편리한 위치에서 고정하면 된다.

사용치 않을 때는 의자 옆면에 두면된다. [도1]의 c는 팔받침대

(3)온 높이를 조절하게끔 되어

이동고리(2)에서 양 옆가슴에 고정하기 좋은 위치에 고정한다.

고정축(4)는 고정핸들(5)를 돌려 사용하는 사람의 옆가슴에 알맞게 죄어준다.

좌우 흔들림대 (8)은 주름으로 되어 좌우로는 흔들려도 상하는 흔들리지 않게 한다.

재표는 플라스틱 그러므로 의자에서 상체가 앞뒤로 움직일 수도 있다.

고정판(9)는 활모양으로 양 옆가슴에 부착하는 역할을 한다.

스폰지(10)은 양옆가슴 부착시 압력을 줄여준다.

[도2]의 고정대(11)은 고정기는(12)

13,14는 구동기어 동력을 수직전달

15는 의자의 밑면에서 14와 17의 연결축

16은 의자의 앞면에 부착

17의 (a) 핸들을 돌리면 양옆의 허리보호기가 올라간다.상체를 들지 않아도 된다.

알맞은 위치에서 16의 (b)의 홈에 끼워 움직이지 않게 한다.

발명의 효과

엉덩이가 의자면에서 3cm정도 높으므로 편안히

일을 할 수 있다. 또한 사무직, 생산직, 운전기사, 학생 등장시간 앉아서 일하는 분은 필요에 따라 사용할 때 피로를 많이 줄여 주며, 허리를 보호한다. 앉아서 일했는대도 퇴근 후 많이 피곤한 것은 체중이 허리에만 쌓이기 때문이다.

그리고 책을 가까이서 보는 학생에게는 자세 교정에도 좋다.

(57) 청구의 범위

청구항 1.

허리 보호용 의자는 사용시 상체를 3cm정도 들어서 허리 보호기를 부착하면 요통이 있어도 장시간 의자에 앉아서 일을 할 수 있다. 착용시 고정판의 압력이 문제화되지만 조금만 조여도 상체는 내려가지 않으며 압력은 거의 느끼지 못한다.

도면

도면 1

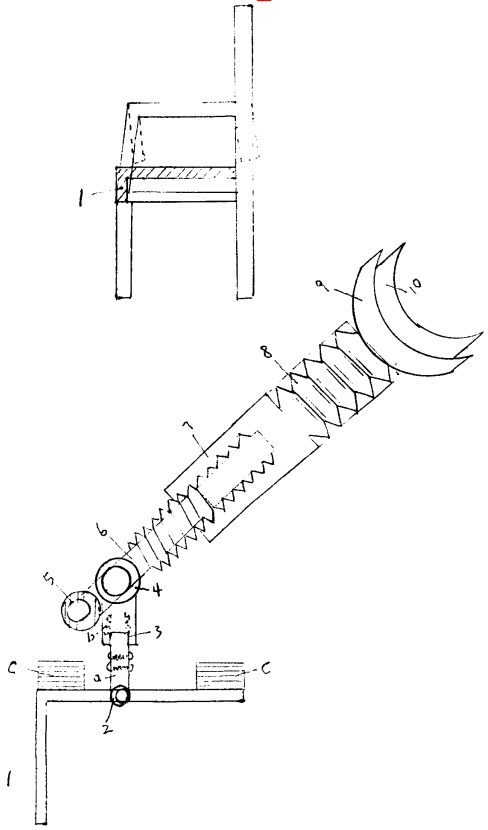

도면 2

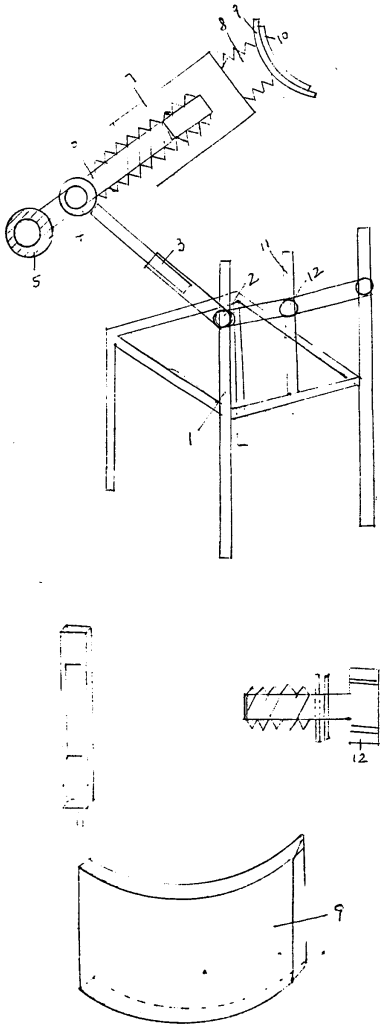

도면 3

