(19)中华人民共和国国家知识产权局

(12)实用新型专利

(10)授权公告号 CN 203183259 U
(45)授权公告日 2013.09.11

(21)申请号 201320250817.5

(22)申请日 2013.04.23

(73)专利权人 张爱新
地址 271600 山东省肥城市人民医院产房

(72)发明人 张爱新

(51)Int.Cl.
A61G 13/00(2006.01)

权利要求书1页 说明书1页 附图1页

(54)实用新型名称

分娩助产床

(57)摘要

分娩助产床，属于医疗用具技术领域。本实用新型的技术方案是：包括床板和床腿，其特征是在床板中段设有臀托，臀托上设有防滑纹，臀托两侧设有斜臂，斜臂前端设有臀夹。本实用新型结构简单，在给产妇进行自然分娩接生时能够固定产妇臀部，有利于胎儿娩出，减轻了助产人员的工作难度。

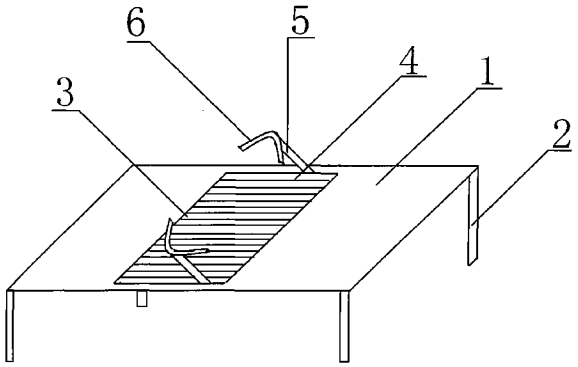

CN 203183259 U

1. 分娩助产床，包括床板 (1) 和床腿 (2)，其特征是：在床板 (1) 中段设有臀托 (3)，臀托 (3) 上设有防滑纹 (4)，臀托 (3) 两侧设有斜臂 (5)，斜臂 (5) 前端设有臀夹 (6)。

分娩助产床

[0001] 技术领域：本实用新型属于医疗用具技术领域，具体地讲是一种分娩助产床。

[0002] 背景技术：目前，临床上在给产妇进行自然分娩接生时，产妇躺在产床上，由于宫缩产生疼痛，产妇臀部会不自主的抬起和扭动，这样用力点不固定，不利于胎儿的顺利娩出，也给助产人员增加了极大的工作难度。

[0003] 发明内容：本实用新型的目的是提供一种在给产妇进行自然分娩接生时能够固定产妇臀部，有利于胎儿娩出的分娩助产床。

[0004] 本实用新型的技术方案是：包括床板和床腿，其特征是在床板中段设有臀托，臀托上设有防滑纹，臀托两侧设有斜臂，斜臂前端设有臀夹。

[0005] 本实用新型的有益效果是：本实用新型结构简单，在给产妇进行自然分娩接生时能够固定产妇臀部，有利于胎儿娩出，减轻了助产人员的工作难度。

[0006] 附图说明：附图 1 为本实用新型的结构示意图。

[0007] 图中 1、床板，2、床腿，3、臀托，4、防滑纹，5、斜臂，6、臀夹。

[0008] 具体实施方式：包括床板 1 和床腿 2，其特征是在床板 1 中段设有臀托 3，臀托 3 上设有防滑纹 4，臀托 3 两侧设有斜臂 5，斜臂 5 前端设有臀夹 6。在给产妇进行自然分娩接生时，产妇臀部放在臀托 3 上，并用臀夹 6 夹持在髂骨上固定即可。

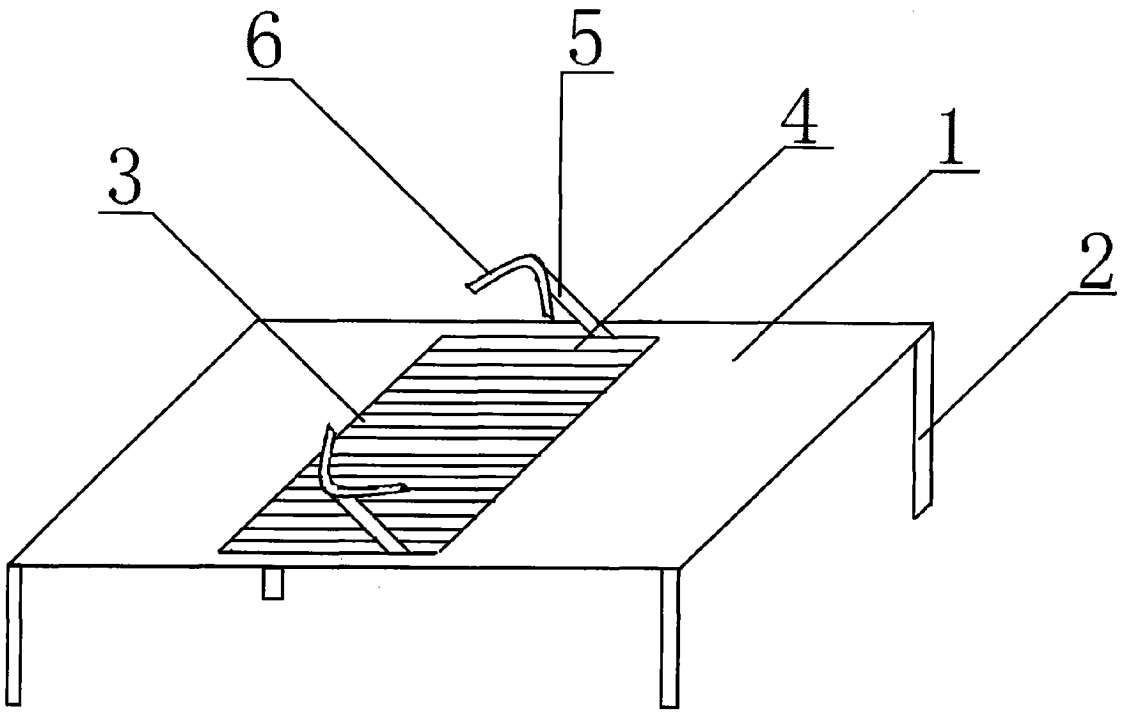
6
5
4
1
3
2