(19)国家知识产权局

(12)实用新型专利

(10)授权公告号 CN 216834398 U
(45)授权公告日 2022.06.28

(21)申请号 202122985865.6

(22)申请日 2021.11.30

(73)专利权人 中山市蒂丽舍厨房设备制造有限公司
地址 528403 广东省中山市三角镇高平大道97号B栋

(72)发明人 李成杰

(74)专利代理机构 东莞市卓易专利代理事务所(普通合伙) 44777
专利代理师 张晓华

(51)Int.Cl.
B65B 11/02(2006.01)

权利要求书1页 说明书3页 附图2页

(54)实用新型名称

一种包装货架

(57)摘要

本实用新型公开一种包装货架，包括两个主安装架体和打包机构，两个所述主安装架体的两侧外壁均安装有打包机构，所述打包机构包括连接块、连接转轴、翻板、延伸板和连接支撑板；本实用新型既解决了传统纯人工包装的效果很不理想的问题，又解决了全自动的机器成本太贵的问题，通过设置的打包机构，这样有利于在包装时，把包装纸皮放置在转杆本体上，货板放上连接支撑板上，往上推动翻板，直至纸皮压不动，也即是纸皮完全贴住货板时，届时完成包装，这样不仅仅对成本大大的缩减，不论是人工还是金钱上的成本，同时该装置还可以根据板材实际情况的大小进行调节，这样包装呈现的效果很理想。

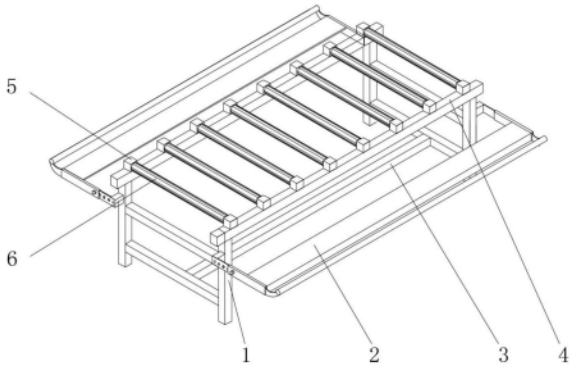

CN 216834398 U

1.一种包装货架,包括两个主安装架体(1)和打包机构(2),其特征在于:两个所述主安装架体(1)的两侧外壁均安装有打包机构(2),所述打包机构(2)包括连接块(201)、连接转轴(202)、翻板(203)、延伸板(204)和连接支撑板(205),两个所述主安装架体(1)的两侧外壁均通过连接转轴(202)安装有两个连接块(201),两个所述连接块(201)的一侧外壁均固定连接有翻板(203),所述翻板(203)的外侧壁均套设有延伸板(204),所述延伸板(204)之间固定连接有连接支撑板(205)。

2.根据权利要求1所述的一种包装货架,其特征在于:所述连接支撑板(205)的后方设置有握把(206),所述握把(206)安装在延伸板(204)的外侧壁,所述翻板(203)通过连接转轴(202)与主安装架体(1)构成旋转结构。

3.根据权利要求1所述的一种包装货架,其特征在于:所述翻板(203)的一侧外壁等间距开设有限位孔,所述延伸板(204)通过安装限位螺栓(207)与翻板(203)固定连接。

4.根据权利要求1所述的一种包装货架,其特征在于:两个所述主安装架体(1)之间固定连接有连接支撑柱(3),两个所述主安装架体(1)的顶端均固定连接有安装顶板(4)。

5.根据权利要求4所述的一种包装货架,其特征在于:所述安装顶板(4)的顶端均安装有多个转杆安装块(5),所述转杆安装块(5)的内部均安装有转杆本体(6),所述转杆安装块(5)以安装顶板(4)的外侧壁呈等间距设置。

6.根据权利要求1所述的一种包装货架,其特征在于:所述主安装架体(1)的底端安装有两个万向轮(7)。

一种包装货架

技术领域

[0001] 本实用新型涉及包装货架技术领域，尤其涉及一种包装货架。

背景技术

[0002] 包装货架就是一种主要针对板材的包装过程中需要使用的一种货架，经常适用于在板材生产工序后，对生产完成后的板材进行打包，常常纯人工打包需要使用包装货架或者使用全自动打包设备对板材进行打包；

[0003] 针对板材的包装，市面上有两种方式，第一种是纯人工包装，包装的成本很低，但是包装的效果很不理想，另一种是购买全自动的机器进行包装打包，效果很好，但是每台机器的成本太贵，价格得到上百万元，因此本实用新型提出一种包装货架以解决现有技术中存在的问题。

实用新型内容

[0004] 针对上述问题，本实用新型的目的在于提出一种包装货架，该包装货架解决了纯人工包装效果很不理想和全自动的机器成本太贵的问题。

[0005] 为实现本实用新型的目的，本实用新型通过以下技术方案实现：一种包装货架，包括两个主安装架体和打包机构，两个所述主安装架体的两侧外壁均安装有打包机构，所述打包机构包括连接块、连接转轴、翻板、延伸板和连接支撑板，两个所述主安装架体的两侧外壁均通过连接转轴安装有两个连接块，两个所述连接块的一侧外壁均固定连接有翻板，所述翻板的外侧壁均套设有延伸板，所述延伸板之间固定连接有连接支撑板。

[0006] 进一步改进在于：所述连接支撑板的后方设置有握把，所述握把安装在延伸板的外侧壁，所述翻板通过连接转轴与主安装架体构成旋转结构。

[0007] 进一步改进在于：所述翻板的一侧外壁等间距开设有限位孔，所述延伸板通过安装限位螺栓与翻板固定连接。

[0008] 进一步改进在于：两个所述主安装架体之间固定连接有连接支撑柱，两个所述主安装架体的顶端均固定连接有安装顶板。

[0009] 进一步改进在于：所述安装顶板的顶端均安装有多个转杆安装块，所述转杆安装块的内部均安装有转杆本体，所述转杆安装块以安装顶板的外侧壁呈等间距设置。

[0010] 进一步改进在于：所述主安装架体的底端安装有两个万向轮。

[0011] 本实用新型的有益效果为：本实用新型既解决了传统纯人工包装的效果很不理想的问题，又解决了全自动的机器成本太贵的问题，通过设置的打包机构，这样有利于在包装时，把包装纸皮放置在转杆本体上，货板放上连接支撑板上，往上推动翻板，直至纸皮压不动，也即是纸皮完全贴住货板时，届时完成包装，这样不仅仅对成本大大的缩减，不论是人工还是金钱上的成本，同时该装置还可以根据板材实际情况的大小进行调节，这样包装呈现的效果很理想。

附图说明

[0012] 图1为本实用新型的主视结构示意图。

[0013] 图2为本实用新型的打包机构翻转过程结构示意图。

[0014] 图3为本实用新型的主安装架体的正视示意图。

[0015] 图4为本实用新型的主安装架体的俯视示意图。

[0016] 图5为本实用新型的打包机构零件结构示意图。

[0017] 其中：1、主安装架体；2、打包机构；201、连接块；202、连接转轴；203、翻板；204、延伸板；205、连接支撑板；206、握把；207、限位螺栓；3、连接支撑柱；4、安装顶板；5、转杆安装块；6、转杆本体；7、万向轮。

具体实施方式

[0018] 为了加深对本实用新型的理解，下面将结合实施例对本实用新型做进一步详述，本实施例仅用于解释本实用新型，并不构成对本实用新型保护范围的限定。

[0019] 实施例一

[0020] 根据图1-图5所示，本实施例提供了一种包装货架，包括两个主安装架体1和打包机构2，两个主安装架体1的两侧外壁均安装有打包机构2，打包机构2包括连接块201、连接转轴202、翻板203、延伸板204和连接支撑板205，两个主安装架体1的两侧外壁均通过连接转轴202安装有两个连接块201，两个连接块201的一侧外壁均固定连接有翻板203，翻板203的外侧壁均套设有延伸板204，延伸板204之间固定连接有连接支撑板205，通过设置的打包机构2，这样有利于在包装时，把包装纸皮放置在转杆本体6上，货板放上连接支撑板205上，往上推动翻板203，直至纸皮压不动，也即是纸皮完全贴住货板时，届时完成包装，这样不仅仅对成本大大的缩减，不论是人工还是金钱上的成本，而且包装呈现的效果很理想。

[0021] 连接支撑板205的后方设置有握把206，握把206安装在延伸板204的外侧壁，翻板203通过连接转轴202与主安装架体1构成旋转结构，通过设置的延伸板204，这样有利于根据实际情况进行调节延伸板204从而实现对连接支撑板205进行调节，这样就达到了最佳的位置对板材进行固定，从而实现更好的包装效果。

[0022] 翻板203的一侧外壁等间距开设有限位孔，延伸板204通过安装限位螺栓207与翻板203固定连接，通过设置的限位螺栓207，这样有利于在调节延伸板204调节完成后，通过限位螺栓207将调节延伸板204进行锁死。

[0023] 两个主安装架体1之间固定连接有连接支撑柱3，两个主安装架体1的顶端均固定连接有安装顶板4，通过设置的连接支撑柱3，这样便于对两个主安装架体1之间进行连接并同时提高其稳定性。

[0024] 安装顶板4的顶端均安装有多个转杆安装块5，转杆安装块5的内部均安装有转杆本体6，转杆安装块5以安装顶板4的外侧壁呈等间距设置，通过设置的转杆本体6，这样便于通过顶端设置的多个转杆本体6，对包装完成的货板进行推动进行下料，这样提高了装置的实用性和便利性。

[0025] 主安装架体1的底端安装有两个万向轮7，通过设置的两个万向轮7，这样便于对整个装置进行转运和进行移动，这样提高了装置的实用性和便利性。

[0026] 使用时，首先将把包装纸皮放置在转杆本体6上进行平铺，其次通过设置的延伸板

204,这样有利于根据实际情况进行调节延伸板204从而实现对连接支撑板205进行调节,再将需要包装的货板放置在一侧连接支撑板205的上方,并通过握把206进行限位,之后进行往上推动翻板203,使连接支撑板205上方需要包装的货板与包装纸皮完全贴住货板时,届时完成包装,之后就可以通过绑带之类的对包装纸皮进行固定,然后再通过顶端设置的多个转杆本体6,对包装完成的货板进行推动进行下料,再进行对新的需要包装的货板进行操作,如此循环操作,这样不仅仅对成本大大的缩减,不论是人工还是金钱上的成本,而且包装呈现的效果很理想,这样一种包装货架就使用完成了。

[0027] 以上显示和描述了本实用新型的基本原理、主要特征和优点。本行业的技术人员应该了解,本实用新型不受上述实施例的限制,上述实施例和说明书中描述的只是说明本实用新型的原理,在不脱离本实用新型精神和范围的前提下,本实用新型还会有各种变化和改进,这些变化和改进都落入要求保护的本实用新型范围内。本实用新型要求保护范围由所附的权利要求书及其等效物界定。

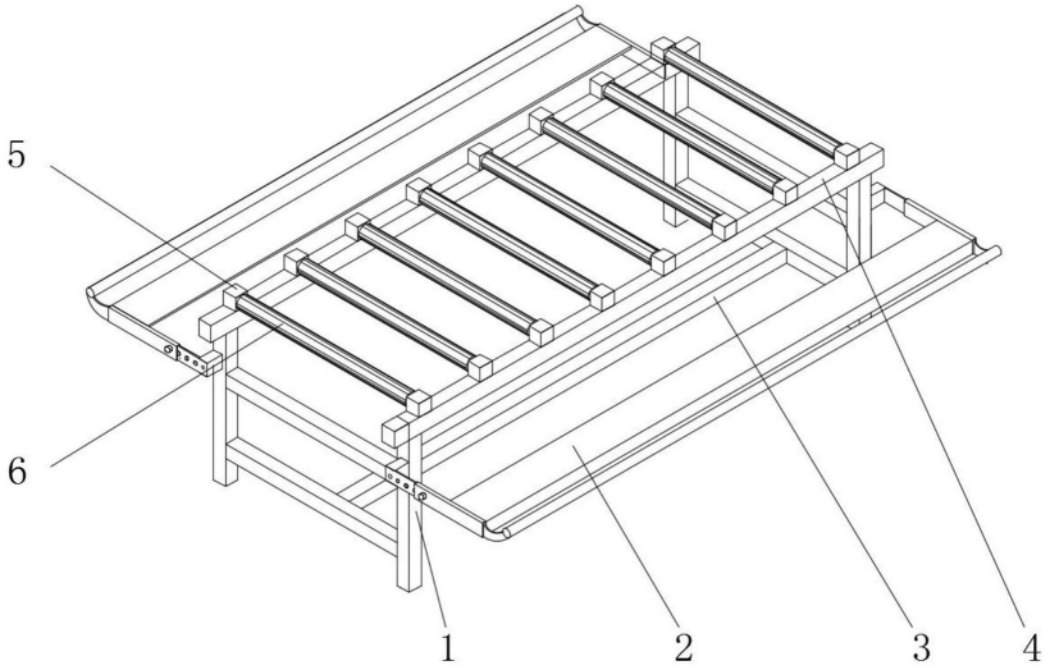

图1

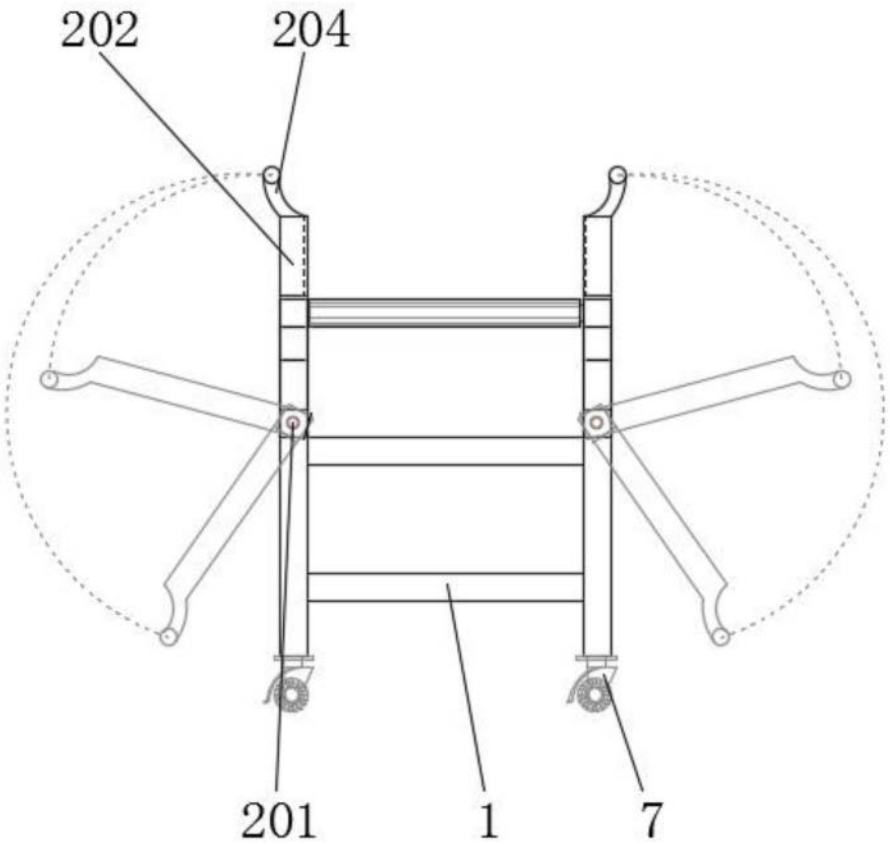

图2

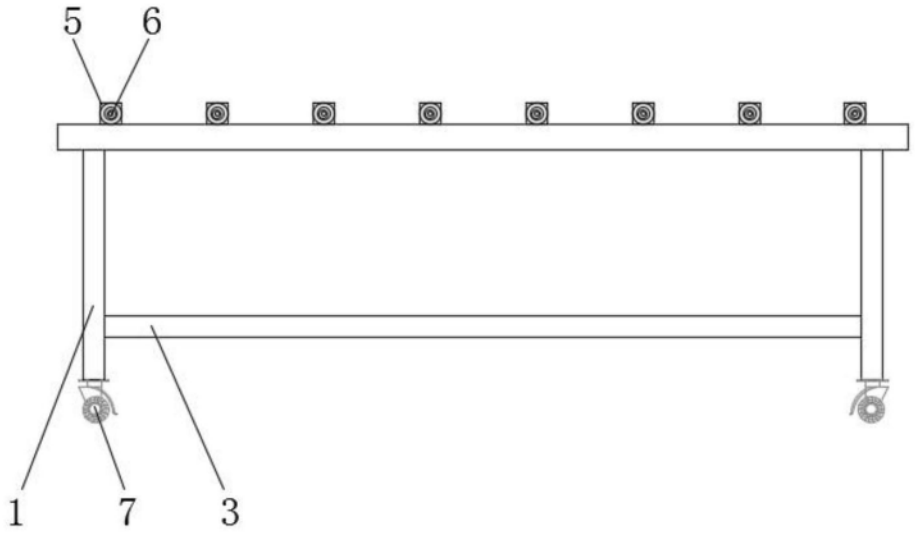

图3

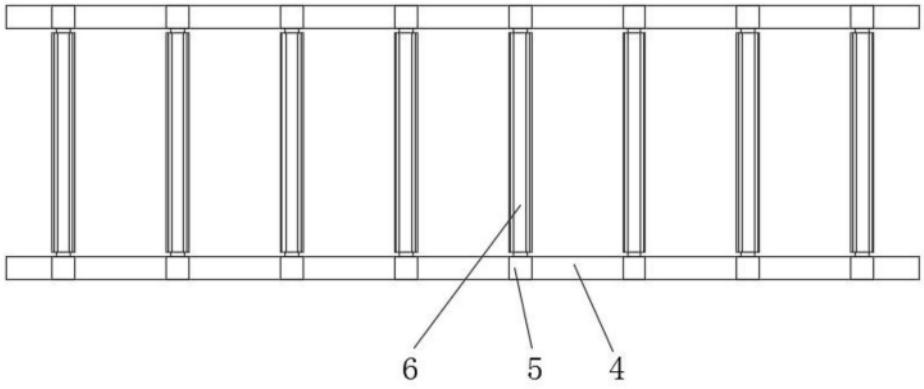

图4

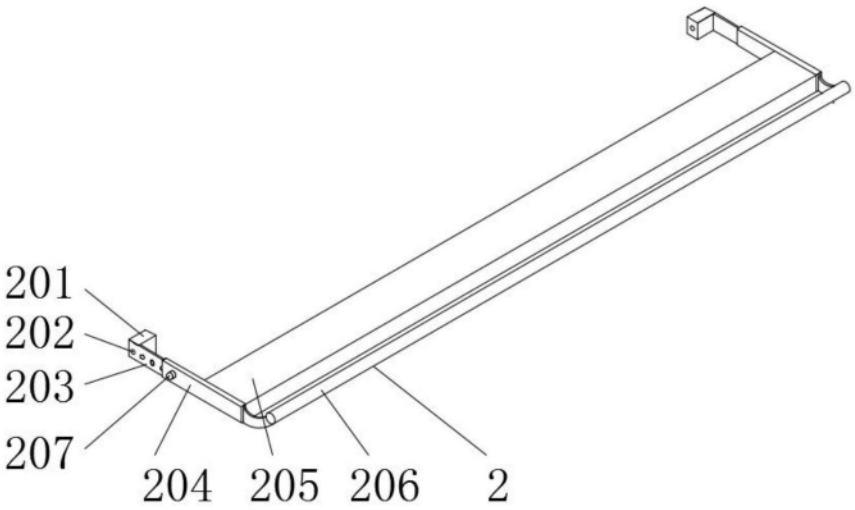

图5