(19)中华人民共和国国家知识产权局

(12)实用新型专利

(10)授权公告号 CN 205098151 U
(45)授权公告日 2016.03.23

(21)申请号 201520523484.8

(22)申请日 2015.07.20

(73)专利权人 云南海仕首创科技有限公司
地址 650000 云南省昆明市盘龙区天宇康苑3-A幢4层AB405号

(72)发明人 樊仕松

(51)Int.Cl.
B60S 3/04(2006.01)

权利要求书1页 说明书2页 附图2页

(54)实用新型名称

一种移动洗车装置

(57)摘要

本实用新型公开了一种移动洗车装置，其包括运输装置、动力装置、太阳能发电装置和储存装置，所述动力装置和储存装置均设置于运输装置上，所述储存装置用于存储洗车用的水和清洗剂，所述动力装置为运输装置的行走和储存装置的清洗提供动力。本实用新型的目的是旨在提供一种储水量大，移动距离远，洗车方便的移动洗车装置。

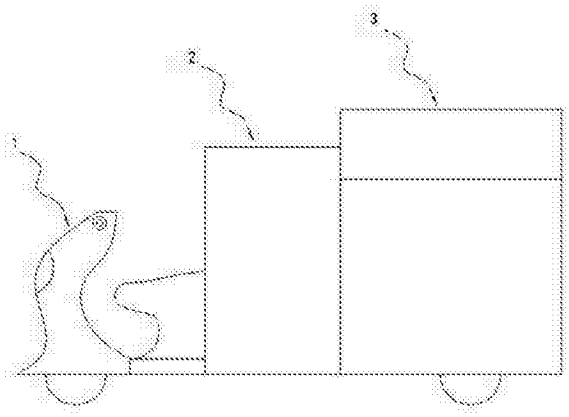

CN 205098151 U

1.一种移动洗车装置，其特征在于，包括运输装置、动力装置和储存装置，所述动力装置和储存装置均设置于运输装置上，所述储存装置用于存储洗车用的水、喷枪和清洗剂，所述动力装置为运输装置的行走和储存装置的清洗提供动力，所述储存装置包括壳体，所述壳体上部有隔板，隔板上方设置有载物台，隔板下方为水箱，所述水箱内部设置有出液管，所述出液管的出水端与水泵进水管的进水端连接，所述载物台上设置有盖板，所述盖板与壳体转动连接，所述盖板顶部连接有太阳能集热板。

2.根据权利要求1所述的一种移动洗车装置，其特征在于，所述的运输装置为电动运输装置或机械运输装置中的一种或二种组合。

3.根据权利要求1或2所述的一种移动洗车装置，其特征在于，所述动力装置包括外壳，所述外壳内部设置有蓄电池组和水泵，所述水泵与蓄电池组电性连接，所述水泵上设置有进水管和出水管，所述进水管的进水端与储存装置内的水箱连接，所述出水管与喷枪连接。

4.根据权利要求1所述的一种移动洗车装置，其特征在于，所述的太阳能集热板通过太阳能发电装置与蓄电池组连接。

5.根据权利要求1所述的一种移动洗车装置，其特征在于，盖板顶部连接的太阳能集热板是通过支架固定在盖板顶部或侧部。

6.根据权利要求1所述的一种移动洗车装置，其特征在于，所述的喷枪为雾化喷枪。

一种移动洗车装置

技术领域

[0001] 本实用新型属于洗车设备设备技术领域，具体是涉及一种移动洗车装置。

背景技术

[0002] 传统的洗车一般是车主到固定的洗车场进行洗车，洗车人员采用高压水流进行冲洗，这种洗车方式耗水量大，噪音大，并且车主必须到固定的洗车场去才能享受洗车服务，若是需要排队那更是麻烦，费时费心，给车主带来了不便。为克服上述问题，现有技术提供了一种移动洗车装置，但是现有的移动洗车装置使用人工推动，移动距离近，储水量小，洗车不方便。

实用新型内容

[0003] 针对上述现有技术中的不足之处，本实用新型的目的是旨在提供一种储水量大，移动距离远，洗车方便的移动洗车装置。

[0004] 本实用新型所述的移动洗车装置，包括运输装置、动力装置和储存装置，所述动力装置和储存装置均设置于运输装置上，所述储存装置用于存储洗车用的水、喷枪和清洗剂，所述动力装置为运输装置的行走和储存装置的清洗提供动力。

[0005] 所述的运输装置为电动运输装置或机械运输装置中的一种或二种组合。

[0006] 所述动力装置包括外壳，所述外壳内部设置有蓄电池组和水泵，所述水泵与蓄电池组电性连接，所述水泵上设置有进水管和出水管，所述进水管的进水端与储存装置内的水箱连接，所述出水管与喷枪连接。

[0007] 所述储存装置包括壳体，所述壳体上部有隔板，隔板上方设置有载物台，隔板下方为水箱，所述水箱内部设置有出液管，所述出液管的出水端与水泵进水管的进水端连接，所述载物台上设置有盖板，所述盖板与壳体转动连接，所述盖板顶部连接有太阳能集热板。

[0008] 所述的太阳能集热板通过太阳能发电装置与蓄电池组连接。

[0009] 所盖板顶部连接的太阳能集热板是通过支架固定在盖板顶部或侧部。

[0010] 所述的喷枪为雾化喷枪，雾化喷枪一方面可以节约用水，另一方面不会冲击车表面，形成水花乱溅，影响环境和过往行人。

[0011] 为了解决上述技术问题，本实用新型是通过以下技术方案实现的：一种移动洗车装置，其包括运输装置、动力装置和储存装置，所述动力装置和储存装置均设置于运输装置上，所述储存装置用于存储洗车用的水和清洗剂，所述动力装置为运输装置的行走和储存装置的清洗提供动力。对于本实用新型来说，运输装置主要是指电瓶车或者是汽油、柴油发动机提供动能的机车，即运输装置的使用，可以确保工作人员在距离洗车站很远的地方实现洗车，只需要车主与工作人员之间相互沟通即可实现洗车，不需要车主到洗车站排队或者绕道至洗车站洗车，大大的方便了车主的选择，车主既可以到洗车站洗车也可以与工作人员联系后工作人员上门服务，为了保证运输装置的行程，还可以使用电汽混合的装置；动力装置既可以作为电瓶车的动力源又作为储存装置的动力源，最大限度的使用电瓶车的运

载能力，即动力装置的设置既可以节约电瓶车的运载空间，也能增加储存装置的载水量。

[0012] 优选的是，所述动力装置包括外壳，所述外壳内部设置有蓄电池组和水泵，所述水泵与蓄电池组电性连接，所述水泵上设置有进水管和出水管，所述进水管的进水端与储存装置连接。

[0013] 优选的是，所述储存装置包括壳体，所述壳体上设置有载物台和水箱，所述水箱内部设置有出液管，所述出液管的出水端与进水管的进水端连接，所述载物台上设置有盖板，所述盖板与壳体转动连接，太阳能集热板将太阳能转化为电能提供给洗车装置，最大节约了电耗。

[0014] 盖板的设置确保电瓶车在行驶过程中，载物台上的各种洗车用品不会滑落，工作人员孩子需要用心驾车即可，不需要对载物台上的洗车用品进行关注，确保工作人员专心驾驶，提高工作人员的行车安全。

附图说明

[0015] 图1为本实用新型结构示意图；

[0016] 图2为图1之动力装置结构示意图；

[0017] 图3位图1之储物装置结构示意图。

具体实施方式

[0018] 下面结合附图对本实用新型做进一步的说明，但不限于实施例。

[0019] 实施例1

[0020] 如图1-图3所示，一种移动洗车装置，其包括运输装置1、动力装置2和储存装置3，所述动力装置2和储存装置3均设置于电动运输装置1上，所述储存装置3用于存储洗车用的水和清洗剂，所述动力装置2为运输装置1的行走和储存装置3的清洗提供动力；所述动力装置2包括外壳4，所述外壳4内部设置有蓄电池组5和水泵6，所述水泵6与蓄电池组5电性连接，所述水泵6上设置有进水管7和出水管8，所述进水管7的进水端与储存装置3连接；所述储存装置3包括壳体9，所述壳体9上设置有载物台11和水箱10，所述水箱10内部设置有出液管12，所述出液管12的出水端与进水管7的进水端连接，所述载物台11上设置有盖板13，所述盖板13与壳体9转动连接，盖板13上的太阳能集热板与发电装置连接，发电装置与蓄电池连接。

[0021] 实施例2

[0022] 所述的移动洗车装置，其运输装置为汽油发动机或柴油发动机提供机械能的运输装置，其余同实施例1。

[0023] 实施例3

[0024] 所述的移动洗车装置，其运输装置为混合运输装置，即可以是汽油发动机或柴油发动机提供机械能的运输装置，也可以是电动运输装置，在电能耗尽时，启用机械能的运输，可提供远距离运输。其余同实施例1。

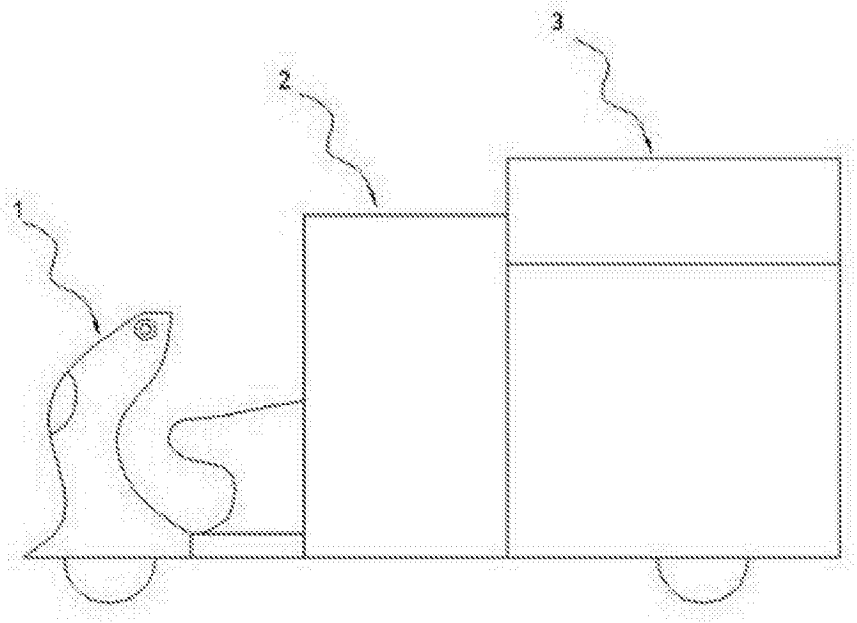

图1

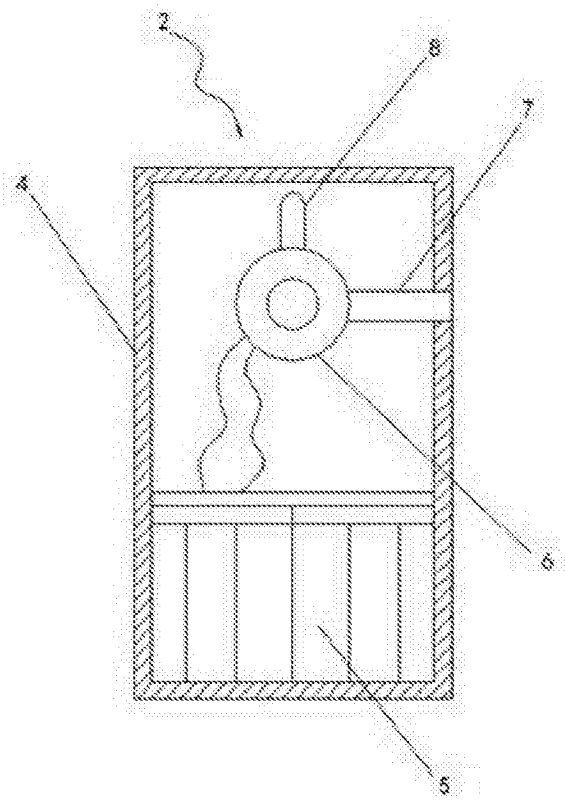

图2

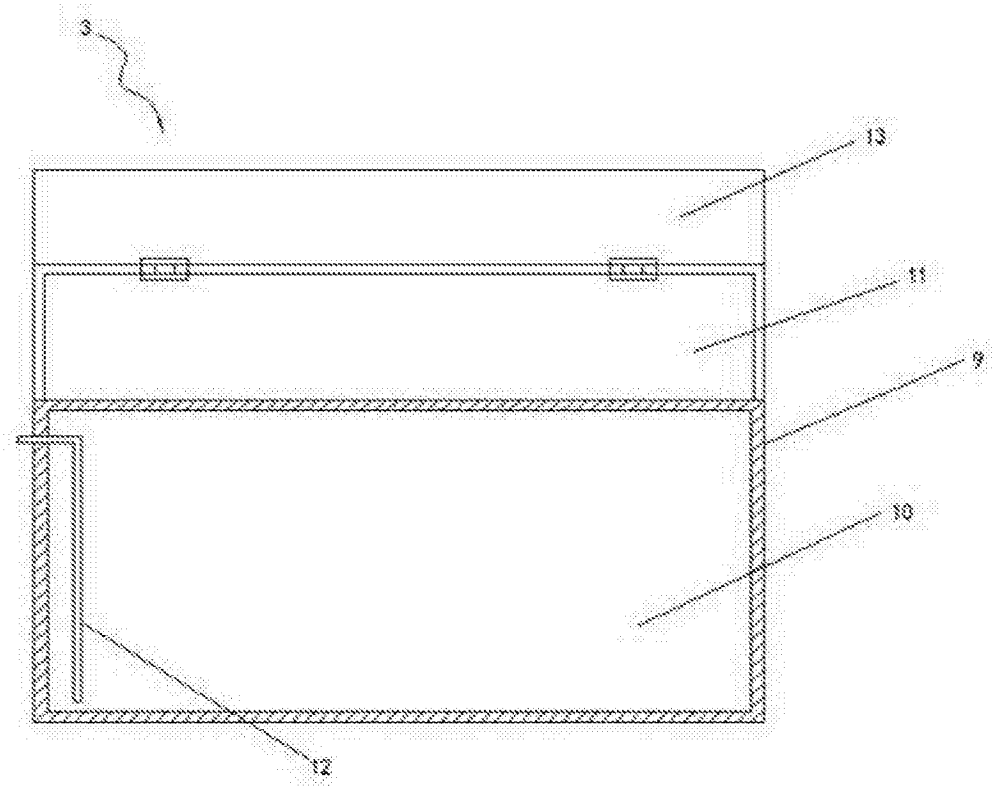

图3