(19)中华人民共和国国家知识产权局

(12)实用新型专利

(10)授权公告号 CN 206953303 U
(45)授权公告日 2018.02.02

(21)申请号 201720491608.8

(22)申请日 2017.05.05

(73)专利权人 河北利宝金属门窗有限公司
地址 056000 河北省邯郸市成安县商城镇工业区经五路北段

(72)发明人 谢建峰 谢建君

(51)Int.Cl.
B28D 1/22(2006.01)

权利要求书1页 说明书4页 附图2页

(54)实用新型名称

一种玻璃制品裁断装置

(57)摘要

本实用新型涉及物品玻璃剪切附属装置的技术领域，特别是涉及一种玻璃制品裁断装置，其裁断板高度能够根据用户身高需要对其进行调节，提高其适应能力，降低其使用局限性；并且其能够对玻璃制品进行固定，使玻璃制品不易打滑，提高其稳固性；包括裁断板、两组限位块、两组套筒、两组导杆、两组复位套簧、连接板、切刀和四组支架，裁断板顶端左侧和右侧分别纵向设置有左滑槽和右滑槽；四组支架均包括插柱和插管，并且四组插柱下侧均设置有通孔，还包括四组限位柱和四组螺帽，四组限位柱左端均设置有旋环，四组限位柱右端均设置有螺纹；还包括四组螺纹管、四组螺纹杆和四组压板，四组放置槽内均设置有滚珠轴承。

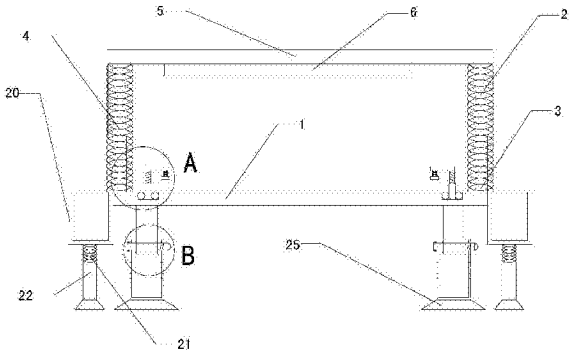

CN 206953303 U

1.一种玻璃制品裁断装置，包括裁断板(1)、两组限位块、两组套筒(2)、两组导杆(3)、两组复位套簧(4)、连接板(5)、切刀(6)和四组支架，裁断板(1)顶端左侧和右侧分别纵向设置有左滑槽(7)和右滑槽(8)，两组限位块分别安装在左滑槽(7)和右滑槽(8)上，且两组限位块分别可相对左滑槽(7)和右滑槽(8)纵向移动，两组套筒(2)的顶端分别与连接板(5)底端左侧和右侧连接，两组导杆(3)的底端分别与两组限位块顶端连接，且两组导杆(3)的顶端分别插入至两组套筒(2)的底端内部，两组复位套簧(4)分别套装在两组套筒(2)上，两组复位套簧(4)的顶端分别与连接板(5)底端左侧和右侧连接，两组复位套簧(4)的底端分别与裁断板(1)顶端左侧和右侧连接，切刀(6)与连接板(5)底端连接；其特征在于，四组支架均包括插柱(9)和插管(10)，四组插柱(9)顶端分别与裁断板(1)底端左前侧、右前侧、左后侧和右后侧连接，四组插柱(9)底端分别插入至四组插管(10)顶端内部，并且四组插柱(9)下侧均设置有通孔(11)，四组插管(10)左侧均设置有多个左限位孔(12)，四组插管(10)右侧设置有多个右限位孔，还包括四组限位柱(13)和四组螺帽(14)，四组限位柱(13)左端均设置有旋环(15)，四组限位柱(13)右端均设置有螺纹(27)，四组限位柱(13)右端分别自四组插管(10)左侧依次穿过多个左限位孔(12)中的其中一个第左限位孔(12)、通孔(11)和多个右限位孔中的其中一个右限位孔并分别伸出至四组插管(10)右侧，四组螺帽(14)分别位于四组插管(10)右侧，四组限位柱(13)右端分别插入并螺装至四组螺帽(14)内部；还包括四组螺纹管(16)、四组螺纹杆(17)和四组压板(18)，裁断板(1)顶端左前侧、右前侧、左后侧和右后侧均设置有放置槽，并在四组放置槽内均设置有滚珠轴承(19)，四组螺纹管(16)底端分别插入至四组滚珠轴承(19)内部，四组螺纹杆(17)底端分别插入并螺装至四组螺纹管(16)顶端内部，四组螺纹杆(17)顶端分别与四组压板(18)一端连接。

2.如权利要求1所述的一种玻璃制品裁断装置，其特征在于，还包括两组放置箱(20)，两组放置箱(20)分别安装在裁断板(1)左端和右端，两组放置箱(20)内均设置有放置腔，两组放置箱(20)顶端均设置有取放口，两组放置腔分别与两组取放口相通。

3.如权利要求2所述的一种玻璃制品裁断装置，其特征在于，还包括两组缓冲弹簧(21)和两组支撑架(22)，两组缓冲弹簧(21)的顶端分别与两组放置箱(20)底端连接，两组缓冲弹簧(21)的底端分别与两组支撑架(22)顶端连接。

4.如权利要求3所述的一种玻璃制品裁断装置，其特征在于，四组弹簧(23)和四组缓冲板(24)，四组弹簧(23)的顶端分别与四组压板(18)另一端底部连接，四组弹簧(23)的底端分别与四组缓冲板(24)连接。

5.如权利要求4所述的一种玻璃制品裁断装置，其特征在于，还包括六组吸盘(25)，六组吸盘(25)分别安装在四组插管(10)和两组支撑架(22)的底端。

6.如权利要求5所述的一种玻璃制品裁断装置，其特征在于，裁断板(1)顶端设置有刻度(26)。

一种玻璃制品裁断装置

技术领域

[0001] 本实用新型涉及物品玻璃剪切附属装置的技术领域，特别是涉及一种玻璃制品裁断装置。

背景技术

[0002] 众所周知，一种玻璃制品裁断装置是一种用于玻璃制品制造过程中，进行对玻璃制品的裁断，以便其能够规整美观，其在玻璃制品裁断的领域中得到了广泛的使用；现有的玻璃制品裁断装置包括裁断板、两组限位块、两组套筒、两组导杆、两组复位套簧、连接板、切刀和四组支架，裁断板顶端左侧和右侧分别纵向设置有左滑槽和右滑槽，两组限位块分别安装在左滑槽和右滑槽上，且两组限位块分别可相对左滑槽和右滑槽纵向移动，两组套筒的顶端分别与连接板底端左侧和右侧连接，两组导杆的底端分别与两组限位块顶端连接，且两组导杆的顶端分别插入至两组套筒的底端内部，两组复位套簧分别套装在两组套筒上，两组复位套簧的顶端分别与连接板底端左侧和右侧连接，两组复位套簧的底端分别与裁断板顶端左侧和右侧连接，切刀与连接板底端连接，四组支架的顶端分别与裁断板底端左前侧、右前侧、左后侧和右后侧连接；现有的玻璃制品裁断装置使用时，将玻璃制品放置在裁断板上，两组限位块滑动带动连接板上的切刀对其进行裁断即可；现有的玻璃制品裁断装置使用中发现，其裁断板高度固定，不能根据用户身高需要对其进行调节，导致其适应能力较差，使用局限性较高；并且其不能对玻璃制品进行固定，使玻璃制品易打滑，从而导致其稳固性较差。

实用新型内容

[0003] 为解决上述技术问题，本实用新型提供一种其裁断板高度能够根据用户身高需要对其进行调节，提高其适应能力，降低其使用局限性；并且其能够对玻璃制品进行固定，使玻璃制品不易打滑，提高其稳固性的一种玻璃制品裁断装置。

[0004] 本实用新型的一种玻璃制品裁断装置，包括裁断板、两组限位块、两组套筒、两组导杆、两组复位套簧、连接板、切刀和四组支架，裁断板顶端左侧和右侧分别纵向设置有左滑槽和右滑槽，两组限位块分别安装在左滑槽和右滑槽上，且两组限位块分别可相对左滑槽和右滑槽纵向移动，两组套筒的顶端分别与连接板底端左侧和右侧连接，两组导杆的底端分别与两组限位块顶端连接，且两组导杆的顶端分别插入至两组套筒的底端内部，两组复位套簧分别套装在两组套筒上，两组复位套簧的顶端分别与连接板底端左侧和右侧连接，两组复位套簧的底端分别与裁断板顶端左侧和右侧连接，切刀与连接板底端连接；四组支架均包括插柱和插管，四组插柱顶端分别与裁断板底端左前侧、右前侧、左后侧和右后侧连接，四组插柱底端分别插入至四组插管顶端内部，并且四组插柱下侧均设置有通孔，四组插管左侧均设置有多个左限位孔，四组插管右侧设置有多个右限位孔，还包括四组限位柱和四组螺帽，四组限位柱左端均设置有旋环，四组限位柱右端均设置有螺纹，四组限位柱右端分别自四组插管左侧依次穿过多个左限位孔中的其中一个第左限位孔、通孔和多个右限

位孔中的其中一个右限位孔并分别伸出至四组插管右侧，四组螺帽分别位于四组插管右侧，四组限位柱右端分别插入并螺装至四组螺帽内部；还包括四组螺纹管、四组螺纹杆和四组压板，裁断板顶端左前侧、右前侧、左后侧和右后侧均设置有放置槽，并在四组放置槽内均设置有滚珠轴承，四组螺纹管底端分别插入至四组滚珠轴承内部，四组螺纹杆底端分别插入并螺装至四组螺纹管顶端内部，四组螺纹杆顶端分别与四组压板一端连接。

[0005] 本实用新型的一种玻璃制品裁断装置，还包括两组放置箱，两组放置箱分别安装在裁断板左端和右端，两组放置箱内均设置有放置腔，两组放置箱顶端均设置有取放口，两组放置腔分别与两组取放口相通。

[0006] 本实用新型的一种玻璃制品裁断装置，还包括两组缓冲弹簧和两组支撑架，两组缓冲弹簧的顶端分别与两组放置箱底端连接，两组缓冲弹簧的底端分别与两组支撑架顶端连接。

[0007] 本实用新型的一种玻璃制品裁断装置，四组弹簧和四组缓冲板，四组弹簧的顶端分别与四组压板另一端底部连接，四组弹簧的底端分别与四组缓冲板连接。

[0008] 本实用新型的一种玻璃制品裁断装置，还包括六组吸盘，六组吸盘分别安装在四组插管和两组支撑架的底端。

[0009] 本实用新型的一种玻璃制品裁断装置，裁断板顶端设置有刻度。

[0010] 与现有技术相比本实用新型的有益效果为：通过上述设置，可通过四组限位柱调节四组支架的高度，在调节时只需要通过四组旋环分别同时向左侧旋出四组限位柱，四组限位柱右端依次自四组右限位孔、四组通孔和四组左限位孔钻出，从而方便四组插柱的纵向移动，而调整后只需要通过四组旋环分别同时向右侧旋进四组限位柱，四组限位柱右端依次自四组左限位孔、四组通孔和四组右限位孔分别钻进并螺装至四组螺帽，达到固定效果，从而使其裁断板高度能够根据用户身高需要对其进行调节，提高其适应能力，降低其使用局限性；并且可通过旋转四组螺纹管带动四组螺纹杆上的四组压板对玻璃制品进行固定，使玻璃制品不易打滑，从而提高其稳固性。

附图说明

[0011] 图1是本实用新型的结构示意图；

[0012] 图2是图1的A部结构放大图；

[0013] 图3是图1的B部结构放大图；

[0014] 图4是裁断板俯视图；

[0015] 附图中标记：1、裁断板；2、套筒；3、导杆；4、复位套簧；5、连接板；6、切刀；7、左滑槽；8、右滑槽；9、插柱；10、插管；11、通孔；12、左限位孔；13、限位柱；14、螺帽；15、旋环；16、螺纹管；17、螺纹杆；18、压板；19、滚珠轴承；20、放置箱；21、缓冲弹簧；22、支撑架；23、弹簧；24、缓冲板；25、吸盘；26、刻度；27、螺纹。

具体实施方式

[0016] 下面结合附图和实施例，对本实用新型的具体实施方式作进一步详细描述。以下实施例用于说明本实用新型，但不用来限制本实用新型的范围。

[0017] 如图1至图4所示，本实用新型的一种玻璃制品裁断装置，包括裁断板1、两组限位

块、两组套筒2、两组导杆3、两组复位套簧4、连接板5、切刀6和四组支架，裁断板顶端左侧和右侧分别纵向设置有左滑槽7和右滑槽8，两组限位块分别安装在左滑槽和右滑槽上，且两组限位块分别可相对左滑槽和右滑槽纵向移动，两组套筒的顶端分别与连接板底端左侧和右侧连接，两组导杆的底端分别与两组限位块顶端连接，且两组导杆的顶端分别插入至两组套筒的底端内部，两组复位套簧分别套装在两组套筒上，两组复位套簧的顶端分别与连接板底端左侧和右侧连接，两组复位套簧的底端分别与裁断板顶端左侧和右侧连接，切刀与连接板底端连接；四组支架均包括插柱9和插管10，四组插柱顶端分别与裁断板底端左前侧、右前侧、左后侧和右后侧连接，四组插柱底端分别插入至四组插管顶端内部，并且四组插柱下侧均设置有通孔11，四组插管左侧均设置有多个左限位孔12，四组插管右侧设置有多个右限位孔，还包括四组限位柱13和四组螺帽14，四组限位柱左端均设置有旋环15，四组限位柱右端均设置有螺纹27，四组限位柱右端分别自四组插管左侧依次穿过多个左限位孔中的其中一个第左限位孔、通孔和多个右限位孔中的其中一个右限位孔并分别伸出至四组插管右侧，四组螺帽分别位于四组插管右侧，四组限位柱右端分别插入并螺装至四组螺帽内部；还包括四组螺纹管16、四组螺纹杆17和四组压板18，裁断板顶端左前侧、右前侧、左后侧和右后侧均设置有放置槽，并在四组放置槽内均设置有滚珠轴承19，四组螺纹管底端分别插入至四组滚珠轴承内部，四组螺纹杆底端分别插入并螺装至四组螺纹管顶端内部，四组螺纹杆顶端分别与四组压板一端连接；通过上述设置，可通过四组限位柱调节四组支架的高度，在调节时只需要通过四组旋环分别同时向左侧旋出四组限位柱，四组限位柱右端依次自四组右限位孔、四组通孔和四组左限位孔钻出，从而方便四组插柱的纵向移动，而调整后只需要通过四组旋环分别同时向右侧旋进四组限位柱，四组限位柱右端依次自四组左限位孔、四组通孔和四组右限位孔分别钻进并螺装至四组螺帽，达到固定效果，从而使其裁断板高度能够根据用户身高需要对其进行调节，提高其适应能力，降低其使用局限性；并且可通过旋转四组螺纹管带动四组螺纹杆上的四组压板对玻璃制品进行固定，使玻璃制品不易打滑，从而提高其稳固性。

[0018] 本实用新型的一种玻璃制品裁断装置，还包括两组放置箱20，两组放置箱分别安装在裁断板左端和右端，两组放置箱内均设置有放置腔，两组放置箱顶端均设置有取放口，两组放置腔分别与两组取放口相通；通过上述设置，可通过放置箱对剩余玻璃制品废料进行放置。

[0019] 本实用新型的一种玻璃制品裁断装置，还包括两组缓冲弹簧21和两组支撑架22，两组缓冲弹簧的顶端分别与两组放置箱底端连接，两组缓冲弹簧的底端分别与两组支撑架顶端连接；通过上述设置，可通过两组缓冲弹簧和两组支撑架对放置箱进行支撑。

[0020] 本实用新型的一种玻璃制品裁断装置，四组弹簧23和四组缓冲板24，四组弹簧的顶端分别与四组压板另一端底部连接，四组弹簧的底端分别与四组缓冲板连接；通过上述设置，可通过四组弹簧和四组缓冲板对玻璃制品进行保护。

[0021] 本实用新型的一种玻璃制品裁断装置，还包括六组吸盘25，六组吸盘分别安装在四组插管和两组支撑架的底端；通过上述设置，可通过六组吸盘对整体装置进行稳固。

[0022] 本实用新型的一种玻璃制品裁断装置，裁断板顶端设置有刻度26；通过上述设置，可通过刻度对玻璃制品更精确裁断。

[0023] 本实用新型的一种玻璃制品裁断装置，其在工作时，可通过四组限位柱调节四组

支架的高度，在调节时只需要通过四组旋环分别同时向左侧旋出四组限位柱，四组限位柱右端依次自四组右限位孔、四组通孔和四组左限位孔钻出，从而方便四组插柱的纵向移动，而调整后只需要通过四组旋环分别同时向右侧旋进四组限位柱，四组限位柱右端依次自四组左限位孔、四组通孔和四组右限位孔分别钻进并螺装至四组螺帽，达到固定效果，从而使其裁断板高度能够根据用户身高需要对其进行调节，提高其适应能力，降低其使用局限性；并且可通过旋转四组螺纹管带动四组螺纹杆上的四组压板对玻璃制品进行固定，使玻璃制品不易打滑，从而提高其稳固性；可通过放置箱对剩余玻璃制品废料进行放置；可通过两组缓冲弹簧和两组支撑架对放置箱进行支撑；可通过四组弹簧和四组缓冲板对玻璃制品进行保护；可通过六组吸盘对整体装置进行稳固；可通过刻度对玻璃制品更精确裁断。

[0024] 以上所述仅是本实用新型的优选实施方式，应当指出，对于本技术领域的普通技术人员来说，在不脱离本实用新型技术原理的前提下，还可以做出若干改进和变型，这些改进和变型也应视为本实用新型的保护范围。

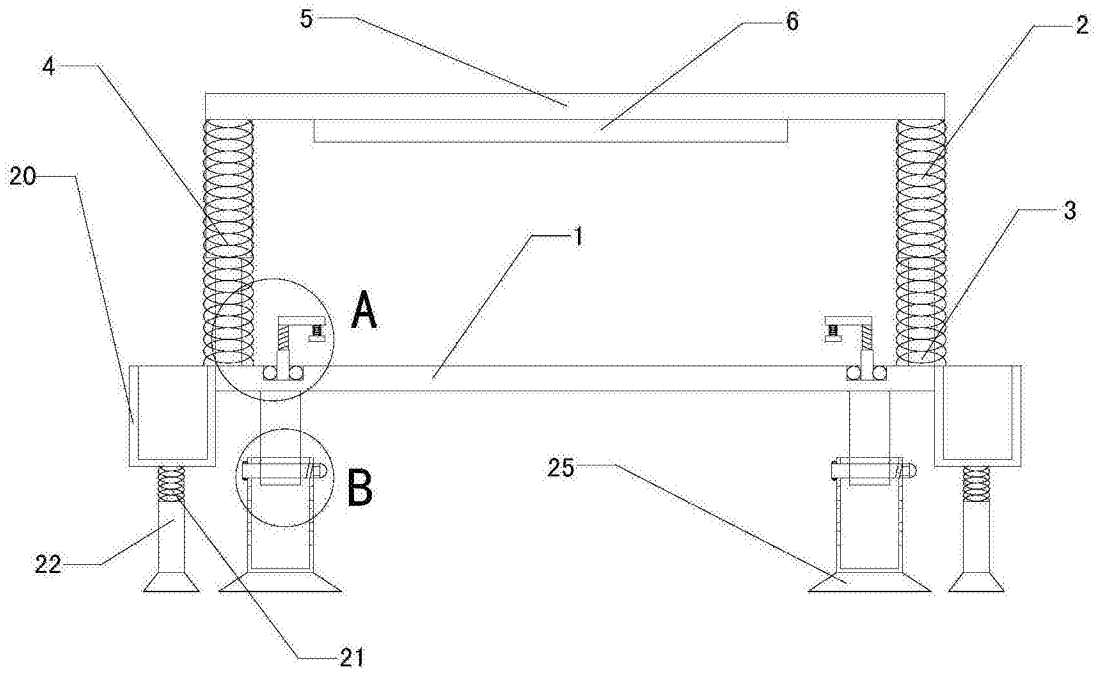

图1

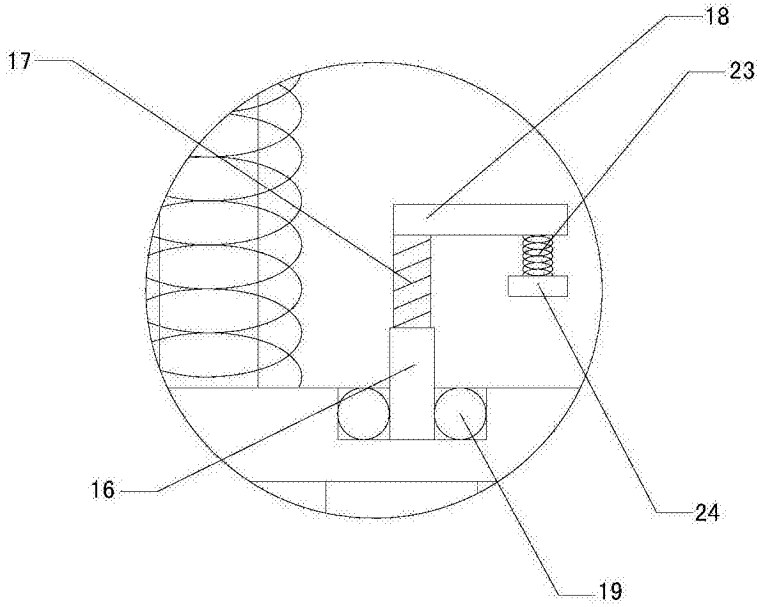

图2

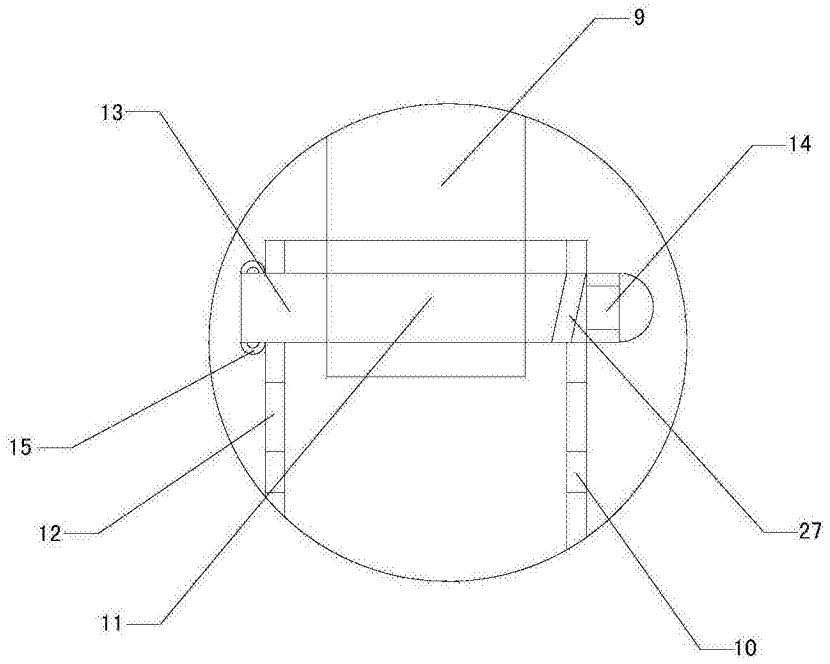

图3

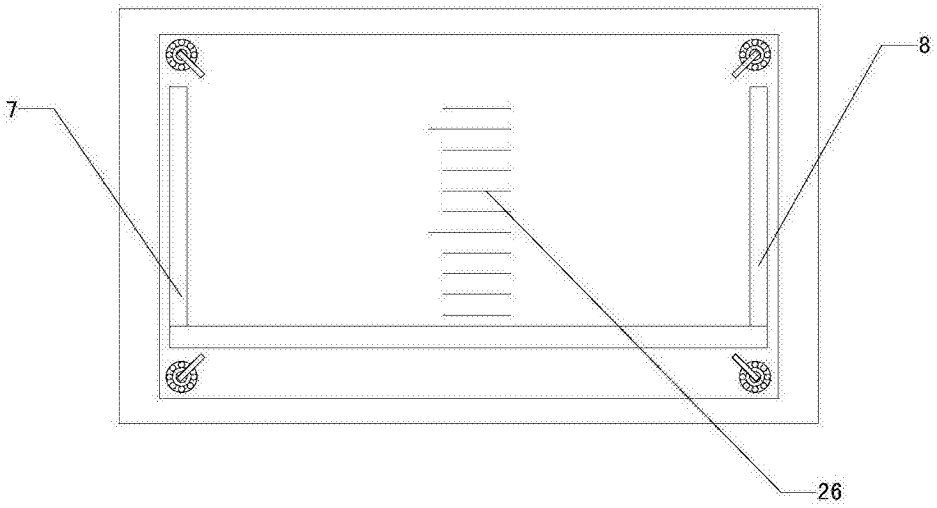

图4