(19)中华人民共和国国家知识产权局

(12)实用新型专利

(10)授权公告号 CN 202622661 U
(45)授权公告日 2012.12.26

(21)申请号 201220297571.2

(22)申请日 2012.06.12

(73)专利权人 宗剑
地址 322000 浙江省义乌市稠城街道宗宅村1组

(72)发明人 宗剑

(51)Int.Cl.
B25B 15/02(2006.01)
B25B 23/00(2006.01)
B25B 23/16(2006.01)

权利要求书 1 页 说明书 1 页 附图 1 页

(54)实用新型名称

带骰子的螺丝刀挂件

(57)摘要

本实用新型公开了一种带骰子的螺丝刀挂件，由刀头、刀杆、柄颈、透明刀柄、空腔、骰子和挂圈组成，其特征是：在透明刀柄内设置一空腔，在空腔内设置一骰子，在透明刀柄上部设置一挂圈，成为带骰子的螺丝刀挂件，其有益效果是：给挂件赋予新的结构与功能，丰富了挂件的品种。

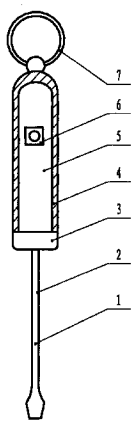

CN 202622661 U

1. 一种带骰子的螺丝刀挂件，由刀头、刀杆、柄颈、透明刀柄、空腔、骰子和挂圈组成，其特征是：在透明刀柄内设置一空腔，在空腔内设置一骰子，在透明刀柄上部设置一挂圈。

带骰子的螺丝刀挂件

技术领域

[0001] 本实用新型涉及一种挂件，特别是一种带骰子的螺丝刀挂件。

背景技术

[0002] 现有的螺丝刀挂件尚无带骰子的结构，显得有些单一。

发明内容

[0003] 本实用新型的目的是提出一种带骰子的螺丝刀挂件，可增加挂件的新品种。

[0004] 本实用新型解决其技术问题所采用的技术方案是：在透明刀柄内设置一空腔，在空腔内设置一骰子，在透明刀柄上部设置一挂圈，成为带骰子的螺丝刀挂件。

[0005] 本实用新型的有益效果是：给挂件赋予新的结构与功能，丰富了挂件的品种。

[0006] 下面结合附图和实施例对本实用新型进一步说明：

附图说明

[0007] 图 1 是本实用新型的构造示意图。

[0008] 图 1 中：1. 刀头，2. 刀杆，3. 柄颈，4. 透明刀柄，5. 空腔，6. 骰子，7. 挂圈。

具体实施方式

[0009] 在图 1 中，在柄颈 3 的下部设置一刀杆 2，其头部设置一刀头 1；在柄颈 3 上的部设置一透明刀柄 4；在透明刀柄 4 内设置一空腔 5，在空腔 5 内设置一骰子 6，在透明刀柄 4 上部设置一挂圈 7，成为带骰子的螺丝刀挂件。

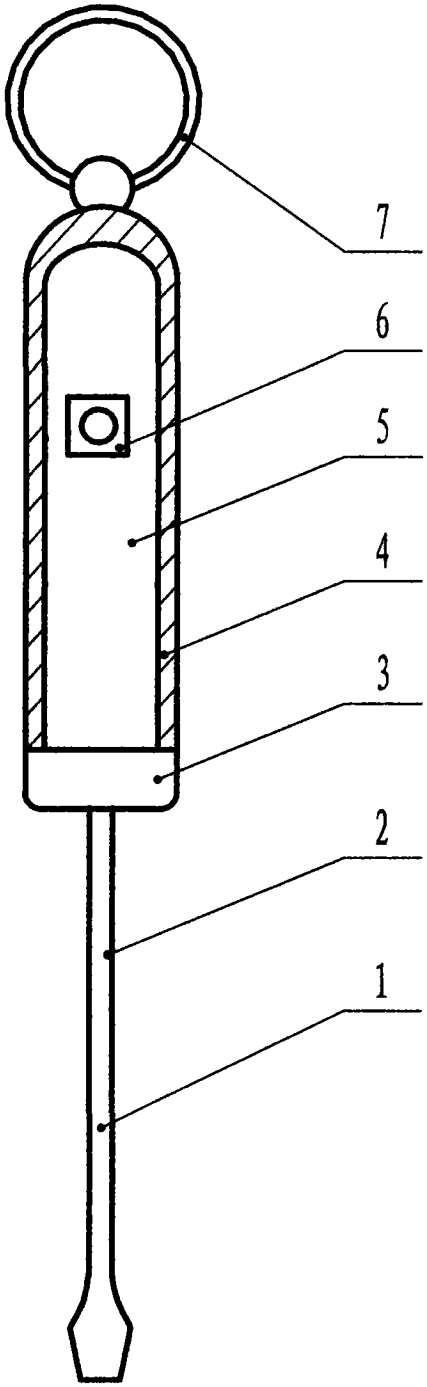

图 1