(19)中华人民共和国国家知识产权局

(12)实用新型专利

(10)授权公告号 CN 205436384 U
(45)授权公告日 2016.08.10

(21)申请号 201620144461.0

(22)申请日 2016.02.26

(73)专利权人 国网江西省电力公司南昌供电分公司
地址 330012 江西省南昌市高新区昌东大道7007号
专利权人 国家电网公司

(72)发明人 张瑞敏 朱丽 欧阳敏 祝志炉 张伟民 孙京 朱雯 熊剑 刘明辉 王磊

(74)专利代理机构 南昌洪达专利事务所 36111
代理人 刘凌峰

(51)Int.Cl.
B08B 1/00(2006.01)
B08B 15/04(2006.01)

权利要求书1页 说明书1页 附图1页

(54)实用新型名称

一种电力设备吸尘器

(57)摘要

本实用新型公开了一种电力设备吸尘器，主要包括吸尘器，吸尘器由吸尘主机、吸尘管和吸尘口依次连接，其特征在于靠近吸尘口的部分吸尘管通过卡箍固定在绝缘支架上，绝缘支架一端连接毛刷，另一端垂直连接绝缘手柄；吸尘口为圆锥形，其安装位置靠近毛刷。本实用新型可使施工人员可以方便、安全的利用它完成配电箱、配电柜等具有箱体结构的设备内的除尘工作，操作安全方便，除尘效果好。

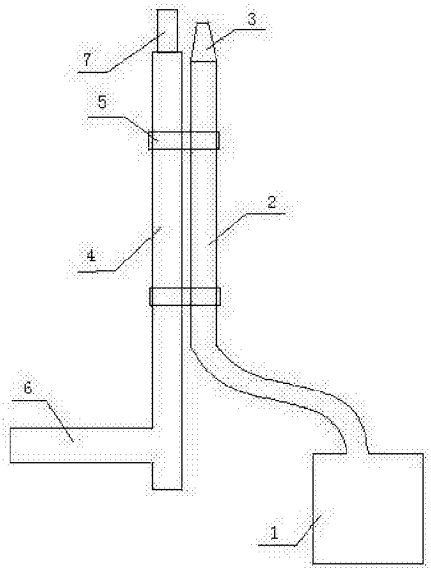

CN 205436384 U

1.一种电力设备吸尘器，主要包括吸尘器，吸尘器由吸尘主机、吸尘管和吸尘口依次连接，其特征在于靠近吸尘口的部分吸尘管通过卡箍固定在绝缘支架上，绝缘支架一端连接毛刷，另一端垂直连接绝缘手柄；吸尘口为圆锥形，其安装位置靠近毛刷。

一种电力设备吸尘器

技术领域

[0001] 本实用新型涉及一种电力工具，具体涉及一种电力设备吸尘器。

背景技术

[0002] 电力设备中有一些如配电箱、配电柜等具有箱体结构的设备，长时间会有灰尘堆积，需及时清理，以消除安全隐患，但有时为了不影响正常供电，需在带电状态下进行清理，而这种箱体结构的设备直接用刷子只能刷去箱体内的电器元件上灰尘，并不能将灰尘清除到箱体外。

实用新型内容

[0003] 本实用新型的目的在于针对上述问题，提供一种电力设备吸尘器，施工人员可以方便、安全的利用它完成配电箱、配电柜等具有箱体结构的设备内的除尘工作。

[0004] 本实用新型是这样实现的，一种电力设备吸尘器，主要包括吸尘器，吸尘器由吸尘主机、吸尘管和吸尘口依次连接，其特征在于靠近吸尘口的部分吸尘管通过卡箍固定在绝缘支架上，绝缘支架一端连接毛刷，另一端垂直连接绝缘手柄；吸尘口为圆锥形，其安装位置靠近毛刷。

[0005] 使用时，根据需除尘的电力设备位置，将吸尘主机放置到合适的位置，然后启动吸尘主机，手持绝缘支架上的绝缘手柄，使用毛刷清扫电器元件，同时，灰尘将从吸尘器口吸入，由于灰尘中可能会含有导电物质，所以，利用绝缘手柄使灰尘远离工作人员，可以保证带电作用时工作人员的安全。

[0006] 本实用新型的有益效果是，施工人员可以方便、安全的利用它完成配电箱、配电柜等具有箱体结构的设备内的除尘工作，操作安全方便，除尘效果好。

附图说明

[0007] 图1为本实用新型的结构示意图。

[0008] 在图中，1、吸尘主机 2、吸尘管 3、吸尘口 4、绝缘支架 5、卡箍 6、绝缘手柄 7、毛刷。

具体实施方式

[0009] 如图1所示，一种电力设备吸尘器，主要包括吸尘器，吸尘器由吸尘主机(1)、吸尘管(2)和吸尘口(3)依次连接，其特征在于靠近吸尘口(3)的部分吸尘管(2)通过卡箍(5)固定在绝缘支架(4)上，绝缘支架(4)一端连接毛刷(7)，另一端垂直连接绝缘手柄(6)；吸尘口(3)为圆锥形，其安装位置靠近毛刷(7)。

[0010] 使用时，根据需除尘的电力设备位置，将吸尘主机(1)放置到合适的位置，然后启动吸尘主机(1)，手持绝缘支架(4)上的绝缘手柄(6)，使用毛刷(7)清扫电器元件，同时，刷出来的灰尘将从吸尘口(3)吸入，由于灰尘中可能会含有导电物质，所以，利用绝缘手柄(6)使灰尘远离工作人员，可以保证带电作用时工作人员的安全。

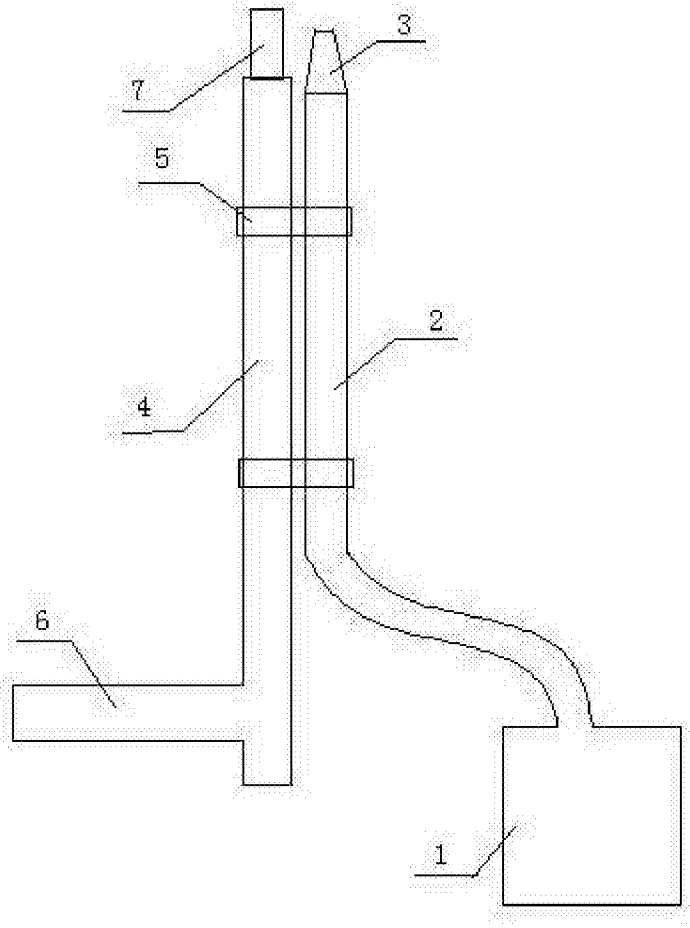

图1