(19)中华人民共和国国家知识产权局

(12)实用新型专利

(10)授权公告号 CN 202750977 U
(45)授权公告日 2013.02.27

(21)申请号 201220342005.9

(22)申请日 2012.07.16

(73)专利权人 林瀚淼
地址 300384 天津市南开区中孚路41号

(72)发明人 林瀚淼

(51)Int.Cl.
A47B 41/02(2006.01)

权利要求书 1 页 说明书 1 页 附图 1 页

(54)实用新型名称

可视课桌

(57)摘要

一种可视课桌，属于课桌，它包括桌面、桌腿和书箱，所说的桌面为透明塑钢玻璃层，桌面的下端安装桌腿，书箱四周由透明塑钢玻璃层围成。本实用新型的优点和有益效果是：可以清楚地看到书箱内的情况，因此杜绝了学生在考试时作弊的机会，也给老师监考带来方便。

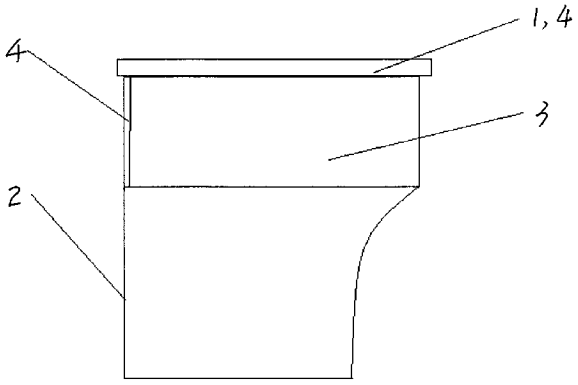

CN 202750977 U

1. 一种可视课桌，其特征在于：它包括桌面、桌腿和书箱，所说的桌面为透明塑钢玻璃层，桌面的下端安装桌腿，书箱四周由透明塑钢玻璃层围成。

可视课桌

技术领域

[0001] 本实用新型属于一种课桌，特别涉及一种可视课桌。

背景技术

[0002] 在本实用新型以前，学生上课用的课桌都是包括桌面、书箱和桌腿，所说的桌面是用木质或铁质材料制作，不透明，书箱内的物品不可视，使教室整体比较整洁，但同时因为其不透明，不可视，所以给学生考试作弊提供了一个机会，也给老师监考带来困难。

实用新型内容

[0003] 本实用新型的目的在于克服上述的缺陷，提供一种可视课桌，它可以清楚地看到书箱内的情况，因此杜绝了学生在考试时作弊的机会，也给老师监考带来方便。

[0004] 本实用新型的目的是通过以下技术方案实现的：一种可视课桌，其特征在于：它包括桌面、桌腿和书箱，所说的桌面为透明塑钢玻璃层，桌面的下端安装桌腿，书箱四周由透明塑钢玻璃层围成。

[0005] 本实用新型的优点和有益效果是：可以清楚地看到书箱内的情况，因此杜绝了学生在考试时作弊的机会，也给老师监考带来方便。

附图说明

[0006] 图 1 是本实用新型结构示意图。

[0007] 其中：1- 桌面，2- 桌腿，3- 书箱，4- 透明塑钢玻璃层。

具体实施方式

[0008] 实施例：如图所示，一种可视课桌，它包括桌面 1、桌腿 2 和书箱 3，所说的桌面 1 为透明塑钢玻璃层 4，桌面 1 的下端安装桌腿 2，书箱 3 四周由透明塑钢玻璃层 4 围成。

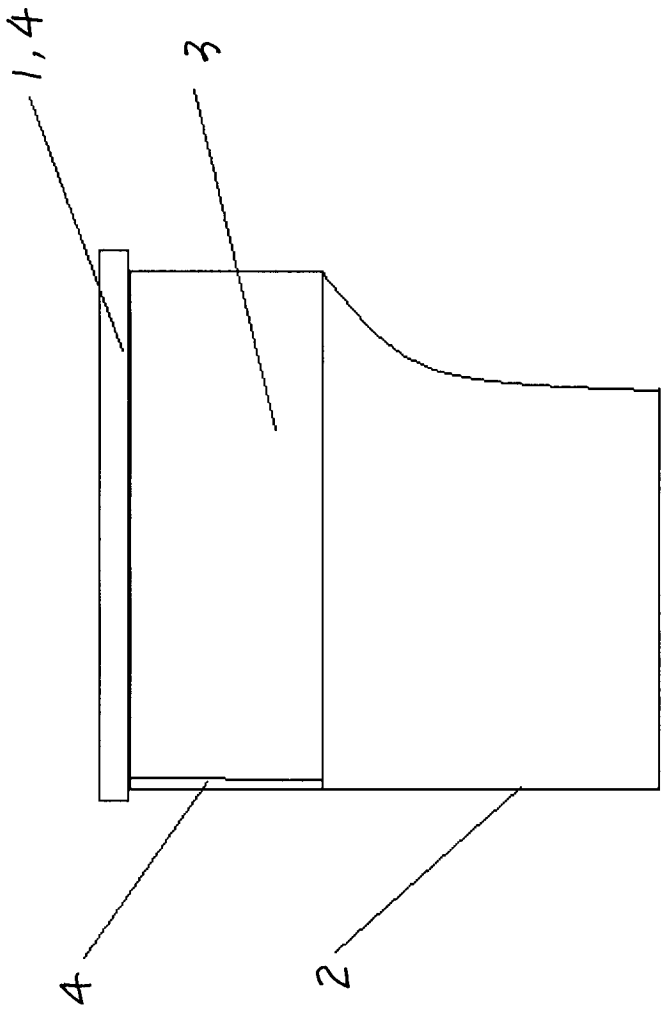

图 1