(19)中华人民共和国国家知识产权局

(12)实用新型专利

(10)授权公告号 CN 203156839 U
(45)授权公告日 2013.08.28

(21)申请号 201320206433.3

(22)申请日 2013.04.06

(73)专利权人 宁波市鄞州润金机电科技有限公司
地址 315100 浙江省宁波市鄞州区姜山镇芸江村

(72)发明人 张长利

(51)Int.Cl.
B26D 7/18(2006.01)
B08B 15/04(2006.01)

权利要求书1页 说明书2页 附图2页

(54)实用新型名称

一种服装模板机带吸尘装置的加工头

(57)摘要

本实用新型提供了一种服装模板机带吸尘装置的加工头，属于机械技术领域。它解决了现有的服装模板机其切割刀头在做切割裁切时产生的粉末等杂质不能得到及时处理的问题。本服装模板机带吸尘装置的加工头包括机座和安装在机座上的裁切刀组件、画笔组件，机座内安装有能分别驱动上述裁切刀组件和画笔组件升降的升降机构一和升降机构二，机座上设有切割刀座，切割刀座上固定有切割刀，机座内设有能使上述切割刀座上、下升降的驱动机构三，切割刀座上安装有吸尘管，吸尘管的吸尘口位于切割刀处，吸尘管上连接有能将切割刀工作时产生的粉尘等杂质吸取收集起来的吸尘机构。本加工头具有能将切割刀头切割样板产生的粉末等杂质及时收集处理的优点。

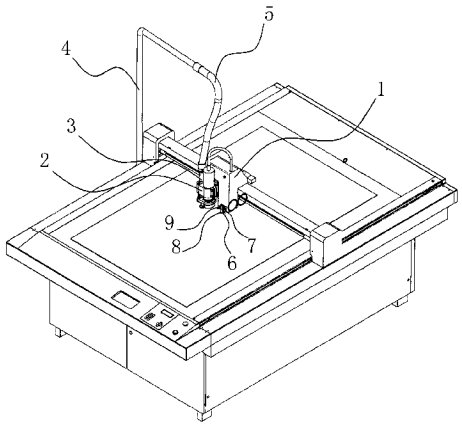

CN 203156839 U

1. 一种服装模板机带吸尘装置的加工头，包括机座 (1) 和安装在机座 (1) 上的裁切刀组件、画笔组件，机座 (1) 内安装有能分别驱动上述裁切刀组件和画笔组件升降的升降机构一和升降机构二，所述的机座 (1) 上设有切割刀座 (2)，切割刀座 (2) 上固定有切割刀，所述的机座 (1) 内设有能使上述切割刀座 (2) 上、下升降的驱动机构三，其特征在于：所述的切割刀座 (2) 上安装有吸尘管 (3)，吸尘管 (3) 的吸尘口位于切割刀处，所述的吸尘管 (3) 上连接有能将切割刀工作时产生的粉尘等杂质吸取收集起来的吸尘机构。

2. 根据权利要求 1 所述的一种服装模板机带吸尘装置的加工头，其特征在于，所述的吸尘机构包括真空泵、储藏箱和通风管道 (4)，真空泵位于储藏箱内且分别与储藏箱和通风管道 (4) 连通，所述的通风管道 (4) 通过软管 (5) 与上述的吸尘管 (3) 连通。

3. 根据权利要求 1 或 2 所述的一种服装模板机带吸尘装置的加工头，其特征在于，所述的裁切刀组件包括裁切刀座 (6) 和刀升降臂 (7)，所述的裁切刀座 (6) 固定安装在刀升降臂 (7) 上且裁切刀座 (6) 上固定有裁切刀，上述的驱动机构一与刀升降臂 (7) 连接且能驱动刀升降臂 (7) 上、下移动。

4. 根据权利要求 1 或 2 所述的一种服装模板机带吸尘装置的加工头，其特征在于，所述的画笔组件包括笔座 (8) 和笔升降臂 (9)，所述的笔座 (8) 固定安装在笔升降臂 (9) 上且笔座 (8) 上固定有画笔，上述的驱动机构二与笔升降臂 (9) 连接且能驱动笔升降臂 (9) 上、下移动。

一种服装模板机带吸尘装置的加工头

技术领域

[0001] 本实用新型属于机械技术领域，涉及一种服装模板机带吸尘装置的加工头。

背景技术

[0002] 在服装加工行业中，对于服装的某些部分其裁片不方便需要借助模板进行辅助加工。在现有模板的制作过程中，一般是通过服装模板机进行对模板的自动加工制作，在服装模板机中输入模板样图后，服装模板机上的加工头装置按照样图加工制作出模板。为了能够在不同材质、不同厚度及不同硬度的样板上加工裁切出模板，在加工头上安装了画笔、裁切刀头和切割刀头，切割刀头强度比较大且切割力好，主要是切割裁切较厚或硬度较大的样板，但存在的问题是：切割刀头在做切割裁切时会产生粉末等杂质，这些杂质留在样板上，清理起来非常得麻烦，且一定程度影响了工作效率。

发明内容

[0003] 本实用新型的目的是针对现有的技术存在上述问题，提出了一种能将切割刀头切割裁切产生的粉末等杂质及时收集到模板机外的收集箱里从而提高工作效率的服装模板机带吸尘装置的加工头。

[0004] 本实用新型的目的可通过下列技术方案来实现：一种服装模板机带吸尘装置的加工头，包括机座和安装在机座上的裁切刀组件、画笔组件，机座内安装有能分别驱动上述裁切刀组件和画笔组件升降的升降机构一和升降机构二，所述的机座上设有切割刀座，切割刀座上固定有切割刀，所述的机座内设有能使上述切割刀座上、下升降的驱动机构三，其特征在于：所述的切割刀座上安装有吸尘管，吸尘管的吸尘口位于切割刀处，所述的吸尘管上连接有能将切割刀工作时产生的粉尘等杂质吸取收集起来的吸尘机构。

[0005] 在上述的一种服装模板机带吸尘装置的加工头中，所述的吸尘机构包括真空泵、储藏箱和通风管道，真空泵位于储藏箱内且分别与储藏箱和通风管道连通，所述的通风管道通过软管与上述的吸尘管连通。

[0006] 在上述的一种服装模板机带吸尘装置的加工头中，所述的裁切刀组件包括裁切刀座和刀升降臂，所述的裁切刀座固定安装在刀升降臂上且裁切刀座上固定有裁切刀，上述的驱动机构一与刀升降臂连接且能驱动刀升降臂上、下移动。

[0007] 在上述的一种服装模板机带吸尘装置的加工头中，所述的画笔组件包括笔座和笔升降臂，所述的笔座固定安装在笔升降臂上且笔座上固定有画笔，上述的驱动机构二与笔升降臂连接且能驱动笔升降臂上、下移动。

[0008] 与现有技术相比，本加工头中的吸尘装置能将切割头对样板进行切割裁切时产生的粉尘等杂质吸取收集到储藏箱中，避免粉尘等杂质遗留在样板上给清理带来不必要的麻烦，同时也提高了加工效率，也避免了粉尘等杂质散发到空气中污染空气对工作人员造成健康的影响，其收集的位于储藏箱内的粉尘等杂质还可以方便集中处理。

附图说明

[0009] 图 1 是本加工头安装在服装模板机上的机构示意图。

[0010] 图 2 是本加工头的立体结构示意图。

[0011] 图中，1、机座；2、切割刀座；3、吸尘管；4、通风管道；5、软管；6、裁切刀座；7、刀升降臂；8、笔座；9、笔升降臂。

具体实施方式

[0012] 以下是本实用新型的具体实施例并结合附图，对本实用新型的技术方案作进一步的描述，但本实用新型并不限于这些实施例。

[0013] 如图 1 和 2 所示，本服装模板机带吸尘装置的加工头包括机座 1 和安装在机座 1 上的裁切刀组件、画笔组件，机座 1 内安装有能分别驱动上述裁切刀组件和画笔组件升降的升降机构一和升降机构二，机座 1 上设有切割刀座 2，切割刀座 2 上固定有切割刀，机座 1 内设有能使上述切割刀座 2 上、下升降的驱动机构三，切割刀座 2 上安装有吸尘管 3，吸尘管 3 的吸尘口位于切割刀处，吸尘管 3 上连接有能将切割刀工作时产生的粉尘等杂质吸取收集起来的吸尘机构。

[0014] 吸尘机构包括真空泵、储藏箱和通风管道 4，真空泵位于储藏箱内且分别与储藏箱和通风管道 4 连通，通风管道 4 通过软管 5 与吸尘管 3 连通。切割头对样板进行加工成模板过程中会产生粉尘等杂质，真空泵工作，产生真空负压，粉尘在气压差的作用下被吸取到吸尘管 3 中，然后通过软管 5、通风管道 4、真空泵进入到储藏箱中被收集起来，这样样板上就不会遗留加工后的粉尘等杂质，省去了清理工作，同时也提高了加工效率，也不会散发到空气中造成空气污染，非常环保。

[0015] 裁切刀组件包括裁切刀座 6 和刀升降臂 7，裁切刀座 6 固定安装在刀升降臂 7 上且裁切刀座 6 上固定有裁切刀，驱动机构一与刀升降臂 7 连接且能驱动刀升降臂 7 上、下移动。

[0016] 画笔组件包括笔座 8 和笔升降臂 9，笔座 8 固定安装在笔升降臂 9 上且笔座 8 上固定有画笔，驱动机构二与笔升降臂 9 连接且能驱动笔升降臂 9 上、下移动。

[0017] 本文中所描述的具体实施例仅仅是对本实用新型精神作举例说明。本实用新型所属技术领域的技术人员可以对所描述的具体实施例做各种各样的修改或补充或采用类似的方式替代，但并不会偏离本实用新型的精神或者超越所附权利要求书所定义的范围。

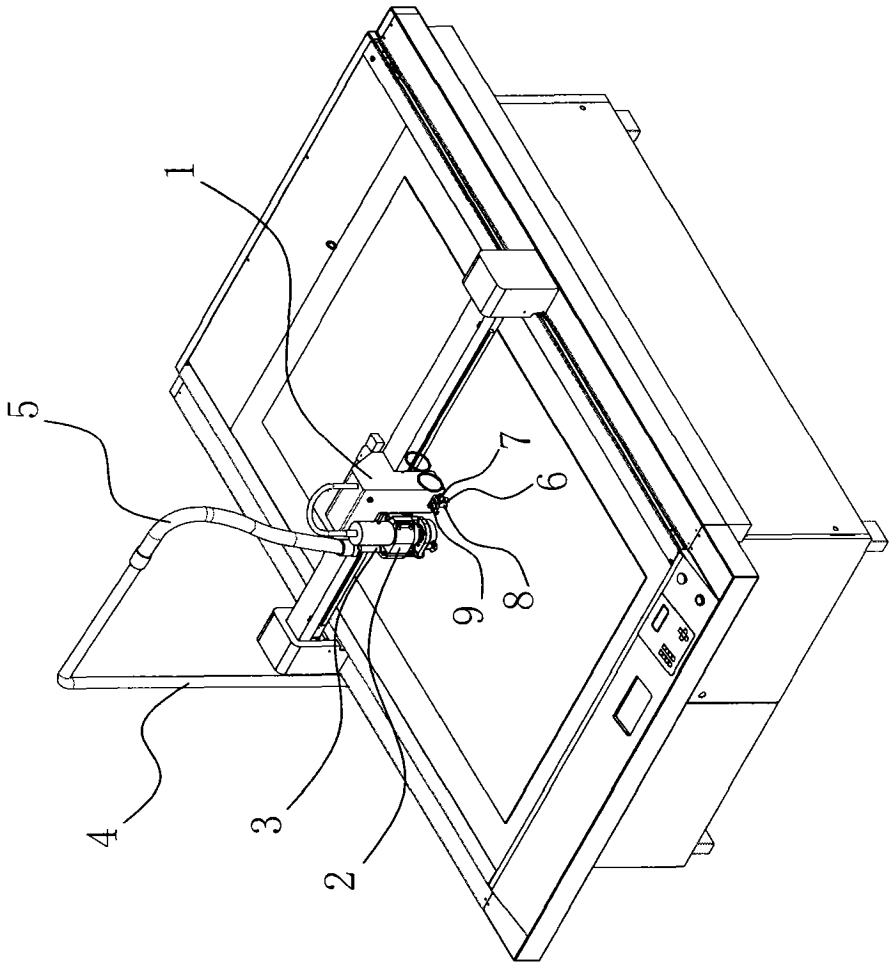

图 1

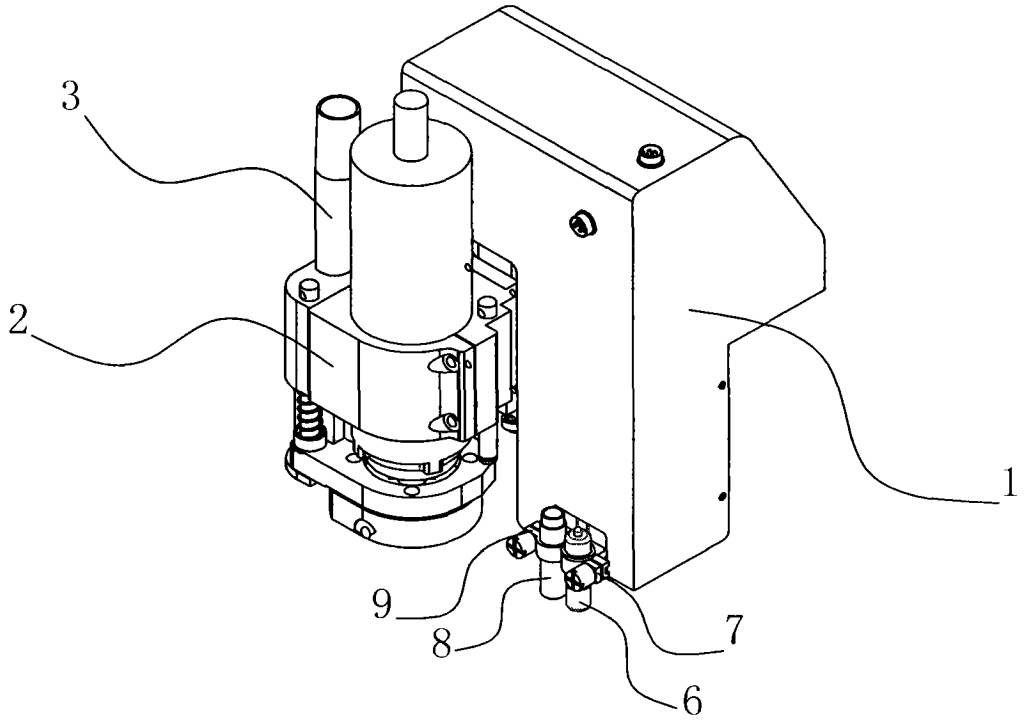

图 2