(19)中华人民共和国国家知识产权局

(12)实用新型专利

(10)授权公告号 CN 209601780 U
(45)授权公告日 2019.11.08

(21)申请号 201920229342.9

(22)申请日 2019.02.22

(73)专利权人 温州豪正实业有限公司
地址 325000 浙江省温州市平阳县萧江镇兴源村

(72)发明人 项延泉 王美桂 刘正晓

(74)专利代理机构 济南鼎信专利商标代理事务所(普通合伙) 37245
代理人 李丽平

(51)Int.Cl.
B65H 23/26(2006.01)
B65H 18/08(2006.01)

权利要求书1页 说明书3页 附图2页

(54)实用新型名称

一种具有缓冲能力的编织袋收卷装置

(57)摘要

本实用新型涉及一种具有缓冲能力的编织袋收卷装置。主要解决了现有编织袋收卷装置容易出现褶皱的问题。包括底座、支架、上支撑组件、下支撑组件、收卷板、传动机构以及可转动的设置在收卷板上的压辊和收卷辊，其中上支撑组件包括滑块滑轨组件、可滑动的设置在滑块滑轨组件上的支撑柱、支撑柱上的弹性块和弹性块上滚轮，支撑柱顶部设有凹槽，弹性块可活动的设置在上述凹槽内，弹性块与凹槽底壁之间连接有弹簧，收卷板顶部开有滑槽，压辊两端的转轴设置在滑槽内，压辊的转轴上侧与滑槽上壁之间设置有弹性件。本实用新型通过设置上、下支撑组件，使编织袋在收卷的时候始终处于紧绷的状态，能够提高收卷的平顺性，防止出现褶皱的问题。

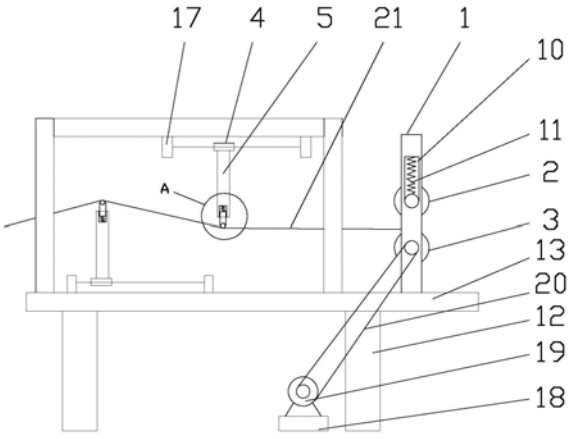

CN 209601780 U

1.一种具有缓冲能力的编织袋收卷装置,其特征在于:包括底座、支架、上支撑组件、下支撑组件、收卷板、传动机构以及可转动的设置在收卷板上的压辊和收卷辊,所述的下支撑组件和上支撑组件结构相同,其中上支撑组件包括滑块滑轨组件、可滑动的设置在滑块滑轨组件上的支撑柱、支撑柱上的弹性块和弹性块上滚轮,所述的支撑柱顶部设有凹槽,所述的弹性块可活动的设置在上述凹槽内,所述的弹性块与凹槽底壁之间连接有弹簧,所述的收卷板顶部开有滑槽,所述压辊两端的转轴设置在滑槽内,所述压辊的转轴上侧与滑槽上壁之间设置有弹性件。

2.根据权利要求1所述的一种具有缓冲能力的编织袋收卷装置,其特征在于:所述的底座包括支脚和支脚上的工作台板,所述的下支撑组件设置在工作台板上。

3.根据权利要求2所述的一种具有缓冲能力的编织袋收卷装置,其特征在于:所述的支架固定在工作台板上,所述的支架包括横梁、固定在横梁两端的支杆以及固定在支杆两端的支柱。

4.根据权利要求3所述的一种具有缓冲能力的编织袋收卷装置,其特征在于:所述的上支撑组件固定在横梁下方。

5.根据权利要求1所述的一种具有缓冲能力的编织袋收卷装置,其特征在于:所述的滑块滑轨组件的滑轨两端设有限位块。

6.根据权利要求1所述的一种具有缓冲能力的编织袋收卷装置,其特征在于:所述的传动机构包括电机底座和固定在电机底座上的电机。

7.根据权利要求6所述的一种具有缓冲能力的编织袋收卷装置,其特征在于:所述的收卷辊与电机之间通过皮带传动。

一种具有缓冲能力的编织袋收卷装置

技术领域

[0001] 本实用新型涉及收卷装置，具体涉及一种具有缓冲能力的编织袋收卷装置。

背景技术

[0002] 塑料编织袋按主要材料构成为聚丙烯袋、聚乙烯袋，按缝制方法分为缝底袋、缝边底袋，目前广泛应用于肥料、化工产品等物品的一种包装材料，其主要生产工艺是利用塑料原料经挤出薄膜、切割、单向拉伸为扁丝，经过经纬编织得到产品，一般称为编织袋，传统的对于塑料编织袋的输送收卷过程大多数是直接收卷，缺少缓冲装置，使收卷的塑料编织袋的成品出现褶皱现象，不利于后期产品的印刷，造成生产出来的塑料编织袋的品质较低，为此，我们提出一种塑料编织袋的缓冲输送装置。

实用新型内容

[0003] 为了克服背景技术的不足，本实用新型提供一种具有缓冲能力的编织袋收卷装置，主要解决了现有编织袋收卷装置容易出现褶皱的问题，本实用新型通过设置上、下支撑组件，使编织袋在收卷的时候始终处于紧绷的状态，能够提高收卷的平顺性，防止出现褶皱的问题，另外，在收卷辊上方设置具有弹性的压辊，配合上、下支撑组件，进一步保证了收卷时候的紧密型，防止出现褶皱，具有结构简单，方便实用的优点。

[0004] 本实用新型所采用的技术方案是：一种具有缓冲能力的编织袋收卷装置，包括底座、支架、上支撑组件、下支撑组件、收卷板、传动机构以及可转动的设置在收卷板上的压辊和收卷辊，所述的下支撑组件和上支撑组件结构相同，其中上支撑组件包括滑块滑轨组件、可滑动的设置在滑块滑轨组件上的支撑柱、支撑柱上的弹性块和弹性块上滚轮，所述的支撑柱顶部设有凹槽，所述的弹性块可活动的设置在上述凹槽内，所述的弹性块与凹槽底壁之间连接有弹簧，所述的收卷板顶部开有滑槽，所述压辊两端的转轴设置在滑槽内，所述压辊的转轴上侧与滑槽上壁之间设置有弹性件。

[0005] 进一步的，所述的底座包括支脚和支脚上的工作台板，所述的下支撑组件设置在工作台板上。

[0006] 进一步的，所述的支架固定在工作台板上，所述的支架包括横梁、固定在横梁两端的支杆以及固定在支杆两端的支柱。

[0007] 进一步的，所述的上支撑组件固定在横梁下方。

[0008] 进一步的，所述的滑块滑轨组件的滑轨两端设有限位块。

[0009] 进一步的，所述的传动机构包括电机底座和固定在电机底座上的电机。

[0010] 进一步的，所述的收卷辊与电机之间通过皮带传动。

[0011] 本实用新型的有益效果是：由于采取上述技术方案，本实用新型通过设置上、下支撑组件，使编织袋在收卷的时候始终处于紧绷的状态，能够提高收卷的平顺性，防止出现褶皱的问题，另外，在收卷辊上方设置具有弹性的压辊，配合上、下支撑组件，进一步保证了收卷时候的紧密型，防止出现褶皱，具有结构简单，方便实用的优点。

附图说明

[0012] 图1为本实用新型的结构示意图。

[0013] 图2为图1中A处放大图。

[0014] 图3为支架的结构示意图。

[0015] 图中：1、收卷板；2、压辊；3、收卷辊；4、滑块滑轨组件；5、支撑柱；6、弹性块；7、滚轮；8、凹槽；9、弹簧；10、滑槽；11、弹性件；12、支脚；13、工作台板；14、横梁；15、支杆；16、支柱；17、限位块；18、电机底座；19、电机；20、皮带；21、编织袋。

具体实施方式

[0016] 为使本实用新型实施的目的、技术方案和优点更加清楚，下面将结合本实用新型实施例中的附图，对本实用新型实施例中的技术方案进行更加详细的描述。在附图中，自始至终相同或类似的标号表示相同或类似的元件或具有相同或类似功能的元件。所描述的实施例是本实用新型一部分实施例，而不是全部的实施例。下面通过参考附图描述的实施例是示例性的，旨在用于解释本实用新型，而不能理解为对本实用新型的限制。基于本实用新型中的实施例，本领域普通技术人员在没有作出创造性劳动前提下所获得的所有其他实施例，都属于本实用新型保护的范围。下面结合附图对本实用新型的实施例进行详细说明。

[0017] 在本实用新型的描述中，需要理解的是，术语“中心”、“纵向”、“横向”、“前”、“后”、“左”、“右”、“竖直”、“水平”、“顶”、“底”、“内”、“外”等指示的方位或位置关系为基于附图所示的方位或位置关系，仅是为了便于描述本实用新型和简化描述，而不是指示或暗示所指的装置或元件必须具有特定的方位、以特定的方位构造和操作，因此不能理解为对本实用新型保护范围的限制。

[0018] 下面结合附图对本实用新型做进一步详细说明。如图1至图3所示，一种具有缓冲能力的编织袋收卷装置，包括底座、支架、上支撑组件、下支撑组件、收卷板1、传动机构以及可转动的设置在收卷板1上的压辊2和收卷辊3，所述的下支撑组件和上支撑组件结构相同，其中上支撑组件包括滑块滑轨组件4、可滑动的设置在滑块滑轨组件4上的支撑柱5、支撑柱5上的弹性块6和弹性块6上滚轮7，所述的支撑柱5顶部设有凹槽8，所述的弹性块6可活动的设置在上述凹槽8内，所述的弹性块6与凹槽8底壁之间连接有弹簧9，所述的收卷板1顶部开有滑槽10，所述压辊2两端的转轴设置在滑槽10内，所述压辊2的转轴上侧与滑槽10上壁之间设置有弹性件11。

[0019] 使用的时候，编织袋21从下支撑组件的上方、上支撑组件的下方通过，然后经过转动的收卷辊进行收卷，由于上支撑组件和下支撑组件的设置，会使编织袋始终处于紧绷状态，另外上、下支撑组件上方由于弹簧的设置，使上、下支撑组件上方的滚轮具有上下的弹性预紧力，在紧绷力过大的时候，会压缩弹簧，从而调节上、下支撑组件的高度，防止出现紧绷力过大的问题，另外压辊具有向下的弹力，能够压紧收卷辊上的编织袋，提高收卷质量。

[0020] 在本实用新型中，所述的底座包括支脚12和支脚12上的工作台板13，所述的下支撑组件设置在工作台板13上；所述的支架固定在工作台板13上，所述的支架包括横梁14、固定在横梁14两端的支杆15以及固定在支杆15两端的支柱16；所述的上支撑组件固定在横梁14下方。

[0021] 在本实用新型中，所述的滑块滑轨组件4的滑轨两端设有限位块17，用于限制滑块

的极限位移,防止滑块从滑轨两端滑出。

[0022] 在本实用新型中,所述的传动机构包括电机底座18和固定在电机底座18上的电机19;所述的收卷辊与电机之间通过皮带20传动,电机用于带动收卷辊转动进行收卷作业,收卷更加方便快捷。

[0023] 本实用新型通过设置上、下支撑组件,使编织袋在收卷的时候始终处于紧绷的状态,能够提高收卷的平顺性,防止出现褶皱的问题,另外,在收卷辊上方设置具有弹性的压辊,配合上、下支撑组件,进一步保证了收卷时候的紧密型,防止出现褶皱,具有结构简单,方便实用的优点。

[0024] 各位技术人员须知:虽然本实用新型已按照上述具体实施方式做了描述,但是本实用新型的发明思想并不仅限于此实用新型,任何运用本发明思想的改装,都将纳入本专利专利权保护范围内。

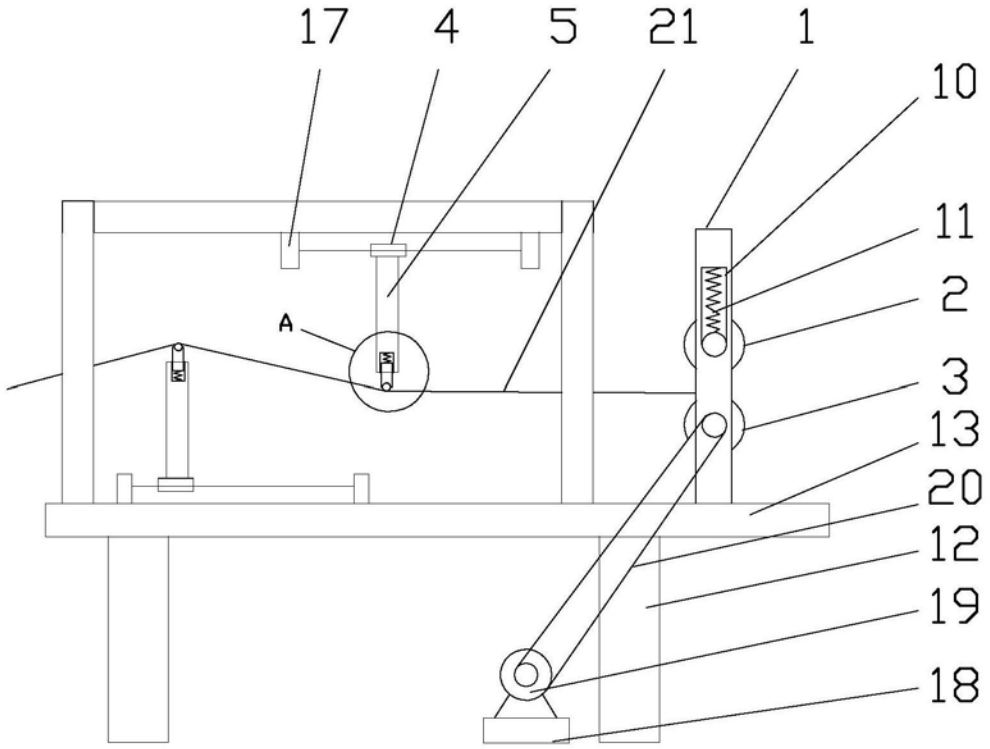

图1

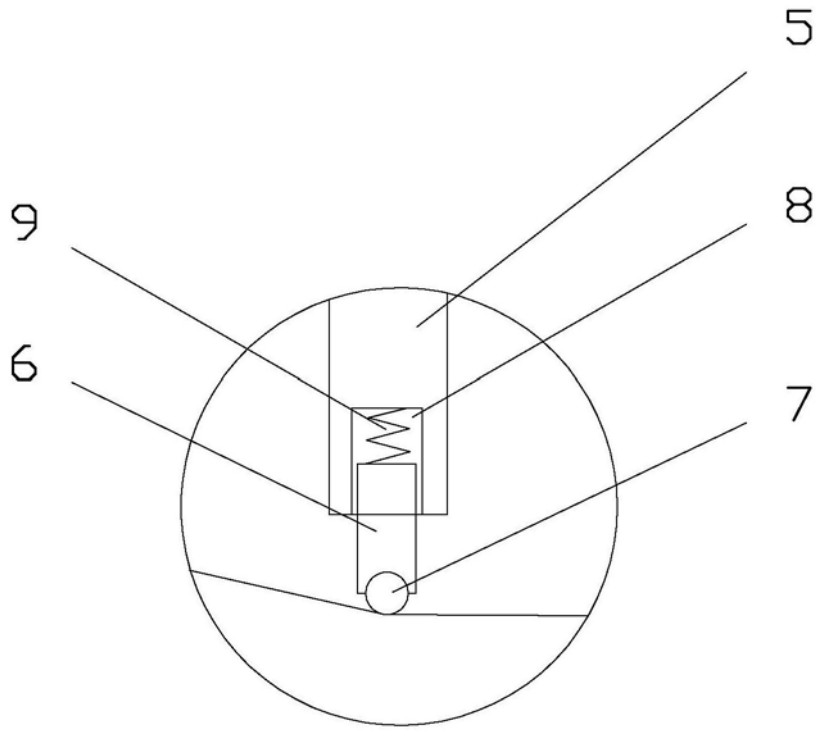

图2

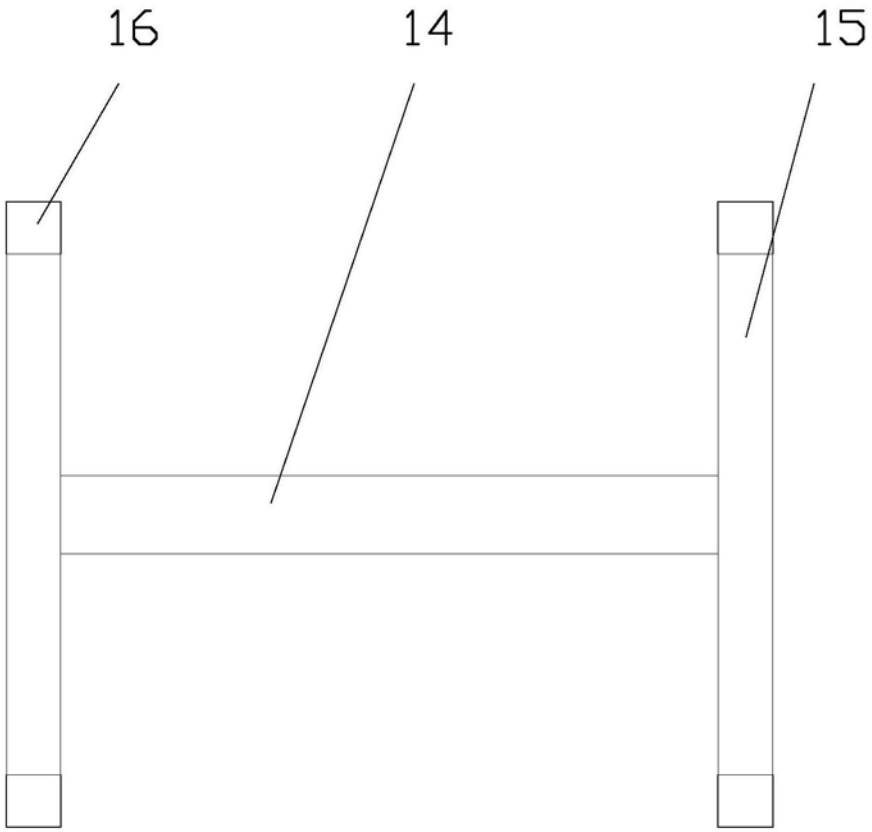

图3