(19)国家知识产权局

(12)实用新型专利

(10)授权公告号 CN 221615069 U
(45)授权公告日 2024.08.27

(21)申请号 202323629723.1

(22)申请日 2023.12.29

(73)专利权人 汇川圣郡(天津)体育科技有限公司

地址 300000 天津市静海区团泊镇团泊湖庭院商业街1号楼5-105

(72)发明人 关荣鑫 霍润春 贾颖 刘军

(74)专利代理机构 成都瑞创华盛知识产权代理事务所(特殊普通合伙) 51270

专利代理师 邓瑞

(51)Int.Cl.

H04N 23/51(2023.01)
A45C 13/30(2006.01)
A45C 13/34(2006.01)

权利要求书1页 说明书2页 附图2页

(54)实用新型名称

一种新型体育赛事摄影机

(57)摘要

本实用新型提供一种新型体育赛事摄影机，包括装置主体，装置主体的前上侧安装有控制面板；装置主体的右上侧安装有固定块，且固定块的右侧固定连接有保护壳，其中保护壳内部安装有摄像头，其特征在于，装置主体下侧中部固定连接有系绳环，且系绳环的内侧连接有束缚组件。本实用新型中的缠绕带可缠绕在操作人员的手腕上，并能够通过毛面魔术贴和勾面魔术贴将缠绕带固定，从而操作人员的手腕则会通过缠绕带，束缚绳和系绳环来限制装置主体的下落，进而可有效避免装置主体坠地损坏的问题，实现防坠地的效果。

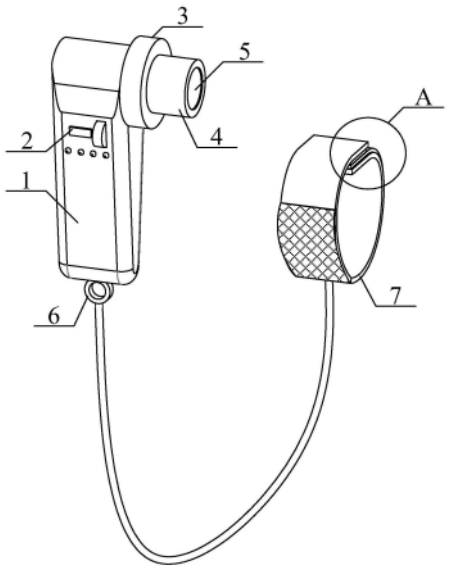

CN 221615069 U

1.一种新型体育赛事摄影机,包括装置主体(1),装置主体(1)的前上侧安装有控制面板(2);装置主体(1)的右上侧安装有固定块(3),且固定块(3)的右侧固定连接有保护壳(4),其中保护壳(4)内部安装有摄像头(5),其特征在于,装置主体(1)下侧中部固定连接有系绳环(6),且系绳环(6)的内侧连接有束缚组件(7)。

2.如权利要求1所述的新型体育赛事摄影机,其特征在于,所述的束缚组件(7)包括缠绕带(71),缠绕带(71)的一端缝接有毛面魔术贴(72),另一端缝接有勾面魔术贴(73),且勾面魔术贴(73)与毛面魔术贴(72)粘接;缠绕带(71)下侧缝接有束缚绳(75),且束缚绳(75)的左上端系接在系绳环(6)的内侧。

3.如权利要求2所述的新型体育赛事摄影机,其特征在于,所述的缠绕带(71)上开设有断口,且断口内侧缝接有松紧带(74)。

4.如权利要求2或3所述的新型体育赛事摄影机,其特征在于,所述的缠绕带(71)采用聚酯纤维带。

5.如权利要求3所述的新型体育赛事摄影机,其特征在于,所述的松紧带(74)采用橡皮筋松紧带。

6.如权利要求2所述的新型体育赛事摄影机,其特征在于,所述的束缚绳(75)采用聚酯纤维绳。

一种新型体育赛事摄影机

技术领域

[0001] 本实用新型属于摄影技术领域,尤其涉及一种新型体育赛事摄影机。

背景技术

[0002] 体育赛事摄影机是一种用于采集体育竞赛图像的工具,如公开号为CN211744572U的一种体育赛事摄影装置,包括装置主体,所述装置主体的一侧设置有控制面板,所述装置主体的一侧设置有固定块,所述固定块的一侧设置有保护壳,所述保护壳的内部设置有摄像头,所述装置主体的一侧设置有凹槽,该摄影装置在实际使用的过程中还存在着一些问题,比如:在使用的过程中,操作人员需要通过手部对摄影装置进行持拿,当操作人员在奔跑录制或意外与他人发生碰撞时,摄影装置极易从操作人员的手中脱落,从而可能导致摄影装置坠地损坏的问题,使用较为不便。

实用新型内容

[0003] 为了解决上述存在的技术问题,本实用新型提供一种新型体育赛事摄影机,其能够实现防坠地的效果,可有效避免摄影装置坠地损坏的问题。

[0004] 其技术方案是这样的:一种新型体育赛事摄影机,包括装置主体,装置主体的前上侧安装有控制面板;装置主体的右上侧安装有固定块,且固定块的右侧固定连接有保护壳,其中保护壳内部安装有摄像头,其特征在于,装置主体下侧中部固定连接有系绳环,且系绳环的内侧连接有束缚组件。

[0005] 优选的,所述的束缚组件包括缠绕带,缠绕带的一端缝接有毛面魔术贴,另一端缝接有勾面魔术贴,且勾面魔术贴与毛面魔术贴粘接;缠绕带下侧缝接有束缚绳,且束缚绳的左上端系接在系绳环的内侧。

[0006] 与现有技术相比,本实用新型的有益效果为:

[0007] 本实用新型中的缠绕带可缠绕在操作人员的手腕上,并能够通过毛面魔术贴和勾面魔术贴将缠绕带固定,从而操作人员的手腕则会通过缠绕带,束缚绳和系绳环来限制装置主体的下落,进而可有效避免装置主体坠地损坏的问题,实现防坠地的效果。

附图说明

[0008] 图1是本实用新型的结构示意图;

[0009] 图2是本实用新型的束缚组件的结构示意图;

[0010] 图3是本实用新型A处的局部放大示意图。

[0011] 图中:

[0012] 1、装置主体;2、控制面板;3、固定块;4、保护壳;5、摄像头;6、系绳环;7、束缚组件;71、缠绕带;72、毛面魔术贴;73、勾面魔术贴;74、松紧带;75、束缚绳。

具体实施方式

[0013] 下面结合附图对本实用新型进行具体描述,如附图1,附图2和附图3所示,一种新型体育赛事摄影机,包括装置主体1,装置主体1的前上侧安装有控制面板2;装置主体1的右上侧安装有固定块3,且固定块3的右侧固定连接有保护壳4,其中保护壳4内部安装有摄像头5;装置主体1下侧中部固定连接有系绳环6,且系绳环6的内侧连接有束缚组件7。

[0014] 其中,所述的束缚组件7包括缠绕带71,缠绕带71的一端缝接有毛面魔术贴72,另一端缝接有勾面魔术贴73,且勾面魔术贴73与毛面魔术贴72粘接;缠绕带71下侧缝接有束缚绳75,且束缚绳75的左上端系接在系绳环6的内侧,使用本摄影机时,操作人员可先将毛面魔术贴72和勾面魔术贴73分离,随后操作人员可将缠绕带71缠绕到手腕上,并将勾面魔术贴73粘接在毛面魔术贴72上,此时,缠绕带71则被固定,因缠绕带71通过束缚绳75与系绳环6连接,而系绳环6又固定在装置主体1上,从而当装置主体1坠落时,操作人员的手腕则会通过缠绕带71,束缚绳75和系绳环6限制装置主体1的下落,相对于现有技术来说,本实用新型中的缠绕带71可缠绕在操作人员的手腕上,并能够通过毛面魔术贴72和勾面魔术贴73将缠绕带71固定,从而操作人员的手腕则会通过缠绕带71,束缚绳75和系绳环6来限制装置主体1的下落,进而可有效避免装置主体1坠地损坏的问题,实现防坠地的效果。

[0015] 本实施方案中,具体的,所述的缠绕带71上开设有断口,且断口内侧缝接有松紧带74,通过松紧带74便于操作人员对缠绕带71进行拉伸,从而操作人员可以先对毛面魔术贴72和勾面魔术贴73进行粘接,使缠绕带71形成与手腕大小适配的圆形带,因松紧带74可以进行拉伸,从而操作人员的手部可直接穿过缠绕带71,使缠绕带71套在手腕处即可,实现便于穿戴缠绕带71的效果。

[0016] 本实施方案中,具体的,所述的缠绕带71采用聚酯纤维带。

[0017] 本实施方案中,具体的,所述的松紧带74采用橡皮筋松紧带。

[0018] 本实施方案中,具体的,所述的束缚绳75采用聚酯纤维绳。

[0019] 工作原理

[0020] 使用本摄影机时,操作人员可先将毛面魔术贴72和勾面魔术贴73分离,随后操作人员可将缠绕带71缠绕到手腕上,并将勾面魔术贴73粘接在毛面魔术贴72上,此时,缠绕带71则被固定,因缠绕带71通过束缚绳75与系绳环6连接,而系绳环6又固定在装置主体1上,从而当装置主体1坠落时,操作人员的手腕则会通过缠绕带71,束缚绳75和系绳环6限制装置主体1的下落,相对于现有技术来说,本实用新型中的缠绕带71可缠绕在操作人员的手腕上,并能够通过毛面魔术贴72和勾面魔术贴73将缠绕带71固定,从而操作人员的手腕则会通过缠绕带71,束缚绳75和系绳环6来限制装置主体1的下落,进而可有效避免装置主体1坠地损坏的问题,实现防坠地的效果。

[0021] 利用本实用新型所述的技术方案,或本领域的技术人员在本实用新型技术方案的启发下,设计出类似的技术方案,而达到上述技术效果的,均是落入本实用新型的保护范围。

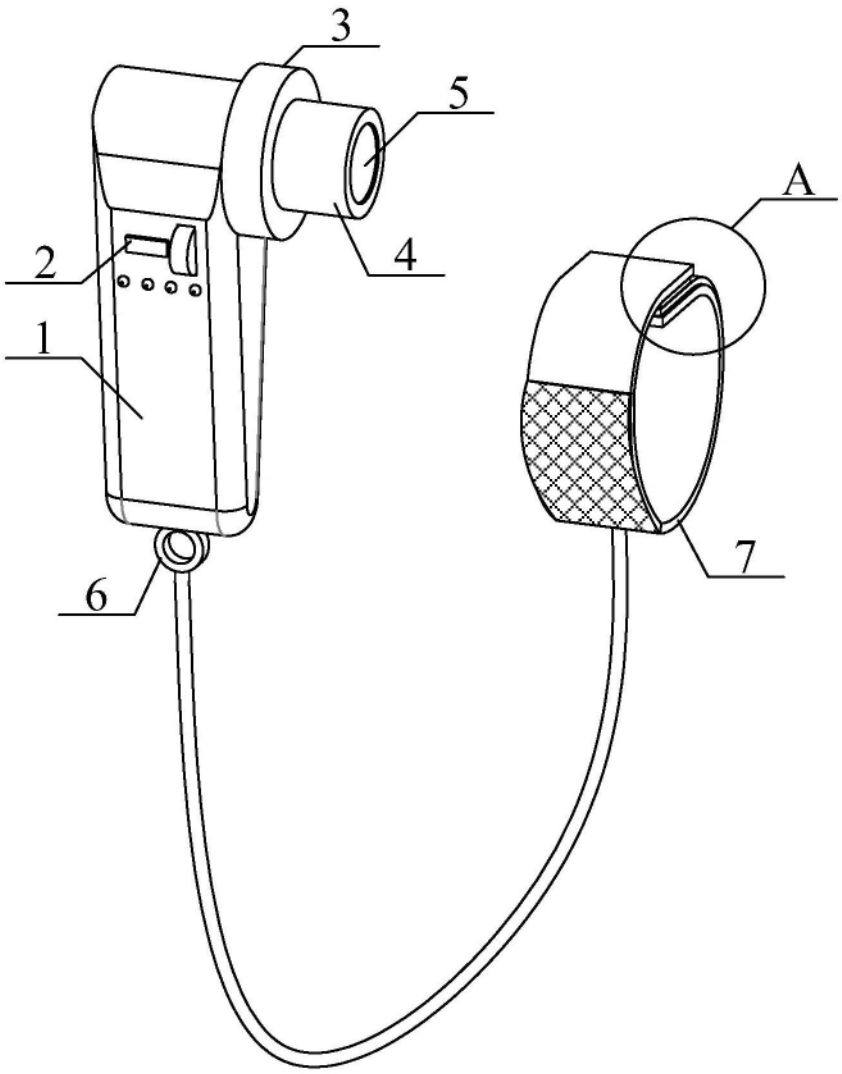

图1

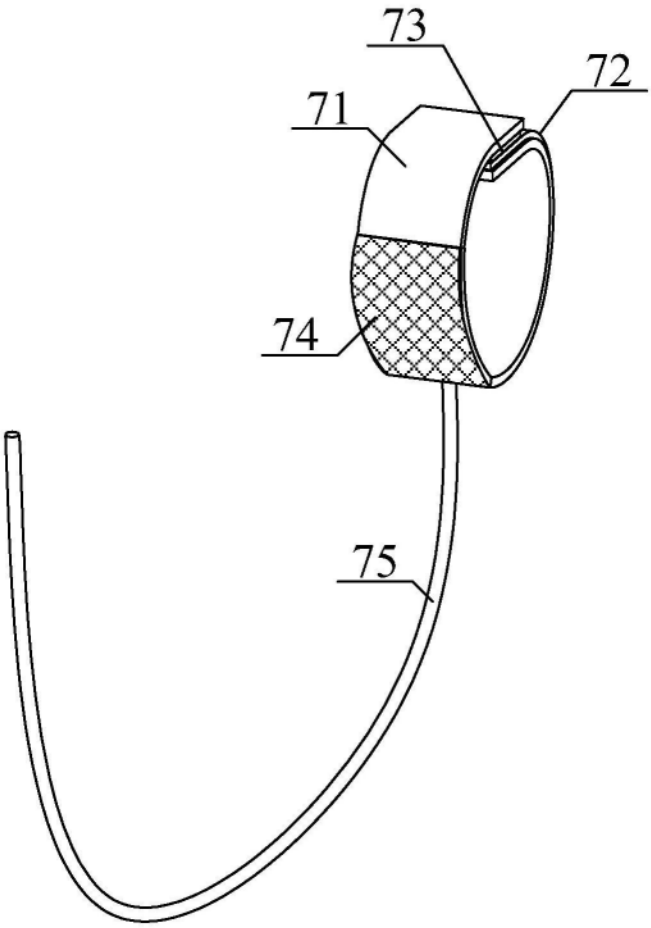

图2

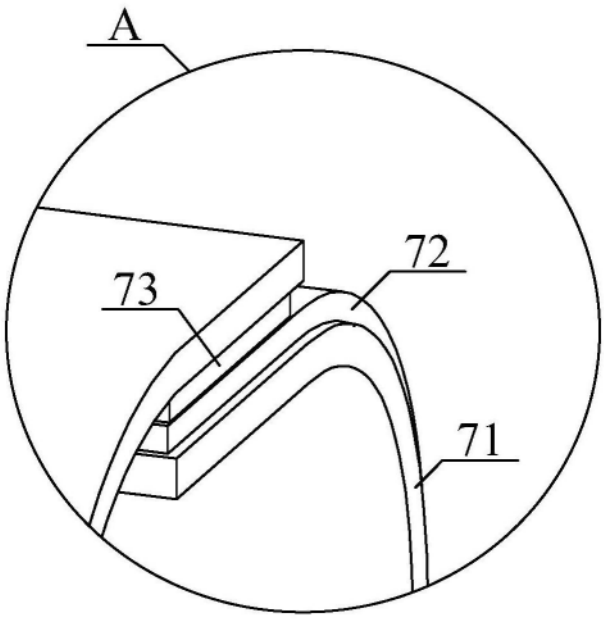

图3