(19)中华人民共和国国家知识产权局

(12)实用新型专利

(10)授权公告号 CN 203884995 U
(45)授权公告日 2014.10.22

(21)申请号 201420309977.7

(22)申请日 2014.06.12

(73)专利权人 南京信息工程大学
地址 210044 江苏省南京市浦口区宁六路219号

(72)发明人 王镇乾 代伟 石雅媛 马兴明 仝英豪 蒋烨林 孙凤翔

(74)专利代理机构 南京汇盛专利商标事务所（普通合伙） 32238
代理人 张立荣

(51)Int.Cl.
A47B 23/02(2006.01)
A47B 13/08(2006.01)
A47B 21/02(2006.01)

权利要求书1页 说明书2页 附图1页

(54)实用新型名称

一种悬挂式可调节笔记本电脑桌

(57)摘要

本实用新型属于生活用品领域，具体涉及一种悬挂式可调节笔记本电脑桌，包括桌子本体，所述桌子本体包括桌板和设置在桌板上的支腿；还包括固定架、伸缩架和储物板；所述固定架、伸缩架和桌板依次相连，所述储物板设置在桌板的下方。本实用新型悬挂式可调节笔记本电脑桌，适用于大学宿舍上床下桌式的床，同时也适用于普通宿舍下铺的同学使用，只需将固定架固定在上方的隔板或者床板上即可使用，十分方便；在使用的过程中，只需将调节旋钮进行旋转调节，就可以让桌板上升下降，当需要使用的时候，将桌板放下来，放在桌面上或床上，当不需要使用的时候，只需将桌板升起就可以了，这样不会占用桌面和床上的空间，十分方便。

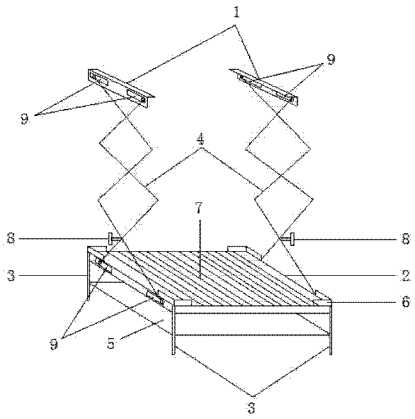

CN 203884995 U

1. 一种悬挂式可调节笔记本电脑桌，包括桌子本体，其特征是：所述桌子本体包括桌板和设置在桌板上的支腿；还包括固定架、伸缩架和储物板；所述固定架、伸缩架和桌板依次相连，所述储物板设置在桌板的下方。

2. 根据权利要求 1 所述的悬挂式可调节笔记本电脑桌，其特征是：所述桌板为矩形板；桌板的四个边角处设有围挡。

3. 根据权利要求 1 或 2 所述的悬挂式可调节笔记本电脑桌，其特征是：所述桌板上设有若干条形槽孔。

4. 根据权利要求 1 所述的悬挂式可调节笔记本电脑桌，其特征是：所述支腿为可调节支腿。

5. 根据权利要求 1 所述的悬挂式可调节笔记本电脑桌，其特征是：所述伸缩架上设有调节旋钮。

6. 根据权利要求 1 所述的悬挂式可调节笔记本电脑桌，其特征是：所述伸缩架与固定架和桌板的连接处均设有轨道。

一种悬挂式可调节笔记本电脑桌

技术领域

[0001] 本实用新型属于生活用品领域，具体涉及一种悬挂式可调节笔记本电脑桌。

背景技术

[0002] 在科学技术不断进步、信息化程度日益发达的今天，计算机越来越广泛地应用于生产生活的各个领域。尤其是在大学校园，笔记本的普及率几乎达到百分之百，学生大都人手一台，而学生每天操作电脑上的时间平均三个小时。但众所周知，计算机的屏幕高度和倾斜角度与人的视力、颈椎等部位的健康和舒适有着很大的关系，尤其是笔记本电脑，放在桌子上时的高度往往无法进行调节，采用其它物品进行填充的增高方式其稳定性较差，容易导致电脑摔坏的危险事故，更严重的是会影响学生的身体素质，导致视力下降，颈椎腰等病状。

[0003] 因此市场上商家推出了有许多可调式的笔记本操作台。但此类电脑台都是平台放置式的，使用的时候的确可以进行高度与角度的调节，可是非常占用桌面面积，十分影响其它的事情进行，如写作业的时候，就需把电脑和电脑操作台都搬开，给学生造成很大的不便。

发明内容

[0004] 本实用新型提供一种悬挂式可调节笔记本电脑桌，适用于大学宿舍上床下桌式的床，同时也适用于普通宿舍下铺的同学使用，只需将固定架固定在上方的隔板或者床板上即可使用，十分方便；在使用的过程中，只需将调节旋钮进行旋转调节，就可以让桌板上升下降，当需要使用的时候，将桌板放下来，放在桌面上或床上，当不需要使用的时候，只需将桌板升起就可以了，这样不会占用桌面和床上的空间，十分方便；本实用新型悬挂式可调节笔记本电脑桌，设有可调节支腿，可以自由调节桌板的高度，同时桌板上设有条形槽孔，可以方便散热。

[0005] 本实用新型技术方案如下：

[0006] 一种悬挂式可调节笔记本电脑桌，包括桌子本体，其特征在于，所述桌子本体包括桌板和设置在桌板上的支腿；还包括固定架、伸缩架和储物板；所述固定架、伸缩架和桌板依次相连，所述储物板设置在桌板的下方。

[0007] 所述桌板为矩形板；桌板的四个边角处设有围挡。

[0008] 所述桌板上设有若干条形槽孔。

[0009] 所述支腿为可调节支腿。

[0010] 所述伸缩架上设有调节旋钮。

[0011] 所述伸缩架与固定架和桌板的连接处均设有轨道。

[0012] 本实用新型的有益效果：

[0013] 1. 本实用新型悬挂式可调节笔记本电脑桌，适用于大学宿舍上床下桌式的床，同时也适用于普通宿舍下铺的同学使用，只需将固定架固定在上方的隔板或者床板上即可使

用，十分方便；

[0014] 2. 本实用新型悬挂式可调节笔记本电脑桌，在使用的过程中，只需将调节旋钮进行旋转调节，就可以让桌板上升下降，当需要使用的时候，将桌板放下来，放在桌面上或床上，当不需要使用的时候，只需将桌板升起就可以了，这样不会占用桌面和床上的空间，十分方便；

[0015] 3. 本实用新型悬挂式可调节笔记本电脑桌，设有可调节支腿，可以自由调节桌板的高度，同时桌板上设有条形槽孔，可以方便散热。

附图说明

[0016] 图 1 为本实用新型的结构示意图。

[0017] 图中：1- 固定架；2- 桌板；3- 支腿；4- 伸缩架；5- 储物板；6- 围挡；7- 条形槽孔；8- 调节旋钮；9- 轨道。

具体实施方式

[0018] 如图 1 所示，本实用新型悬挂式可调节笔记本电脑桌，包括桌子本体，所述桌子本体包括桌板 2 和设置在桌板 2 上的支腿 3；还包括固定架 1、伸缩架 4 和储物板 5，固定架 1、伸缩架 4 和桌板 2 依次相连，储物板 5 设置在桌板 2 的下方，储物板 5 可以放一些物品，比如：键盘、书等。

[0019] 桌板 2 为矩形板；桌板 2 的四个边角处设有围挡 6，围挡是用来固定笔记本电脑的，防止电脑掉落。桌板 2 上设有若干条形槽孔 7，这些槽孔的目的是为了加强笔记本的散热。四个支腿 3 为可调节支腿，可以调节桌板的高度。伸缩架 4 上设有调节旋钮 8，伸缩架 4 与固定架 1 和桌板 2 的连接处均设有轨道 9。

[0020] 本实用新型工作过程如下：

[0021] 本实用新型悬挂式可调节笔记本电脑桌，适用于大学宿舍上床下桌式的床，同时也适用于普通宿舍下铺的同学使用，首先将固定架固定在上方的隔板或者床板上都行，固定好了之后，调节伸缩架，使得桌板降到桌面或者床上，如果有需要调节一下支腿，选择一个合适自己的位置，固定好调节旋钮就可以投入使用。如果不想用了，可以转动调节旋钮，将桌板升起来，升到顶部，这样就不会占用桌面或者床上的空间。

[0022] 本实用新型悬挂式可调节笔记本电脑桌， 使用起来十分方便，不会占用过多空间，给学生们带来许多便利。

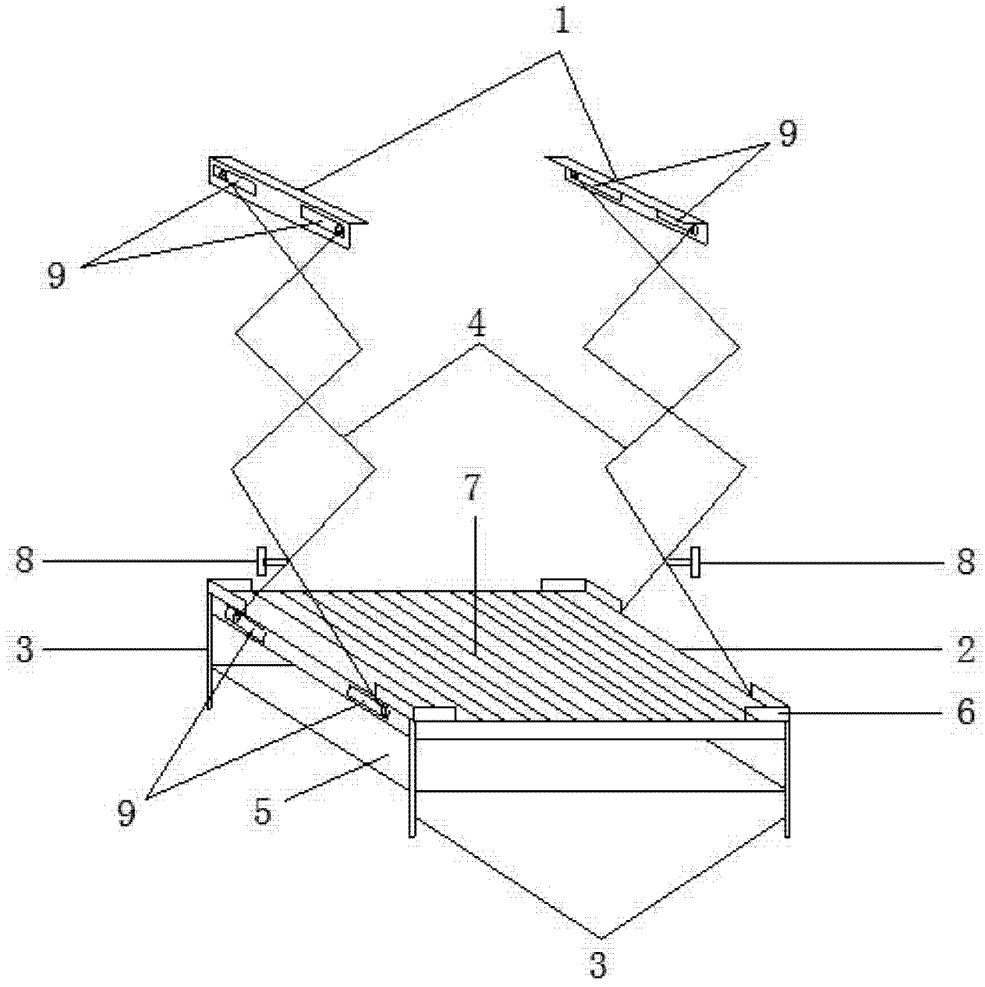

图 1