(19)中华人民共和国国家知识产权局

(12)发明专利申请

(10)申请公布号 CN 105546384 A
(43)申请公布日 2016.05.04

(21)申请号 201510896470.5

(22)申请日 2015.12.07

(71)申请人 江门市杰斯米亚照明有限公司
地址 529000 广东省江门市江海区科苑路6号6幢第二层(自编204)

(72)发明人 韦才龙

(74)专利代理机构 广州嘉权专利商标事务所有限公司 44205
代理人 利宇宁

(51)Int.Cl.
F21L 4/00(2006.01)
F21V 23/00(2015.01)
F21V 23/06(2006.01)
F21V 21/096(2006.01)
F21Y 115/10(2016.01)

权利要求书1页 说明书2页 附图1页

(54)发明名称

一种多功能便携式LED应急灯

(57)摘要

本发明公开了一种多功能便携式LED应急灯，包括壳体，壳体内固设有对若干个LED灯进行亮度和/或通断控制的控制板，控制板上设置有开关、可充电的电源、电源的输入端和输出端，控制板上还设置有磁性装置和用于固定磁性装置的固定座。控制板通过对若干个LED灯进行亮度和/或通断控制，使得LED应急灯具有不同亮度模式和闪烁模式等多种运行模式；具有磁性可吸附在金属表面，能够随身携带且应用范围广；具有充电功能，能够作为电源对电子产品进行充电；具有蓝牙信号接收功能，能够接受手机的通话信号，并通过音响和麦克风与他人进行通话。

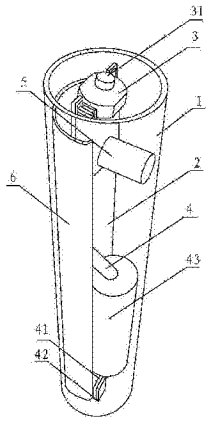

CN 105546384 A

1.一种多功能便携式LED应急灯，其特征在于，包括壳体(1)，壳体(1)内固设有对若干个LED灯进行亮度和/或通断控制的控制板(2)，控制板(2)上设置有开关(3)、可充电的电源(4)、电源(4)的输入端(41)和输出端(42)，控制板(2)上还设置有磁性装置(5)和用于固定磁性装置(5)的固定座。

2.根据权利要求1所述的一种多功能便携式LED应急灯，其特征在于，所述壳体(1)呈管状，开关(3)是设置在控制板(2)朝向壳体(1)开口一端的按钮(31)，输入端(41)和输出端(42)设置在控制板(2)背向按钮(31)的一端。

3.根据权利要求1所述的一种多功能便携式LED应急灯，其特征在于，所述壳体(1)内壁设置有聚光材料(6)。

4.根据权利要求1所述的一种多功能便携式LED应急灯，其特征在于，所述电源(4)至少由一个蓄电池串联而成。

5.根据权利要求1所述的一种多功能便携式LED应急灯，其特征在于，所述控制板(2)上还设置有用于接收蓝牙信号的接收装置，接收装置连接有固设在固定座上音响和麦克风。

一种多功能便携式LED应急灯

技术领域

[0001] 本发明涉及一种LED应急灯，尤其涉及一种多功能便携式LED应急灯。

背景技术

[0002] LED应急灯作为储备电源，应用在停电或者缺少光照的情况下，现有的LED应急灯通常是设置在固定位置而不能随身携带，在使用者处于移动状态时，LED应急灯不能随使用者移动，因此寻找一种更实用、更方便的LED应急灯是目前需要解决的技术问题。

发明内容

[0003] 本发明旨在解决上述所提及的技术问题，提供一种多功能便携式LED应急灯。

[0004] 本发明是通过以下的技术方案实现的：一种多功能便携式LED应急灯，包括壳体，壳体内固设有对若干个LED灯进行亮度和/或通断控制的控制板，控制板上设置有开关、可充电的电源、电源的输入端和输出端，控制板上还设置有磁性装置和用于固定磁性装置的固定座。

[0005] 优选的，壳体呈管状，开关是设置在控制板朝向壳体开口一端的按钮，输入端和输出端设置在控制板背向按钮的一端。

[0006] 优选的，壳体内壁设置有聚光材料。

[0007] 优选的，电源至少由一个蓄电池串联而成。

[0008] 优选的，控制板上还设置有用于接收蓝牙信号的接收装置，接收装置连接有固设在固定座上音响和麦克风。

[0009] 有益效果是：本发明的一种多功能便携式LED应急灯，控制板通过对若干个LED灯进行亮度和/或通断控制，使得LED应急灯具有不同亮度模式和闪烁模式等多种运行模式；具有磁性可吸附在金属表面，能够随身携带且应用范围广；具有充电功能，能够作为电源对电子产品进行充电；具有蓝牙信号接收功能，能够接受手机的通话信号，并通过音响和麦克风与他人进行通话。

附图说明

[0010] 以下结合附图对本发明的具体实施方式作进一步的详细说明，其中：

图1 为一种多功能便携式LED应急灯的结构示意图。

具体实施方式

[0011] 如图1所示，本实施例的一种多功能便携式LED应急灯，包括壳体1，壳体1内固设有对若干个LED灯进行亮度和/或通断控制的控制板2，控制板2上设置有开关3、可充电的电源4、电源4的输入端41和输出端42，控制板2上还设置有磁性装置5和用于固定磁性装置5的固定座。壳体1呈管状，开关3是设置在控制板2朝向壳体1开口一端的按钮31，输入端41和输出端42设置在控制板2背向按钮31的一端。壳体1内壁设置有聚光材料6。电源4至少由一个蓄

电池串联而成。控制板2上还设置有用于接收蓝牙信号的接收装置，接收装置连接有固设在固定座上音响和麦克风。

[0012] 控制板2通过对若干个LED灯进行亮度和/或通断控制，使LED应急灯具有五种模式，分别为高、中、低三种亮度模式、闪烁模式和SOS闪烁模式。LED应急灯由于体积小、结构简单，可以随身携带，且LED应急灯具有磁性可吸附在金属表面，因而可方便地提供使用者看书学习所需的光源，在汽车故障时，还可以设置在汽车上用于紧急维修。LED应急灯具有充电功能，可作为电源4对电子产品进行充电，在手机或平板电脑灯产品需要充电时，通过数据线连接电源4的输出端42即可完成充电。LED应急灯具有蓝牙信号接收功能，能够接受手机的通话信号，并通过音响和麦克风与他人进行通话。

[0013] 以上实施例仅用以说明本发明的技术方案而并非对其进行限制，凡未脱离本发明精神和范围的任何修改或者等同替换，其均应涵盖在本发明技术方案的范围内。

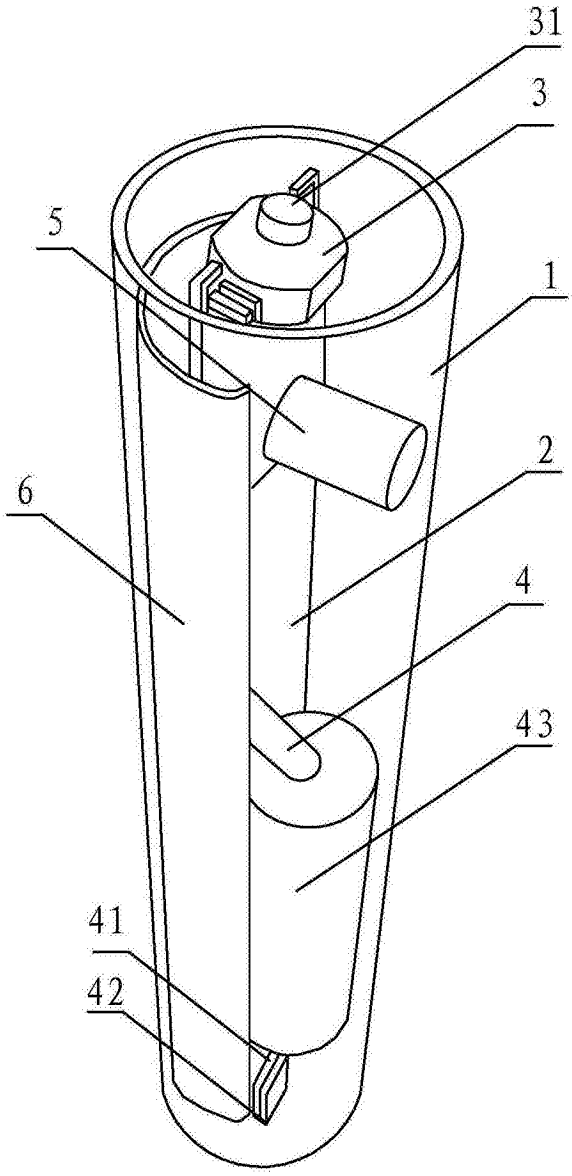

图1