(19)中华人民共和国国家知识产权局

(12)发明专利申请

(10)申请公布号 CN 109887205 A
(43)申请公布日 2019.06.14

(21)申请号 201910239912.7

(22)申请日 2019.03.28

(71)申请人 倪晋挺
地址 241002 安徽省芜湖市弋江区高教园区文津西路16号

(72)发明人 倪晋挺 张梦杰

(51)Int.Cl.
G08B 5/36(2006.01)
G08B 15/00(2006.01)

权利要求书1页 说明书3页 附图6页

(54)发明名称

一种便携式居民散步防狗装置

(57)摘要

本发明公开了一种便携式居民散步防狗装置，包括主套筒，所述主套筒内部套设有中套筒和前套筒，所述主套筒末端可拆卸连接有端挡，所述主套筒一侧具有若干侧耳，所述侧耳分别与电池盒上的前连接耳和后连接耳可拆卸连接，所述后连接耳端部安设有插座，所述端挡中注塑有端子，所述端子一端与所述插座配合，所述端子另一端与螺旋弹簧电缆一端电连接，所述前套筒端部螺接有端头，所述端头内部安设有电击头，所述电击头与所述螺旋弹簧电缆的另一端电连接，所述电池盒前端安设有照明灯珠。该便携式居民散步防狗装置结构简单，可以延伸长度，具有电击效果，有效防狗扑咬，起到对狗的防卫和恐吓作用，兼具照明功能，便携小巧，值得推广。

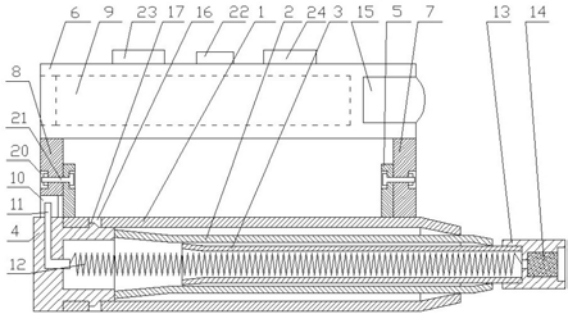

CN 109887205 A

1.一种便携式居民散步防狗装置,包括主套筒(1),其特征在于:所述主套筒(1)内部套设有中套筒(2)和前套筒(3),所述主套筒(1)末端可拆卸连接有端挡(4),所述主套筒(1)一侧具有若干侧耳(5),所述侧耳(5)分别与电池盒(6)上的前连接耳(7)和后连接耳(8)可拆卸连接,所述电池盒(6)内放置有可充镍氢电池(9),所述后连接耳(8)端部安设有插座(10),所述端挡(4)中注塑有端子(11),所述端子(11)一端与所述插座(10)配合,所述端子(11)另一端与螺旋弹簧电缆(12)一端电连接,所述前套筒(3)端部螺接有端头(13),所述端头(13)内部安设有电击头(14),所述电击头(14)与所述螺旋弹簧电缆(12)的另一端电连接,所述电池盒(6)前端安设有照明灯珠(15)。

2.根据权利要求1所述的一种便携式居民散步防狗装置,其特征在于:所述主套筒(1)靠近一端的位置加工有若干定位孔(16),所述端挡(4)上加工有若干定位爪(17),所述定位爪(17)与所述定位孔(16)适配。

3.根据权利要求1所述的一种便携式居民散步防狗装置,其特征在于:所述中套筒(2)和所述前套筒(3)的末端均加工有锥形的扩口(18),所述主套筒(1)和所述中套筒(2)的前端均加工有锥形的收口(19)。

4.根据权利要求1所述的一种便携式居民散步防狗装置,其特征在于:所述侧耳(5)、所述前连接耳(7)、所述后连接耳(8)上均加工有沉头孔(20),所述沉头孔(20)与连接件(21)适配,所述侧耳(5)和所述前连接耳(7)、所述侧耳(5)和所述后连接耳(8)均通过所述连接件(21)可拆卸连接,所述前连接耳(7)的端部加工有与所述主套筒(1)适配的弧形槽(25)。

5.根据权利要求1所述的一种便携式居民散步防狗装置,其特征在于:所述电池盒(6)上安设有保险开关(22)、电击开关(23)以及照明开关(24),所述保险开关(22)、所述电击开关(23)以及所述电击头(14)串联,所述照明开关(24)和所述照明灯珠(15)串联。

一种便携式居民散步防狗装置

技术领域

[0001] 本发明涉及防卫设备领域，具体为一种便携式居民散步防狗装置。

背景技术

[0002] 宠物狗是人们经常会选择饲养的宠物，狗类因为性格忠诚、模样可爱而受到很多人的青睐，虽然狗在日常生活中极为常见，但是不少犬只对生人仍存在敌意和攻击性，狗类攻击路人的新闻频发，未见报导的类似事件也不在少数，随着宠物狗数量的增加，人们在工作之余在公园、广场等公共场所遛弯锻炼时都容易遇到狗，而犬只情绪波动做出攻击行为时，人类徒手难以抵敌，尤其是带着孩子的家长，会难以保护儿童周全，现需要一种防卫工具来应对此种情况，降低犬只伤人概率。

发明内容

[0003] 本发明的目的在于提供一种便携式居民散步防狗装置，以解决上述背景技术中提出的问题。

[0004] 为实现上述目的，本发明提供如下技术方案：一种便携式居民散步防狗装置，包括主套筒，所述主套筒内部套设有中套筒和前套筒，所述主套筒末端可拆卸连接有端挡，所述主套筒一侧具有若干侧耳，所述侧耳分别与电池盒上的前连接耳和后连接耳可拆卸连接，所述电池盒内放置有可充镍氢电池，所述后连接耳端部安设有插座，所述端挡中注塑有端子，所述端子一端与所述插座配合，所述端子另一端与螺旋弹簧电缆一端电连接，所述前套筒端部螺接有端头，所述端头内部安设有电击头，所述电击头与所述螺旋弹簧电缆的另一端电连接，所述电池盒前端安设有照明灯珠。

[0005] 优选的，所述主套筒靠近一端的位置加工有若干定位孔，所述端挡上加工有若干定位爪，所述定位爪与所述定位孔适配。

[0006] 优选的，所述中套筒和所述前套筒的末端均加工有锥形的扩口，所述主套筒和所述中套筒的前端均加工有锥形的收口。

[0007] 优选的，所述侧耳、所述前连接耳、所述后连接耳上均加工有沉头孔，所述沉头孔与连接件适配，所述侧耳和所述前连接耳、所述侧耳和所述后连接耳均通过所述连接件可拆卸连接，所述前连接耳的端部加工有与所述主套筒适配的弧形槽。

[0008] 优选的，所述电池盒上安设有保险开关、电击开关以及照明开关，所述保险开关、所述电击开关以及所述电击头串联，所述照明开关和所述照明灯珠串联。

[0009] 与现有技术相比，本发明的有益效果是：该便携式居民散步防狗装置使用时，主套筒内套设中套筒，中套筒内套设前套筒，主套筒和中套筒前端具有锥形的收口，中套筒和前套筒的后端具有锥形的扩口，这样的设计使得中套筒和前套筒能够拉出而又不会脱出，保证了本装置的延伸性，使得整个装置可以延长，当在公共场所遛弯散步遭遇具有攻击性的犬只时，可将中套筒和前套筒甩出，整个装置呈现长棍状，方便使用者持握并与犬只对峙，锥形的收口和扩口可形成自锁，这样的设计使得中套筒和前套筒甩出后能够锁住，不会滑

回主套筒内，需要将中套筒和前套筒收回时，则用力敲击将中套筒和前套筒敲回主套筒内，电池盒与主套筒可拆卸连接，端挡与主套筒可拆卸连接，定位爪卡入到定位孔中即可完成端挡的固定，电击头通过螺旋弹簧电缆与端子连接，端子与插座插接，可充镍氢电池给电击头和照明灯珠供电，保险开关起到保险作用，当使用者需要使用本装置照明时，则按下照明开关，则可充镍氢电池给照明灯珠供电，照明灯珠亮起进行照明，当使用者需要使用电击头自卫防止犬只攻击时，则首先将保险开关按下，然后按下电击开关，则电击头通电进行电击，对犬只造成电击伤害防止犬只继续攻击使用者，电击头通过螺旋弹簧电缆与端子连接的方式保证了电击头随着前套筒伸出的同时依然能够保证电路的正常连接；本装置结构简单，可以延伸长度，具有电击效果，有效防狗扑咬，起到对狗的防卫和恐吓作用，兼具照明功能，便携小巧，值得推广。

附图说明

[0010] 图1为本发明结构示意图。

[0011] 图2为图1将端头拉出后的结构示意图。

[0012] 图3为图1将电池盒拆下后的结构示意图。

[0013] 图4为本发明端挡的结构示意图。

[0014] 图5为本发明主套筒的端部示意图。

[0015] 图6为本发明电池盒的端部示意图。

[0016] 图中：1、主套筒，2、中套筒，3、前套筒，4、端挡，5、侧耳，6、电池盒，7、前连接耳，8、后连接耳，9、可充镍氢电池，10、插座，11、端子，12、螺旋弹簧电缆，13、端头，14、电击头，15、照明灯珠，16、定位孔，17、定位爪，18、扩口，19、收口，20、沉头孔，21、连接件，22、保险开关，23、电击开关，24、照明开关，25、弧形槽。

具体实施方式

[0017] 下面将结合本发明实施例中的附图，对本发明实施例中的技术方案进行清楚、完整地描述，显然，所描述的实施例仅仅是本发明一部分实施例，而不是全部的实施例。基于本发明中的实施例，本领域普通技术人员在没有做出创造性劳动前提下所获得的所有其他实施例，都属于本发明保护的范围。

[0018] 请参阅图1-6，本发明提供一种技术方案：一种便携式居民散步防狗装置，包括主套筒1，所述主套筒1内部套设有中套筒2和前套筒3，所述主套筒1末端可拆卸连接有端挡4，所述主套筒1一侧具有若干侧耳5，所述侧耳5分别与电池盒6上的前连接耳7和后连接耳8可拆卸连接，所述电池盒6内放置有可充镍氢电池9，所述后连接耳8端部安设有插座10，所述端挡4中注塑有端子11，所述端子11一端与所述插座10配合，所述端子11另一端与螺旋弹簧电缆12一端电连接，所述前套筒3端部螺接有端头13，所述端头13内部安设有电击头14，所述电击头14与所述螺旋弹簧电缆12的另一端电连接，所述电池盒6前端安设有照明灯珠15，所述主套筒1靠近一端的位置加工有若干定位孔16，所述端挡4上加工有若干定位爪17，所述定位爪17与所述定位孔16适配，所述中套筒2和所述前套筒3的末端均加工有锥形的扩口18，所述主套筒1和所述中套筒2的前端均加工有锥形的收口19，所述侧耳5、所述前连接耳7、所述后连接耳8上均加工有沉头孔20，所述沉头孔20与连接件21适配，所述侧耳5和所述

前连接耳7、所述侧耳5和所述后连接耳8均通过所述连接件21可拆卸连接，所述前连接耳7的端部加工有与所述主套筒1适配的弧形槽25，所述电池盒6上安设有保险开关22、电击开关23以及照明开关24，所述保险开关22、所述电击开关23以及所述电击头14串联，所述照明开关24和所述照明灯珠15串联。

[0019] 工作原理：在使用该便携式居民散步防狗装置时，主套筒1内套设中套筒2，中套筒2内套设前套筒3，主套筒1和中套筒2前端具有锥形的收口19，中套筒2和前套筒3的后端具有锥形的扩口18，这样的设计使得中套筒2和前套筒3能够拉出而又不会脱出，保证了本装置的延伸性，使得整个装置可以延长，当在公共场所遛弯散步遭遇具有攻击性的犬只时，可将中套筒2和前套筒3甩出，整个装置呈现长棍状，方便使用者持握并与犬只对峙，锥形的收口19和扩口18可形成自锁，这样的设计使得中套筒2和前套筒3甩出后能够锁住，不会滑回主套筒1内，需要将中套筒2和前套筒3收回时，则用力敲击将中套筒2和前套筒3敲回主套筒1内，电池盒6与主套筒1可拆卸连接，端挡4与主套筒1可拆卸连接，定位爪17卡入到定位孔16中即可完成端挡4的固定，电击头14通过螺旋弹簧电缆12与端子11连接，端子11与插座10插接，可充镍氢电池9给电击头14和照明灯珠15供电，保险开关22起到保险作用，当使用者需要使用本装置照明时，则按下照明开关24，则可充镍氢电池9给照明灯珠15供电，照明灯珠15亮起进行照明，当使用者需要使用电击头14自卫防止犬只攻击时，则首先将保险开关22按下，然后按下电击开关23，则电击头14通电进行电击，对犬只造成电击伤害防止犬只继续攻击使用者，电击头14通过螺旋弹簧电缆12与端子11连接的方式保证了电击头14随着前套筒3伸出的同时依然能够保证电路的正常连接。

[0020] 尽管已经示出和描述了本发明的实施例，对于本领域的普通技术人员而言，可以理解在不脱离本发明的原理和精神的情况下可以对这些实施例进行多种变化、修改、替换和变型，本发明的范围由所附权利要求及其等同物限定。

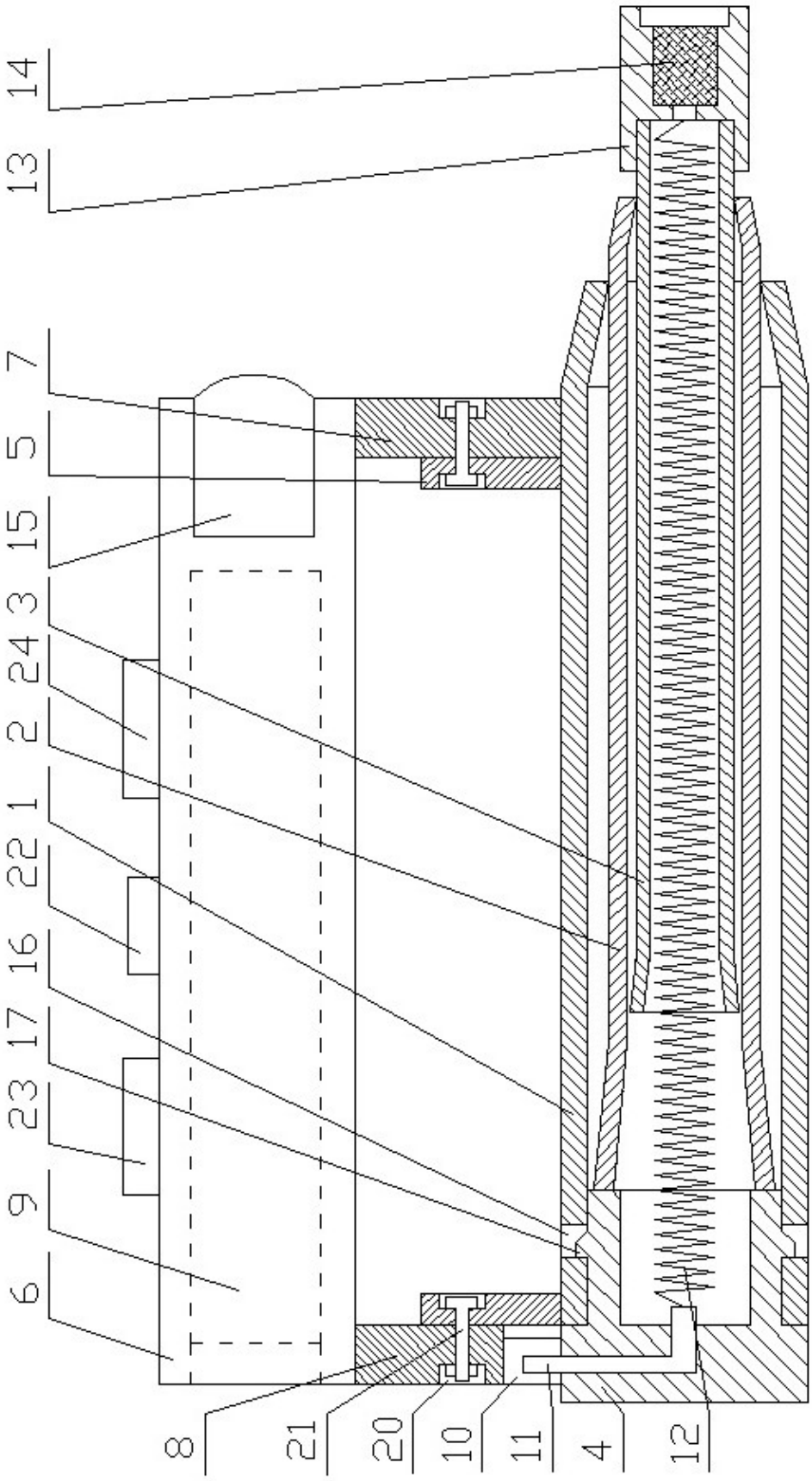

图1

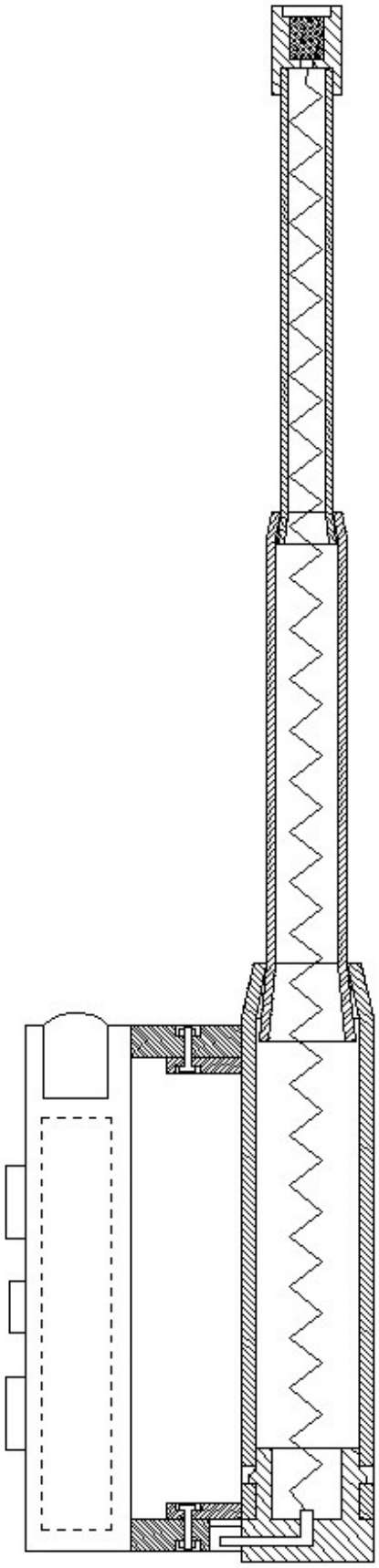

图2

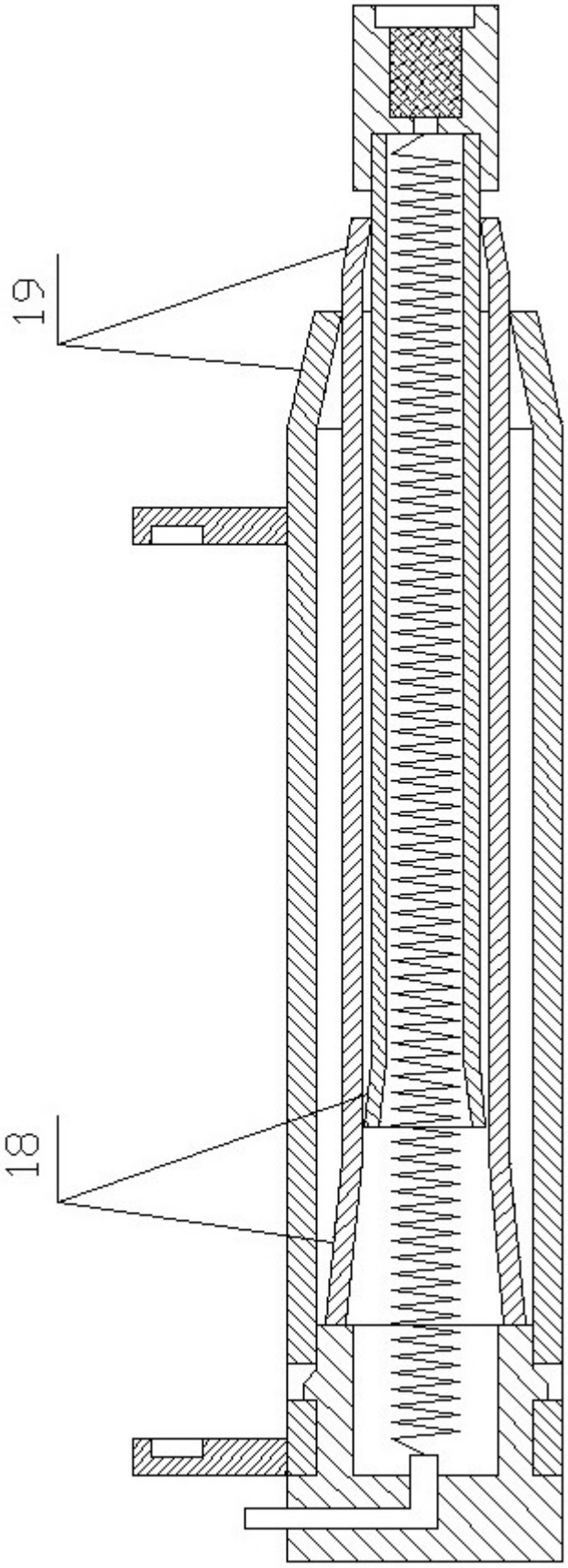

图3

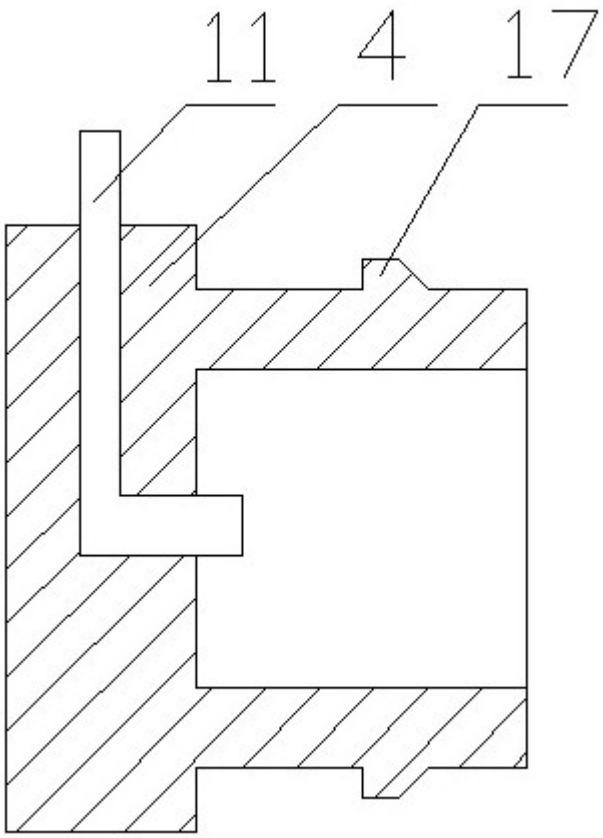

图4

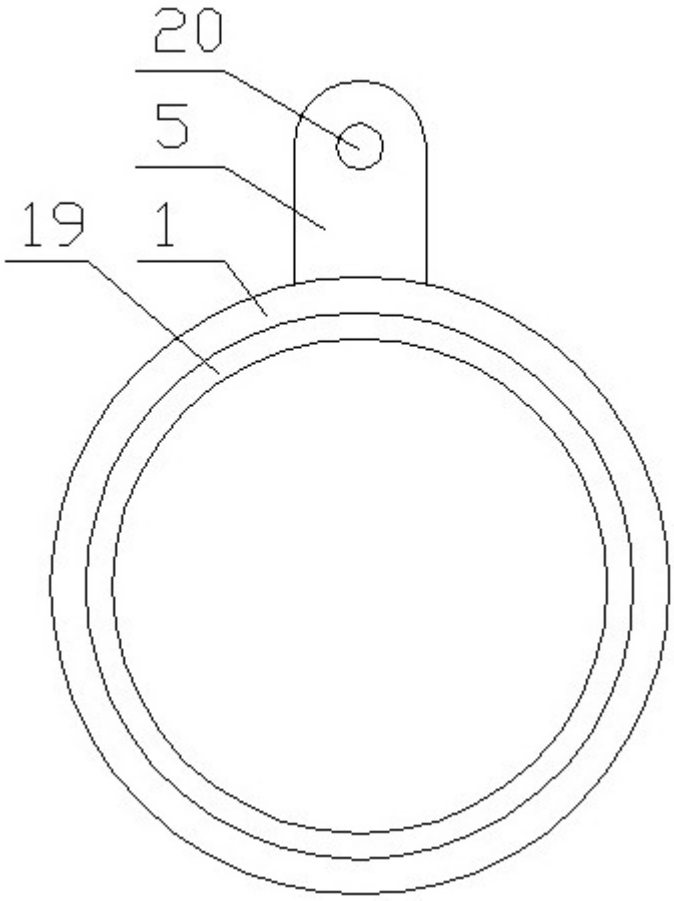

图5

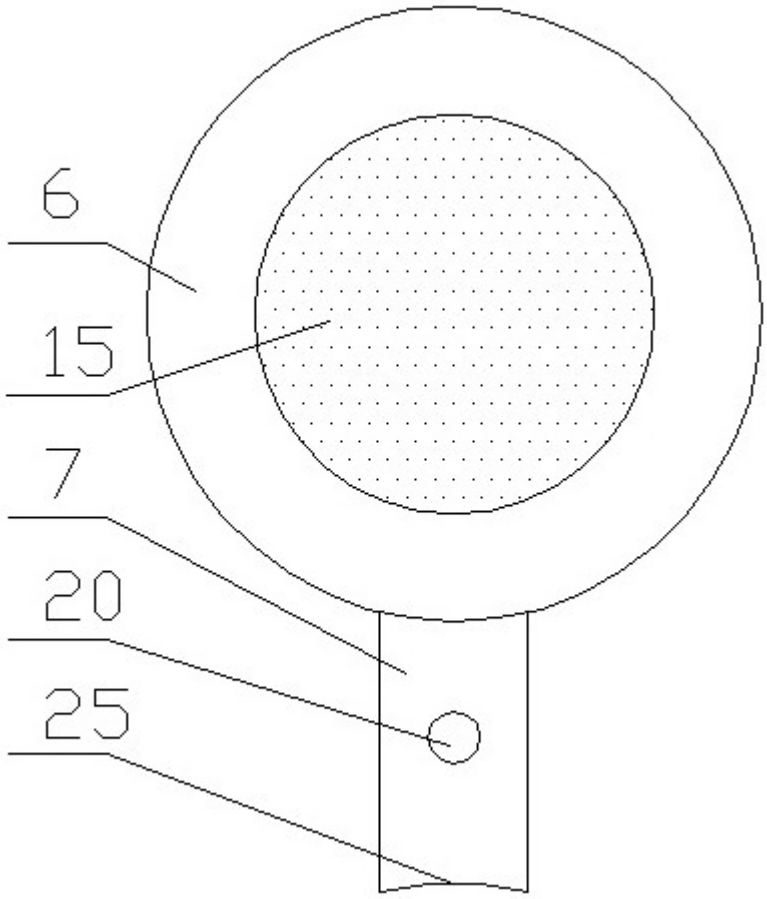

图6