(19)中华人民共和国国家知识产权局

(12)实用新型专利

(10)授权公告号 CN 202880226 U
(45)授权公告日 2013.04.17

(21)申请号 201220561835.0

(22)申请日 2012.10.16

(73)专利权人 徐萍儿
地址 311400 浙江省富阳市琵琶墩83号信箱

(72)发明人 徐萍儿

(51)Int.Cl.
B65F 1/00(2006.01)
B65F 1/14(2006.01)

权利要求书 1 页 说明书 1 页 附图 1 页

(54)实用新型名称

一种椭圆形垃圾桶

(57)摘要

本实用新型属室外卫生桶制作技术领域，涉及一种椭圆形垃圾桶。包括底座架、桶体、支撑板、盖板，底座架为塑钢板制作的由一椭圆状底板面和一椭圆状柱所构成的座架结构，桶体为由塑钢板作内侧面、木条板拼合面作外侧面、上面开口下面封口且后侧中间位置设有一方形口及开启门的椭圆状桶式结构，支撑板、盖板均为塑钢板，支撑板里长方形，盖板呈椭圆形，底座架设置于下部位置，桶体设置于底座架上面且与其固连，两块支撑板分别立置于桶体正反两面上面左右居中位置且与其固连，盖板水平设置于两块支撑板上面且与其固连。本实用新型具有如下特点：大方、美观。

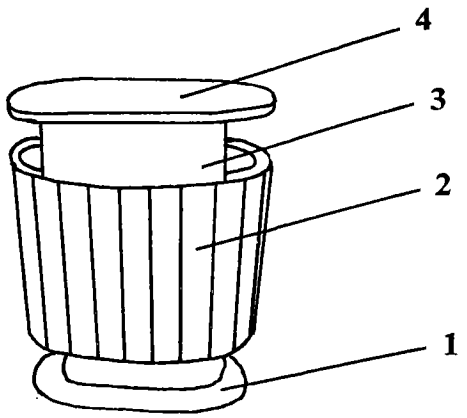

CN 202880226 U

1. 一种椭圆形垃圾桶，其特征在于：包括底座架、桶体、支撑板、盖板，底座架为塑钢板制作的由一椭圆状底板面和一椭圆状柱所构成的座架结构，桶体为由塑钢板作内侧面、木条板拼合面作外侧面、上面开口下面封口且后侧中间位置设有一方形口及开启门的椭圆状桶式结构，支撑板、盖板均为塑钢板，支撑板呈长方形，盖板呈椭圆形，底座架设置于下部位置，桶体设置于底座架上面且与其固连，两块支撑板分别立置于桶体正反两面上面左右居中位置且与其固连，盖板水平设置于两块支撑板上面且与其固连。

一种椭圆形垃圾桶

技术领域：

[0001] 本实用新型属室外卫生桶制作技术领域，涉及一种椭圆形垃圾桶。

背景技术：

[0002] 众所周知，为使城市清洁美观，均要设置垃圾桶。现有室外垃圾桶，虽然式样较多，但从城市各环境协调考虑，最多式样也难以满足城市需求。

发明内容：

[0003] 本实用新型的目的是想提供一种椭圆形垃圾桶。

[0004] 本实用新型所采用的技术方案：

[0005] 一种椭圆形垃圾桶，包括底座架、桶体、支撑板、盖板，底座架为塑钢板制作的由一椭圆状底板面和一椭圆状柱所构成的座架结构，桶体为由塑钢板作内侧面、木条板拼合面作外侧面、上面开口下面封口且后侧中间位置设有一方形口及开启门的椭圆状桶式结构，支撑板、盖板均为塑钢板，支撑板呈长方形，盖板呈椭圆形，底座架设置于下部位置，桶体设置于底座架上面且与其固连，两块支撑板分别立置于桶体正反两面上面左右居中位置且与其固连，盖板水平设置于两块支撑板上面且与其固连。

[0006] 本实用新型，垃圾从箱体后侧所设的方形口提取。

[0007] 本实用新型具有如下特点：大方、美观。

附图说明：

[0008] 图 1 为椭圆形垃圾桶结构示意图，其标记说明：底座架 1，桶体 2，支撑板 3，盖板 4。

具体实施方式：

[0009] 下面结合附图对本实用新型作进一步说明：

[0010] 一种椭圆形垃圾桶，包括底座架 1、桶体 2、支撑板 3、盖板 4，底座架 1 为塑钢板制作的由一椭圆状底板面和一椭圆状柱所构成的座架结构，桶体 2 为由塑钢板作内侧面、木条板拼合面作外侧面、上面开口下面封口且后侧中间位置设有一方形口及开启门的椭圆状桶式结构，支撑板 3、盖板 4 均为塑钢板，支撑板 3 呈长方形，盖板 4 呈椭圆形，底座架 1 设置于下部位置，桶体 2 设置于底座架 1 上面且与其固连，两块支撑板 3 分别立置于桶体 2 正反两面上面左右居中位置且与其固连，盖板 4 水平设置于两块支撑板 3 上面且与其固连。

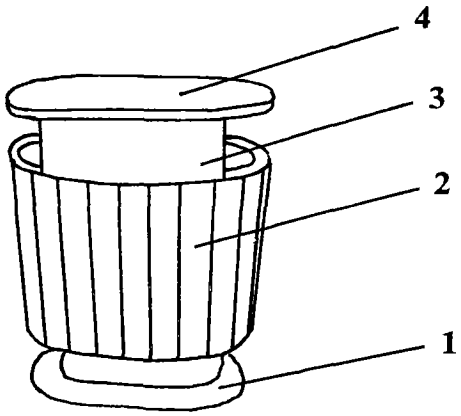

图 1