(19)国家知识产权局

(12)实用新型专利

(10)授权公告号 CN 221204980 U
(45)授权公告日 2024.06.25

(21)申请号 202322728928.9

(22)申请日 2023.10.11

(73)专利权人 华帝股份有限公司
地址 528400 广东省中山市小榄镇工业大道南华园路1号

(72)发明人 李三岗 梁之博 潘叶江

(74)专利代理机构 中山奇昱专利代理事务所(普通合伙) 44557
专利代理师 梁蕙

(51)Int.Cl.
*A47J 27/04*(2006.01)
*A47J 36/30*(2006.01)
*F24C 15/20*(2006.01)

权利要求书2页 说明书6页 附图10页

(54)实用新型名称

一种烹饪装置及集成灶

(57)摘要

本实用新型公开了一种烹饪装置及集成灶。所述烹饪装置包括外壳,其上开设有与烹饪装置外部连通的进风结构;烹饪内胆,设置在所述外壳内,所述烹饪内胆内具有烹饪腔,所述烹饪内胆上设置有第一进烟口以及与烹饪装置外部连通的排烟结构;燃烧结构,包括燃烧组件和烟气扰流结构,所述燃烧组件安装在所述外壳内并与所述进风结构连通,所述燃烧组件能够产生高温烟气并经由所述第一进烟口输入至所述烹饪内胆中,所述烟气扰流结构安装在所述烹饪腔内,用于分散所述烹饪腔内的高温烟气。本实用新型提出一种烹饪装置,结构简单,适用于普通家庭,能够快速烤制食物。

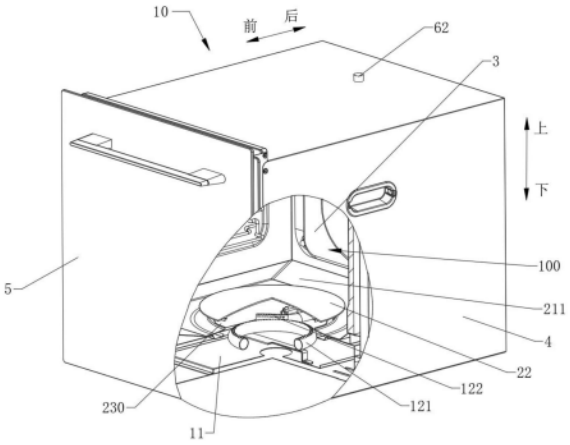


CN 221204980 U

1.一种烹饪装置,其特征在于,包括:

外壳(4),其上开设有与烹饪装置外部连通的进风结构;

烹饪内胆(3),设置在所述外壳(4)内,所述烹饪内胆(3)内具有烹饪腔(100),所述烹饪内胆(3)上设置有第一进烟口(310)以及与烹饪装置外部连通的排烟结构(6);

燃烧结构,包括燃烧组件(1)和烟气扰流结构(2),所述燃烧组件(1)安装在所述外壳(4)内并与所述进风结构连通,所述燃烧组件(1)能够产生高温烟气并经由所述第一进烟口(310)输入至所述烹饪内胆(3)中,所述烟气扰流结构(2)安装在所述烹饪腔(100)内,用于分散所述烹饪腔(100)内的高温烟气。

2.根据权利要求1所述的烹饪装置,其特征在于,所述烹饪内胆(3)包括胆框(32)以及设置在所述胆框(32)底部的底板(31),所述胆框(32)与所述底板(31)围合形成所述烹饪腔(100),所述第一进烟口(310)开设在所述底板(31)上,所述燃烧组件(1)安装在所述第一进烟口(310)的下方,所述扰流结构(2)安装在所述第一进烟口(310)的上方。

3.根据权利要求2所述的烹饪装置,其特征在于,所述燃烧组件(1)包括:

底座(11),安装在所述外壳(4)的底部;

燃烧器结构(12),安装在所述底座(11)上,所述燃烧器结构(12)位于所述第一进烟口(310)处或位于所述第一进烟口(310)的下方;

燃气接管结构(14),安装在所述底座(11)上并与所述燃烧器结构(12)连通,所述燃气接管结构(14)与所述烹饪装置外部的供气管道连通;

点火针(13),安装在所述底座(11)上并位于所述燃烧器结构(12)的一侧,用于为所述燃烧器结构(12)点火。

4.根据权利要求3所述的烹饪装置,其特征在于,所述燃烧器结构(12)包括相邻设置的主燃烧器(121)和副燃烧器(122)。

5.根据权利要求4所述的烹饪装置,其特征在于,所述燃气接管结构(14)包括第一燃气接管(141)和第二燃气接管(142),所述第一燃气接管(141)与所述主燃烧器(121)连接,所述第二燃气接管(142)与所述副燃烧器(122)连接。

6.根据权利要求2所述的烹饪装置,其特征在于,所述扰流结构(2)包括:

分气部(23),设置在所述第一进烟口(310)的上方并向上延伸设置,所述分气部(23)上开设有多个连通所述第一进烟口(310)与所述烹饪腔(100)的分流孔(230);

火盖(22),设置在所述分气部(23)上侧并位于所述第一进烟口(310)的上方。

7.根据权利要求6所述的烹饪装置,其特征在于,多个所述分流孔(230)沿所述分气部(23)的周向均布设置。

8.根据权利要求6所述的烹饪装置,其特征在于,所述扰流结构(2)还包括接油盘(21),所述接油盘(21)设置在所述底板(31)上侧,所述接油盘(21)上开设有与所述第一进烟口(310)对应的第二进烟口(210),所述分气部(23)设置在所述第二进烟口(210)的周侧并向上延伸设置,所述分气部(23)与所述接油盘(21)一体成型设置。

9.根据权利要求8所述的烹饪装置,其特征在于,所述分气部(23)与所述接油盘(21)的连接处设置有挡油边(212),所述挡油边(212)向上延伸设置。

10.根据权利要求8所述的烹饪装置,其特征在于,所述接油盘(21)的边沿设置有导油边(211),所述导油边(211)从内至外向上倾斜设置。

11.根据权利要求10所述的烹饪装置,其特征在于,所述烹饪内胆(3)的内壁上开设有沿水平方向凹设的卡槽(33),所述导油边(211)的边沿伸入所述卡槽(33)内。

12.根据权利要求1-11任一项所述的烹饪装置,其特征在于,所述排烟结构(6)包括:

第一排烟管(61),设置在所述烹饪腔(100)的上部,所述第一排烟管(61)的下端开设有多个排烟孔(611);

第二排烟管(62),其下端与所述第一排烟管(61)连通,上端伸出所述外壳(4)的顶部。

13.根据权利要求1-11任一项所述的烹饪装置,其特征在于,还包括隔热结构(8),所述隔热结构(8)设置在所述烹饪内胆(3)与所述外壳(4)之间。

14.根据权利要求13所述的烹饪装置,其特征在于,所述隔热结构(8)包括:

陶土层(81),设置在所烹饪内胆(3)的周侧和上侧;

保温层(82),设置在所述陶土层(81)的外侧;

空气隔断层(83),设置在所述保温层(82)与所述外壳(4)之间。

15.一种集成灶,其特征在于,包括权利要求1-14任一项所述的烹饪装置(10)。

16.根据权利要求15所述的集成灶,其特征在于,还包括灶柜(20)、灶具(30)和吸油烟机(40),所述灶具(30)安装在所述灶柜(20)上部,所述烹饪装置(10)安装在所述灶柜(20)内并位于所述灶具(30)的下方,所述吸油烟机(40)安装在所述灶具(30)上方,所述灶具(30)包括灶台(301)以及安装在所述灶台(301)上的炉头结构(306),所述灶台(301)上开设有烟气孔(302),所述烟气孔(302)与所述排烟结构(6)连接,所述吸油烟机(40)与所述烹饪装置(10)通信连接,当所述烹饪装置(10)运行时,所述吸油烟机(40)运行。

17.根据权利要求16所述的集成灶,其特征在于,还包括:

燃气管道(50),其第一端与所述烹饪装置(10)外部的供气管道连通;

三通连接件(60),安装在所述燃气管道(50)的第二端;

第一支管(701),其第一端与所述三通连接件(60)连通,第二端与所述燃烧组件(1)连通;

第二支管(702),其第一端与所述三通连接件(60)连通,第二端与所述灶具(30)的进气管道连通。

18.根据权利要求16所述的集成灶,其特征在于,还包括:

燃气管道(50),其第一端与所述烹饪装置(10)外部的供气管道连通,第二端与所述灶具(30)的进气管道和所述燃烧组件(1)中的一者连通;

连接气管(80),其第一端与所述灶具(30)的进气管道连通,第二端与所述燃烧组件(1)连通。

# 一种烹饪装置及集成灶

## 技术领域

[0001] 本实用新型涉及厨电技术领域,尤其涉及一种烹饪装置及集成灶。

## 背景技术

[0002] 随着人们生活水平的不断提高,人对实物的口感、烹饪方式上有了更高的要求,蒸箱作为一种厨房设备已经被广泛使用和接受,特别是以电加热为主的电烤箱产品已经很普及。而燃气烤箱,因具有大功率、高效、低使用成本的优点,商用燃气烤箱十分普及。然而,商用的燃气烤箱结构庞大,结构复杂,难以适用在家庭中。

[0003] 因此,亟需一种烹饪装置以解决上述问题。

## 实用新型内容

[0004] 本实用新型旨在至少在一定程度上解决现有相关技术中存在的问题之一,为此,本实用新型提出一种烹饪装置,结构简单,适用于普通家庭,能够快速烤制食物。

[0005] 上述的目的是通过以下技术方案来实现的:

[0006] 一种烹饪装置,包括:

[0007] 外壳,其上开设有与烹饪装置外部连通的进风结构;

[0008] 烹饪内胆,设置在所述外壳内,所述烹饪内胆内具有烹饪腔,所述烹饪内胆上设置有第一进烟口以及与烹饪装置外部连通的排烟结构;

[0009] 燃烧结构,包括燃烧组件和烟气扰流结构,所述燃烧组件安装在所述外壳内并与所述进风结构连通,所述燃烧组件能够产生高温烟气并经由所述第一进烟口输入至所述烹饪内胆中,所述烟气扰流结构安装在所述烹饪腔内,用于分散所述烹饪腔内的高温烟气。

[0010] 可选地,所述烹饪内胆包括胆框以及设置在所述胆框底部的底板,所述胆框与所述底板围合形成所述烹饪腔,所述第一进烟口开设在所述底板上,所述燃烧组件安装在所述第一进烟口的下方,所述扰流结构安装在所述第一进烟口的上方。

[0011] 可选地,所述燃烧组件包括:

[0012] 底座,安装在所述外壳的底部;

[0013] 燃烧器结构,安装在所述底座上,所述燃烧器结构位于所述第一进烟口处或位于所述第一进烟口的下方;

[0014] 燃气接管结构,安装在所述底座上并与所述燃烧器结构连通,所述燃气接管结构与所述烹饪装置外部的供气管道连通;

[0015] 点火针,安装在所述底座上并位于所述燃烧器结构的一侧,用于为所述燃烧器结构点火。

[0016] 可选地,所述燃烧器结构包括相邻设置的主燃烧器和副燃烧器。

[0017] 可选地,所述燃气接管结构包括第一燃气接管和第二燃气接管,所述第一燃气接管与所述主燃烧器连接,所述第二燃气接管与所述副燃烧器连接。

[0018] 可选地,所述扰流结构包括:

[0019] 分气部,设置在所述第一进烟口的上方并向上延伸设置,所述分气部上开设有多个连通所述第一进烟口与所述烹饪腔的分流孔;

[0020] 火盖,设置在所述分气部上侧并位于所述第一进烟口的上方。

[0021] 可选地,多个所述分流孔沿所述分气部的周向均布设置。

[0022] 可选地,所述扰流结构还包括接油盘,所述接油盘设置在所述底板上侧,所述接油盘上开设有与所述第一进烟口对应的第二进烟口,所述分气部设置在所述第二进烟口的周侧并向上延伸设置,所述分气部与所述接油盘一体成型设置。

[0023] 可选地,所述分气部与所述接油盘的连接处设置有挡油边,所述挡油边向上延伸设置。

[0024] 可选地,所述接油盘的边沿设置有导油边,所述导油边从内至外向上倾斜设置。

[0025] 可选地,所述烹饪内胆的内壁上开设有沿水平方向凹设的卡槽,所述导油边的边沿伸入所述卡槽内。

[0026] 可选地,所述排烟结构包括:

[0027] 第一排烟管,设置在所述烹饪腔的上部,所述第一排烟管的下端开设有多个排烟孔;

[0028] 第二排烟管,其下端与所述第一排烟管连通,上端伸出所述外壳的顶部。

[0029] 可选地,还包括隔热结构,所述隔热结构设置在所述烹饪内胆与所述外壳之间。

[0030] 可选地,所述隔热结构包括:

[0031] 陶土层,设置在所烹饪内胆的周侧和上侧;

[0032] 保温层,设置在所述陶土层的外侧;

[0033] 空气隔断层,设置在所述保温层与所述外壳之间。

[0034] 本实用新型另一方面提供一种集成灶,包括上所述的烹饪装置。

[0035] 可选地,还包括灶柜、灶具和吸油烟机,所述灶具安装在所述灶柜上部,所述烹饪装置安装在所述灶柜内并位于所述灶具的下方,所述吸油烟机安装在所述灶具上方,所述灶具包括灶台以及安装在所述灶台上的炉头结构,所述灶台上开设有烟气孔,所述烟气孔与所述排烟结构连接,所述吸油烟机与所述烹饪装置通信连接,当所述烹饪装置运行时,所述吸油烟机运行。

[0036] 可选地,还包括:

[0037] 燃气管道,其第一端与所述烹饪装置外部的供气管道连通;

[0038] 三通连接件,安装在所述燃气管道的第二端;

[0039] 第一支管,其第一端与所述三通连接件连通,第二端与所述燃烧组件连通;

[0040] 第二支管,其第一端与所述三通连接件连通,第二端与所述灶具的进气管道连通。

[0041] 可选地,还包括:

[0042] 燃气管道,其第一端与所述烹饪装置外部的供气管道连通,第二端与所述灶具的进气管道和所述燃烧组件中的一者连通;

[0043] 连接气管,其第一端与所述灶具的进气管道连通,第二端与所述燃烧组件连通。

[0044] 与现有技术相比,本实用新型至少包括以下有益效果:

[0045] 本实用新型提供的烹饪装置包括外壳、烹饪内胆和燃烧结构。外壳上开设有与烹饪装置外部连通的进风结构。烹饪内胆设置在外壳内,烹饪内胆内具有烹饪腔,烹饪内胆上

设置有第一进烟口以及与烹饪装置外部连通的排烟结构。燃烧结构包括燃烧组件和烟气扰流结构，燃烧组件安装在外壳内并与进风结构连通，以为燃烧组件提供燃烧所需空气，燃烧组件能够产生高温烟气并经由第一进烟口输入至烹饪内胆中，烟气扰流结构安装在烹饪腔内，用于分散烹饪腔内的高温烟气，以使得高温烟气能够较为均匀地分布在烹饪腔内，对食物进行均匀加热。本实用新型提供的烹饪装置结构简单，适用于普通家庭，能够快速烤制食物。

## 附图说明

[0046] 图1是本实用新型具体实施例提供的烹饪装置部分剖视结构示意图之一；

[0047] 图2是本实用新型具体实施例提供的烹饪装置的分解图；

[0048] 图3是本实用新型具体实施例提供的烹饪装置的燃烧结构与底板的分解图；

[0049] 图4是本实用新型具体实施例提供的烹饪装置的高温烟气在烹饪腔内流动的示意图；

[0050] 图5是本实用新型具体实施例提供的烹饪装置部分剖视结构示意图之二；

[0051] 图6是本实用新型具体实施例提供的烹饪装置部分剖视结构示意图之三；

[0052] 图7是本实用新型具体实施例提供的烹饪装置与灶具的装配示意图；

[0053] 图8是本实用新型具体实施例提供的集成灶的装配示意图；

[0054] 图9是本实用新型具体实施例提供的烹饪装置与灶具的燃气管道结构布置示意图之一；

[0055] 图10是本实用新型具体实施例提供的烹饪装置与灶具的燃气管道结构布置示意图之二；

[0056] 图11是本实用新型具体实施例提供的烹饪装置与灶具的燃气管道结构布置示意图之三。

[0057] 图中：

[0058] 1、燃烧组件；100、烹饪腔；11、底座；111、支撑板；112、支撑架；12、燃烧器结构；121、主燃烧器；1211、第一火孔；122、副燃烧器；1221、第二火孔；13、点火针；14、燃气接管结构；141、第一燃气接管；142、第二燃气接管；

[0059] 2、扰流结构；21、接油盘；210、第二进烟口；211、导油边；212、挡油边；22、火盖；23、分气部；230、分流孔；

[0060] 3、烹饪内胆；31、底板；311、限位支撑部；3111、第二进风口；310、第一进烟口；32、胆框；33、卡槽；

[0061] 4、外壳；

[0062] 5、门体；

[0063] 6、排烟结构；61、第一排烟管；611、排烟孔；62、第二排烟管；

[0064] 7、遮挡环；71、第一进风口；

[0065] 8、隔热结构；81、陶土层；82、保温层；83、空气隔断层；

[0066] 10、烹饪装置；

[0067] 20、灶柜；

[0068] 30、灶具；301、灶台；302、烟气孔；303、烟气连接部；304、炉头结构；

[0069] 40、吸油烟机；

[0070] 50、燃气管道；

[0071] 60、三通连接件；

[0072] 701、第一支管；702、第二支管；

[0073] 80、连接气管；

[0074] 100、烹饪腔；200、进风间隙。

## 具体实施方式

[0075] 以下实施例对本实用新型进行说明，但本实用新型并不受这些实施例所限制。对本实用新型的具体实施方式进行修改或者对部分技术特征进行等同替换，而不脱离本实用新型方案的精神，其均应涵盖在本实用新型请求保护的技术方案范围当中。

[0076] 请参考图1-图6，本实用新型提供一种烹饪装置10，包括外壳4、烹饪内胆3和燃烧结构。外壳4上开设有与烹饪装置10外部连通的进风结构。烹饪内胆3设置在外壳4内，烹饪内胆3内具有烹饪腔100，烹饪内胆3上设置有第一进烟口310以及与烹饪装置10外部连通的排烟结构6。燃烧结构包括燃烧组件1和烟气扰流结构2，燃烧组件1安装在外壳4内并与进风结构连通，以为燃烧组件1提供燃烧所需空气，燃烧组件1能够产生高温烟气并经由第一进烟口310输入至烹饪内胆3中，烟气扰流结构2安装在烹饪腔100内，用于分散烹饪腔100内的高温烟气，以使得高温烟气能够较为均匀地分布在烹饪腔100内，对食物进行均匀加热。本实用新型提供的烹饪装置10结构简单，适用于普通家庭，能够快速烤制食物。

[0077] 可选地，烹饪内胆3包括胆框32以及设置在胆框32底部的底板31，胆框32与底板31围合形成烹饪腔100，第一进烟口310开设在底板31上，燃烧组件1安装在第一进烟口310的下方，以使得燃烧组件1产生的大部分烟气能够经过有第一进烟口310上升并流入烹饪腔100内，扰流结构2安装在第一进烟口310的上方，以使得高温烟气在流入烹饪腔100的初始状态下，即能够将高温烟气进行扰流，将高温烟气均匀分散至烹饪腔100内。

[0078] 可选地，燃烧组件1包括底座11、燃烧器结构12、燃气接管结构14和点火针13。底座11安装在外壳4的底部。燃烧器结构12安装在底座11上，燃烧器结构12位于第一进烟口310处或位于第一进烟口310的下方。燃气接管结构14安装在底座11上并与燃烧器结构12连通，燃气接管结构14与烹饪装置10外部的供气管道连通。点火针13安装在底座11上并位于燃烧器结构12的一侧，用于为燃烧器结构12点火。

[0079] 可选地，燃烧器结构12包括相邻设置的主燃烧器121和副燃烧器122。通过设置主燃烧器121和副燃烧器122，以实现大幅度控制燃烧档位。具体地，当需要小火烘烤时，打开副燃烧器122；当需要大火烘烤时，打开主燃烧器121；当需要更大火烘烤时，则将主燃烧器121和副燃烧器122同时打开。

[0080] 可选地，主燃烧器121上侧开设有多个第一火孔1211。副燃烧器122的上侧开设有多个第二火孔1221。

[0081] 可选地，燃气接管结构14包括第一燃气接管141和第二燃气接管142，第一燃气接管141与主燃烧器121连接，第二燃气接管142与副燃烧器122连接。主燃烧器121和副燃烧器122均独立供气，进而实现对主燃烧器121和副燃烧器122的单独控制。

[0082] 进一步地，底座11包括支撑板111以及安装在支撑板111上的多个支撑架112，支撑

板111安装在外壳4的底部上,燃烧器结构12、燃气接管结构14和点火针13均通过支撑架112安装在支撑板111上。

[0083] 可选地,扰流结构2包括分气部23和火盖22。分气部23设置在第一进烟口310的周上方并向上延伸设置,分气部23上开设有多个连通第一进烟口310与烹饪腔100的分流孔230。火盖22设置在分气部23上侧并位于第一进烟口310的上方。具体地,高温烟气经由第一进烟口310上升,遇到火盖22阻挡后,沿火盖22的下侧面流动,然后经由分流孔230流出至烹饪腔100内,以实现对高温烟气的扰流和分散。另外,火盖22的设置也能够遮挡盖第一进烟口310,减少异物经由第一进烟口310落入燃烧组件1处。

[0084] 可选地,多个分流孔230沿分气部23的周向均布设置,以提高对高温烟气的扰流强度,进而提高高温烟气在烹饪腔100内的均匀性。具体地,高温烟气在扰流结构2的扰流分散下,沿图4中箭头A所示方向流动。

[0085] 可选地,扰流结构2还包括接油盘21,接油盘21设置在底板31上侧,以承接烹饪时食物产生的油污。接油盘21上开设有与第一进烟口310对应的第二进烟口210,分气部23设置在第二进烟口210的周侧并向上延伸设置,分气部23与接油盘21一体成型设置,以简化结构。

[0086] 可选地,分气部23与接油盘21的连接处设置有挡油边212,挡油边212向上延伸设置,以避免落在接油盘21中的油污经由分气部23上的分流孔230流至燃烧组处。

[0087] 可选地,接油盘21的边沿设置有导油边211,导油边211从内至外向上倾斜设置。

[0088] 可选地,烹饪内胆3的内壁上开设有沿水平方向凹设的卡槽33,导油边211的边沿伸入卡槽33内,如此,一方面实现了接油盘21与烹饪内胆3之间的可拆卸设置,使得接油盘21能够从烹饪内胆3中取出清洗,另一方面,该种结构,也能够避免接油盘21与烹饪腔100内胆的内壁之间在竖直方向上存在间隙,进而致使大量油污经由该间隙渗出至燃烧组件1处,即本实用新型提供的接油盘21能够承接大部分的油污,用户体验较好。

[0089] 可选地,排烟结构6包括第一排烟管61和第二排烟管62。第一排烟管61设置在烹饪腔100的上部,第一排烟管61的下端开设有多个排烟孔611。第二排烟管62的下端与第一排烟管61连通,上端伸出外壳4的顶部。具体地,烹饪腔100内的烟气沿图5中箭头B所示方向流出至烹饪装置10的外部。

[0090] 可选地,还包括隔热结构8,隔热结构8设置在烹饪内胆3与外壳4之间。一方面实现对烹饪腔100的保温,提高烹饪效率。另一方面避免能量散发至烹饪装置10外部,影响其他电器以及厨房环境。

[0091] 可选地,隔热结构8包括陶土层81、保温层82和空气隔断层83。陶土层81设置在所烹饪内胆3的周侧和上侧。保温层82设置在陶土层81的外侧。空气隔断层83设置在保温层82与外壳4之间。

[0092] 可选地,陶土层81设置8-15mm的厚度。优选地,本实施例中,陶土层81的厚度设置为10mm,以保证较好的聚热和保温效果,同时避免烹饪装置10结构过于庞大。陶土层81能够极大阻断热量的外流,提升烹饪腔100的温度,降低烹饪装置10外部的温度。

[0093] 可选地,保温层82为玻璃纤维,当然,在其他实施例中,保温层82也可以为隔热系数较高的其他材料,此处不做限定。通过设置保温层82,以进一步提高保温隔热效果。

[0094] 而空气隔断层83能够较大程度地阻断热量的传递,避免保温层82的热量直接传递

至外壳4,进而传出烹饪装置10的外部。

[0095] 可选地,烹饪内胆3的前侧还设置有遮挡环7,遮挡环7的内侧与烹饪内胆3的烹饪腔100开口的周侧,外侧与外壳4的前端连接,以遮挡位于烹饪内胆3与外壳4之间的燃烧组件1和隔热结构8,起到美观作用。

[0096] 可选地,进风结构包括开设在遮挡环7底部的第一进风口71,第一进风口71连通燃烧组件1与烹饪装置10的外部,进而实现对燃烧组件1提供燃烧所需空气。

[0097] 可选地,底板31的前侧设置有向下延伸设置的限位支撑部311,以便于将烹饪内胆3安装至外壳4内时,对烹饪内胆3进行安装定位以及支撑。

[0098] 可选地,进风结构还包括开设在限位支撑部311上的第二进风口3111,第一进风口71与第二进风口3111连通,进而实现对燃烧组件1提供燃烧所需空气。

[0099] 可选地,还包括门体5,门体5安装在外壳4上,用于关闭和打开烹饪腔100开口。

[0100] 进一步地,进风结构还包括设置门体5的下部与外壳4之间的进风间隙200,第一进风口71通过进风间隙200与烹饪装置10的外部连通。

[0101] 请参考图7和图8,本实用新型另一方面提供一种集成灶,包括上的烹饪装置10。

[0102] 可选地,还包括灶柜20、灶具30和吸油烟机40,灶具30安装在灶柜20上部,烹饪装置10安装在灶柜20内并位于灶具30的下方,吸油烟机40安装在灶具30上方,灶具30包括灶台301以及安装在灶台301上的炉头结构304,灶台301上开设有烟气孔302,烟气孔302与排烟结构6连接,吸油烟机40与烹饪装置10通信连接,当烹饪装置10运行时,吸油烟机40运行,进而利用吸油烟机40将烹饪装置10内的烟气排出厨房外,保证厨房的环境。

[0103] 可选地,烟气孔302设置在灶台301的后部并位于炉头结构304的后侧,以避免烟气喷到用户身上。

[0104] 可选地,还包括烟气连接部303,烟气连接部303安装在灶台301的下侧并与烟气孔302连通,烟气连接部303与第二排烟管62连通。

[0105] 请参考图9,在一些实施例中,烹饪装置10和灶具30的燃气管道结构可以如下布置,以简化集成灶的燃气管道结构:

[0106] 还包括燃气管道50、三通连接件60、第一支管701和第二支管702。燃气管道50的第一端与烹饪装置10外部的供气管道连通。三通连接件60安装在燃气管道50的第二端。第一支管701的第一端与三通连接件60连通,第二端与燃烧组件1连通。第二支管702的第一端与三通连接件60连通,第二端与灶具30的进气管道连通。

[0107] 请参考图10和图11,在其他实施例中,烹饪装置10和灶具30的燃气管道50结构也可以如下布置,也能够简化集成灶的燃气管道结构:

[0108] 还包括燃气管道50和连接气管80。燃气管道50的第一端与烹饪装置10外部的供气管道连通,第二端与灶具30的进气管道和燃烧组件1中的一者连通。连接气管80的第一端与灶具30的进气管道连通,第二端与燃烧组件1连通。

[0109] 以上所述的仅是本实用新型的一些实施方式。对于本领域的普通技术人员来说,在不脱离本实用新型创造构思的前提下,还可以做出若干变形和改进,这些都属于本实用新型的保护范围。

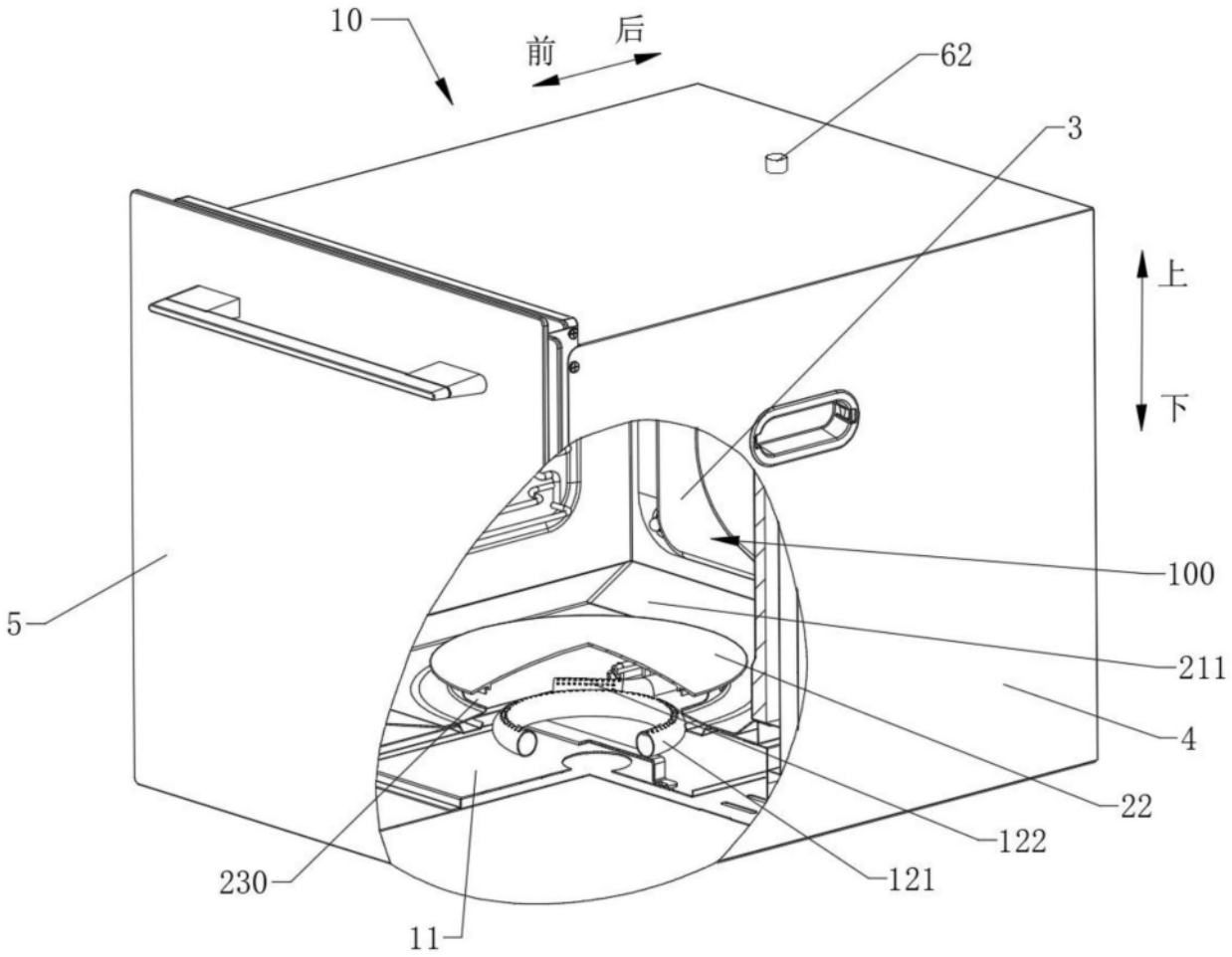


图1

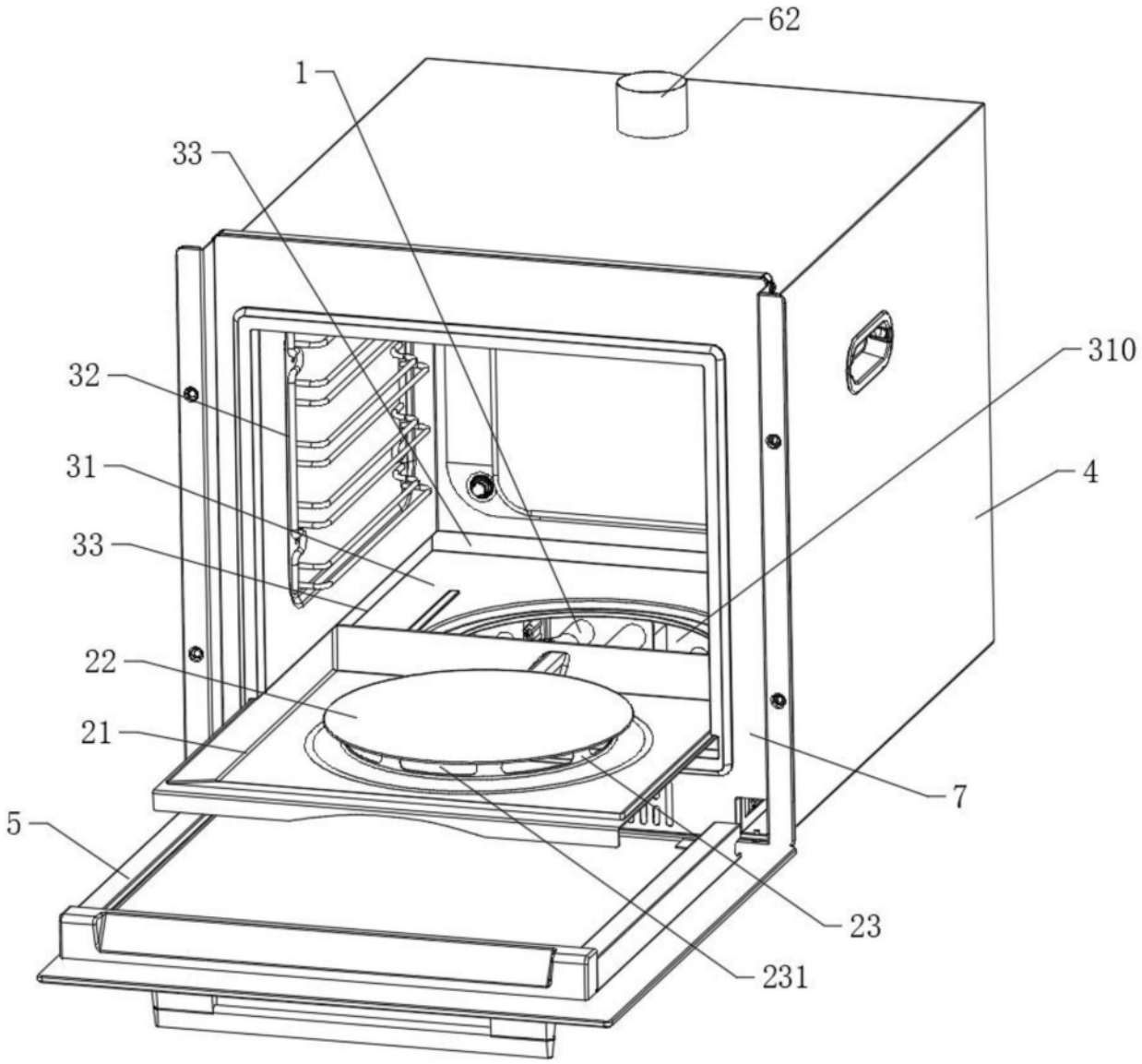


图2

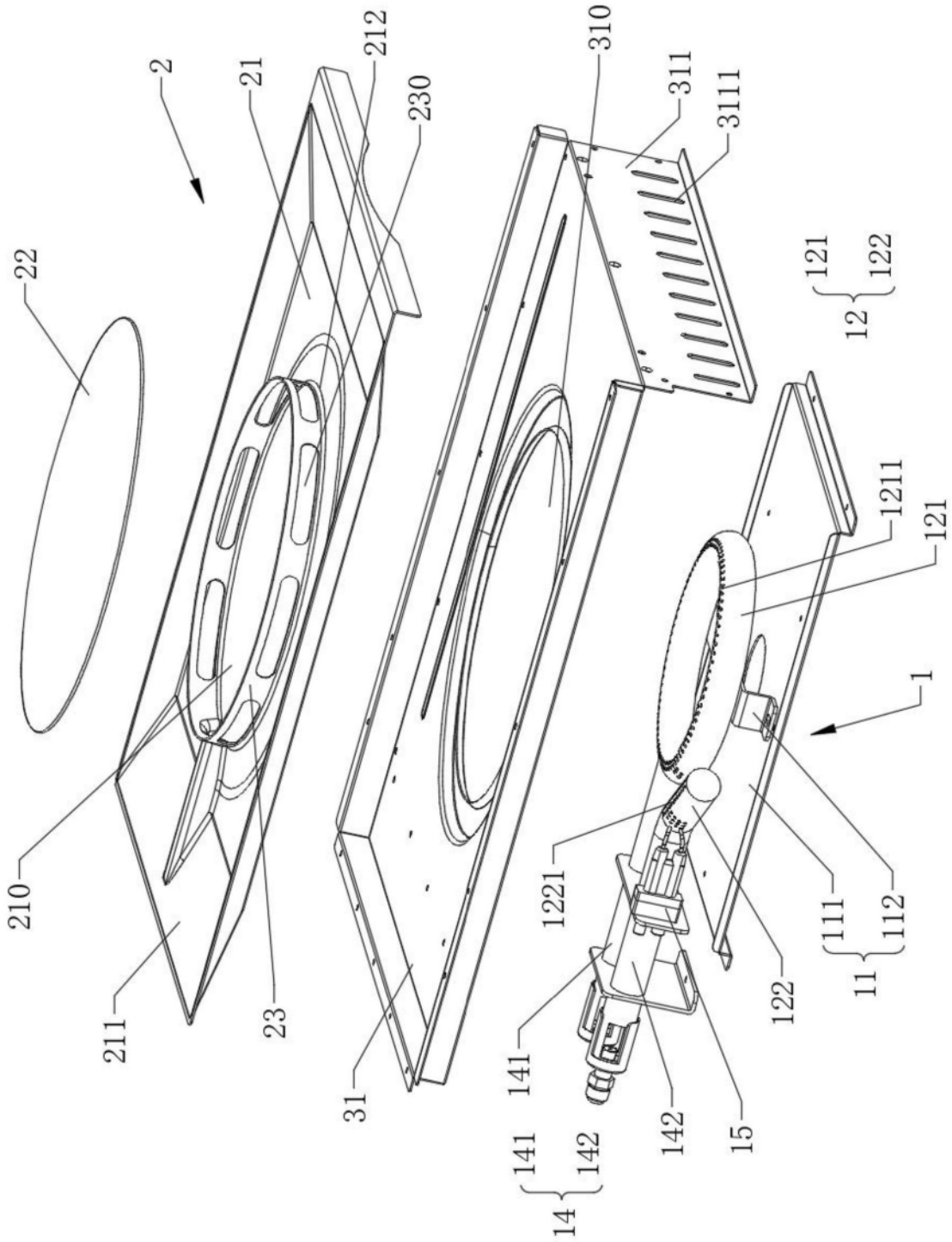
2
21
212
230
310
311
3111
22
121
122
12
1211
121
1
210
211
23
31
1221
141
142
15
122
111
112
11
141
142
14

图3

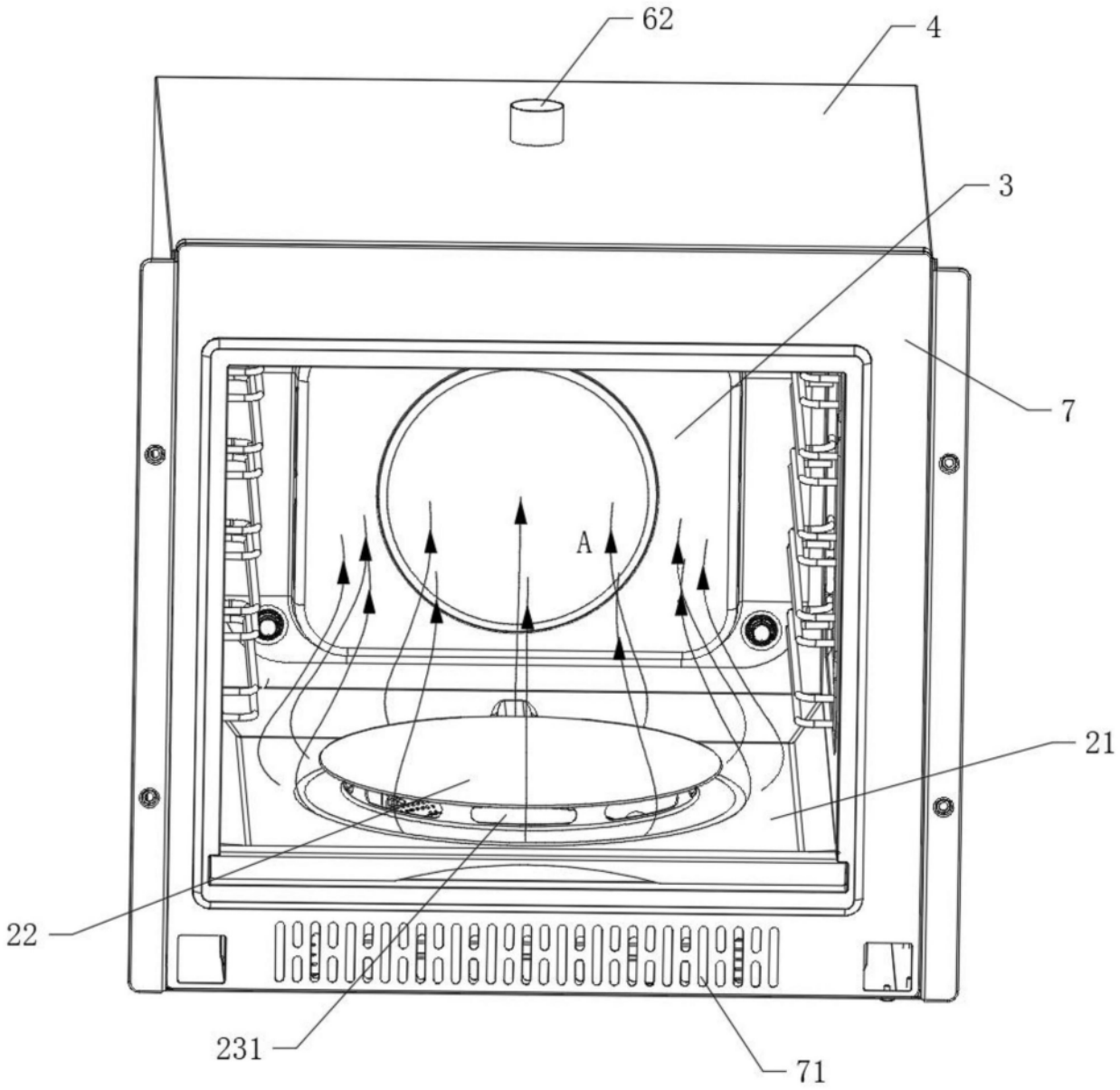


图4

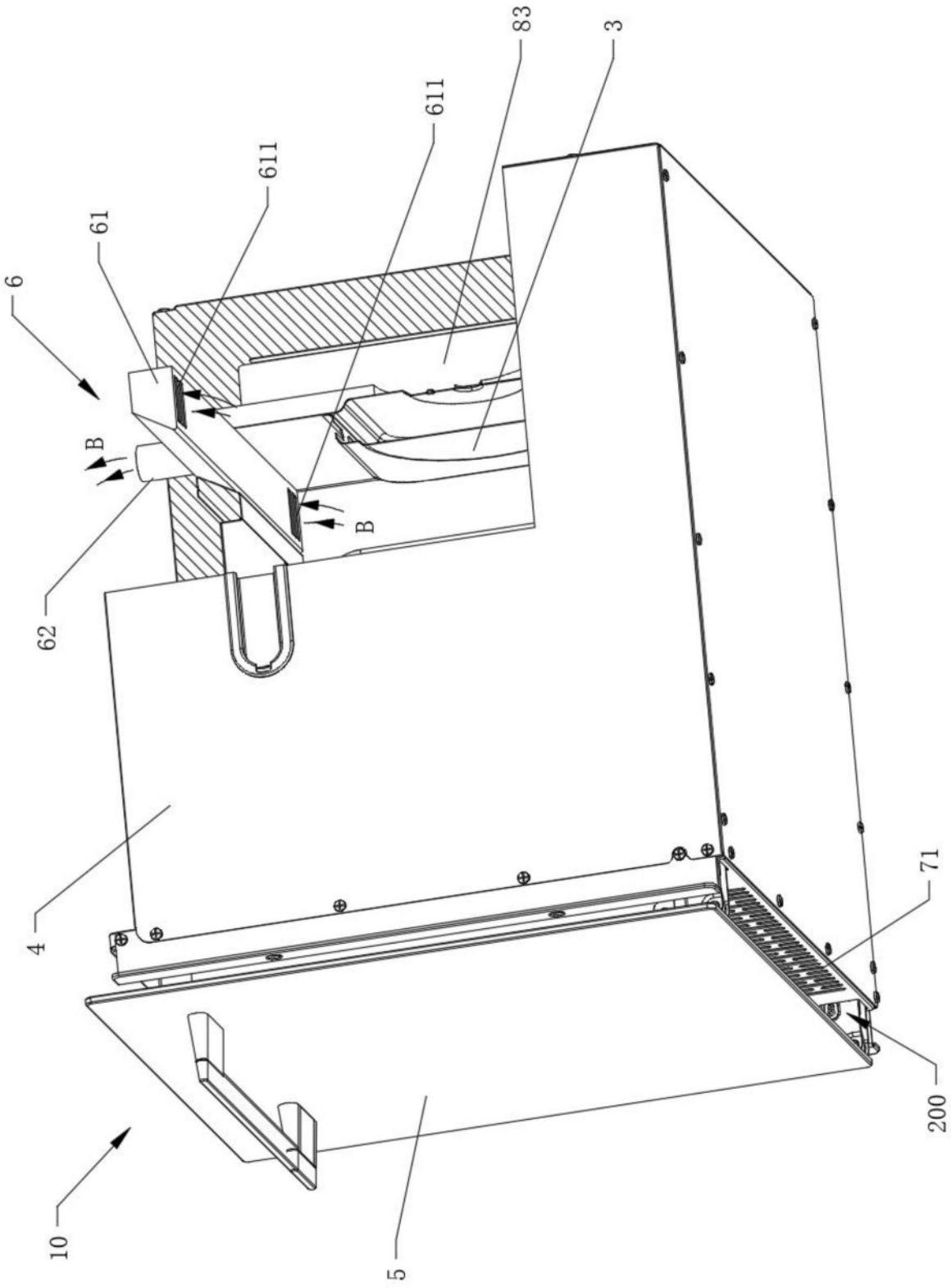


图5

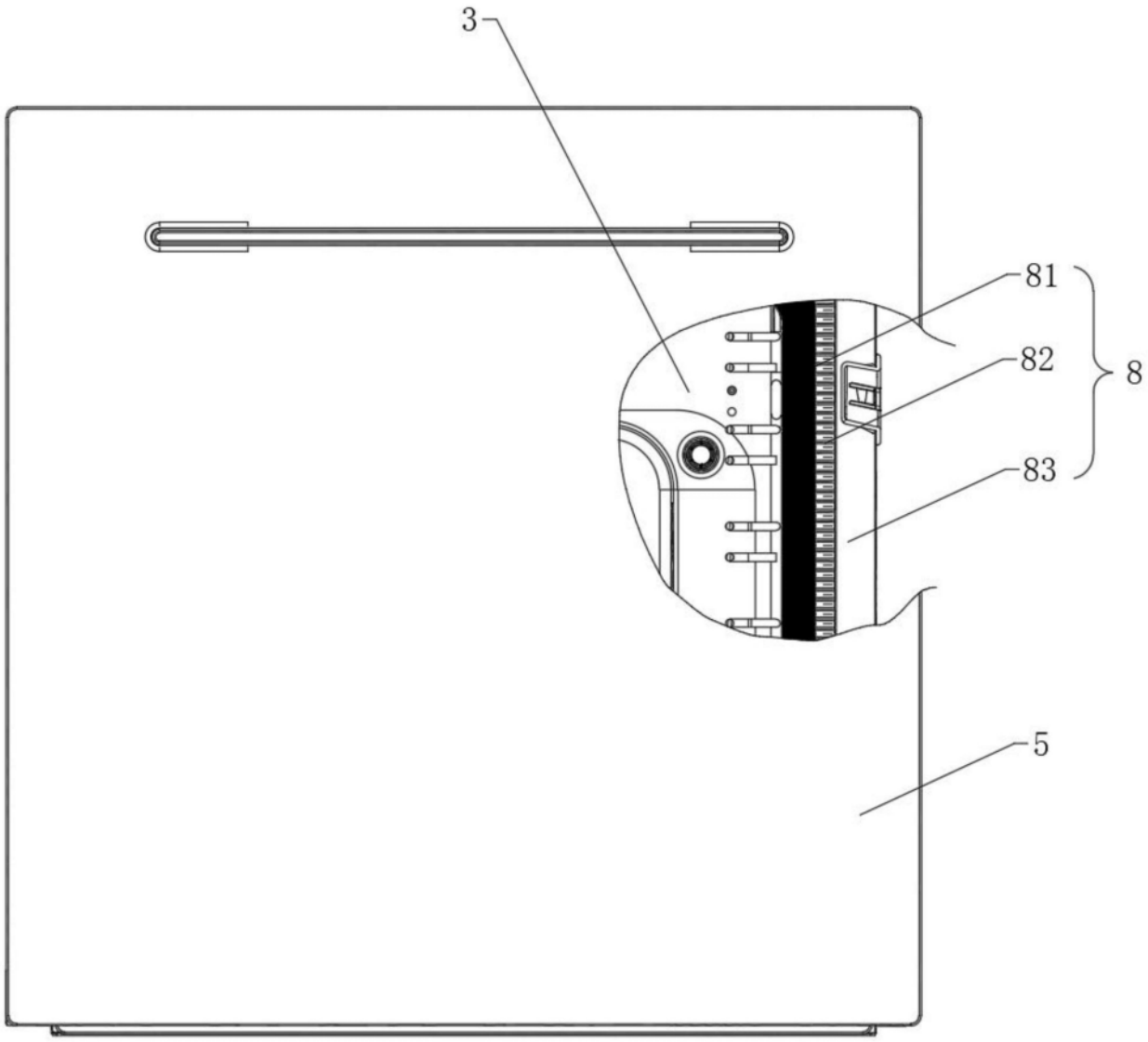


图6

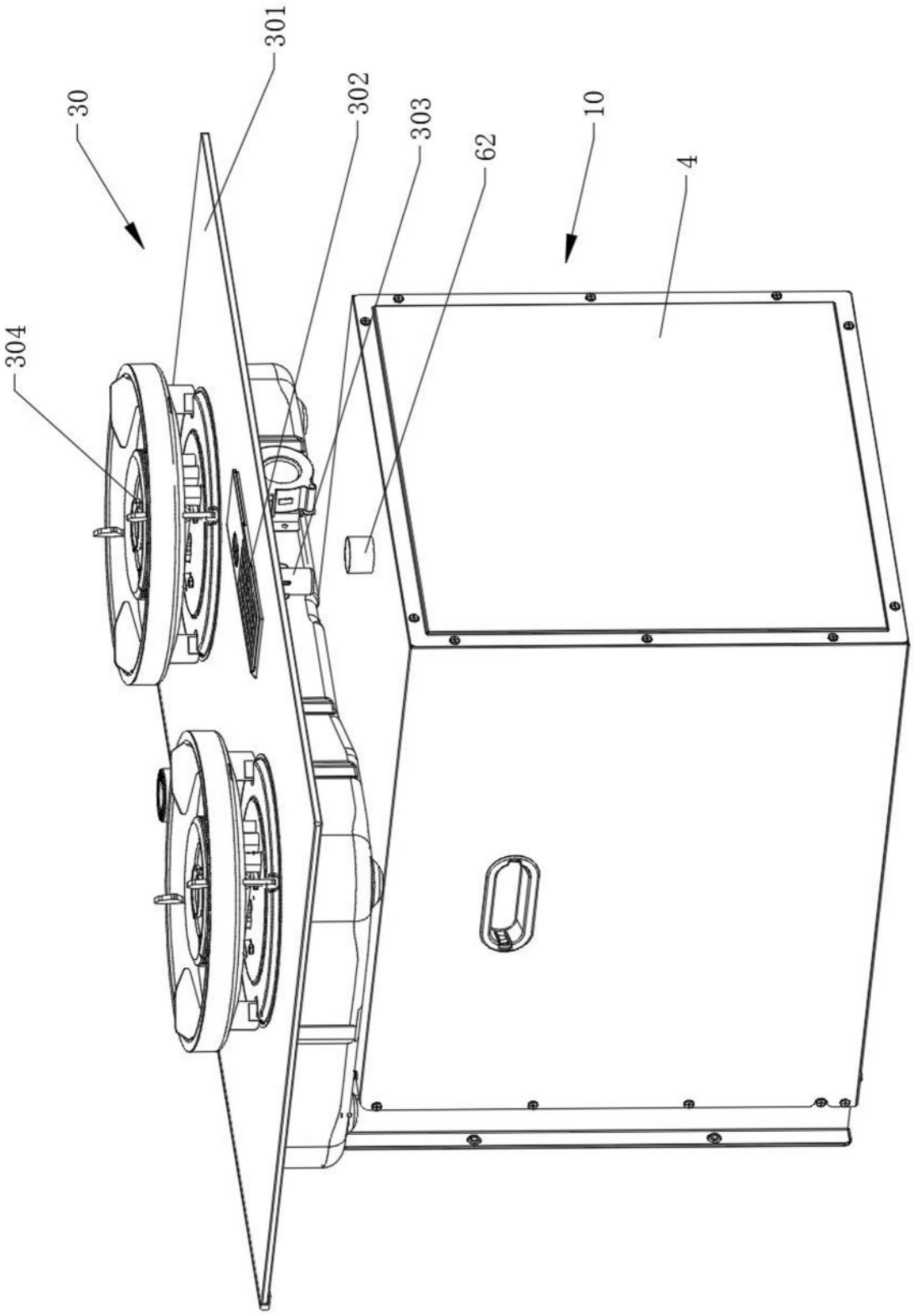


图7

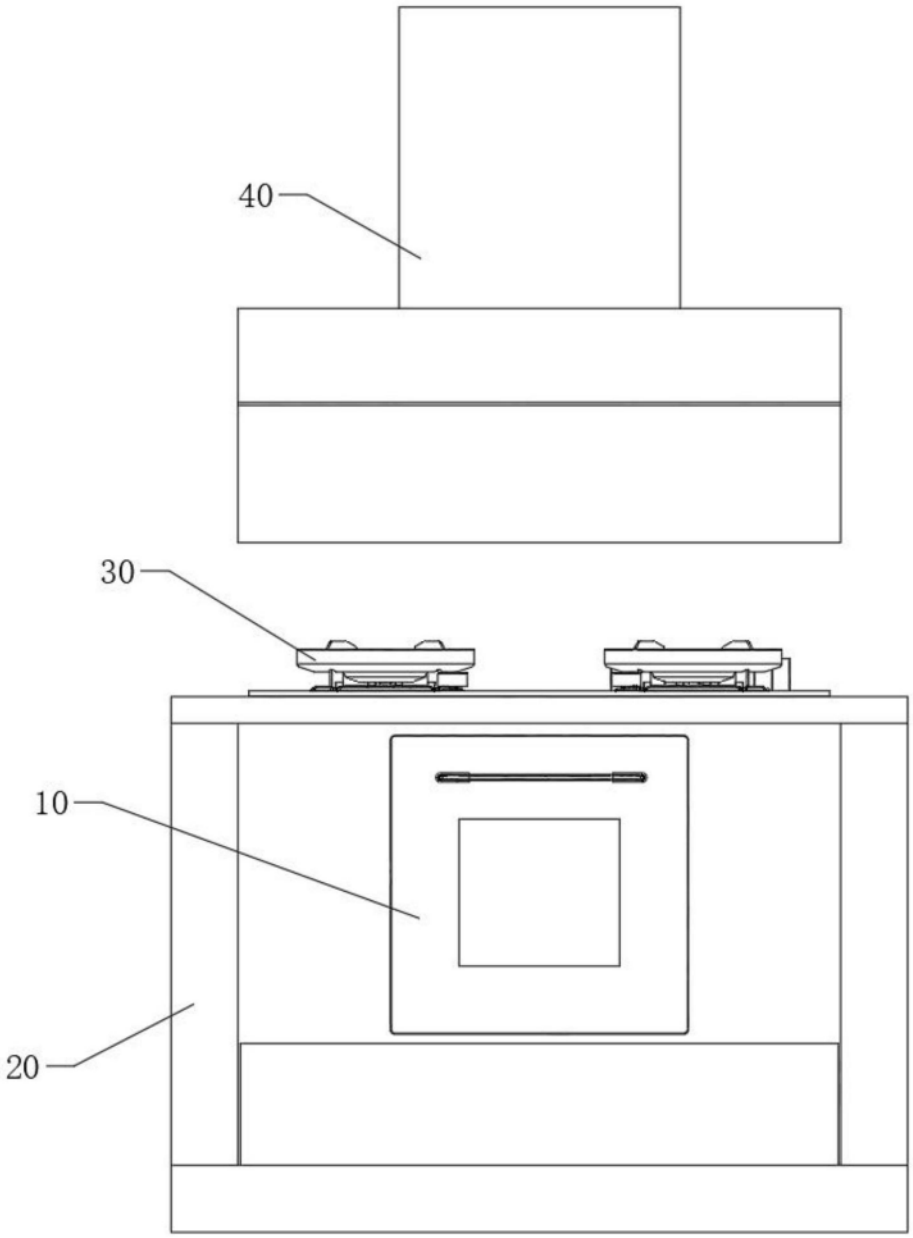


图8

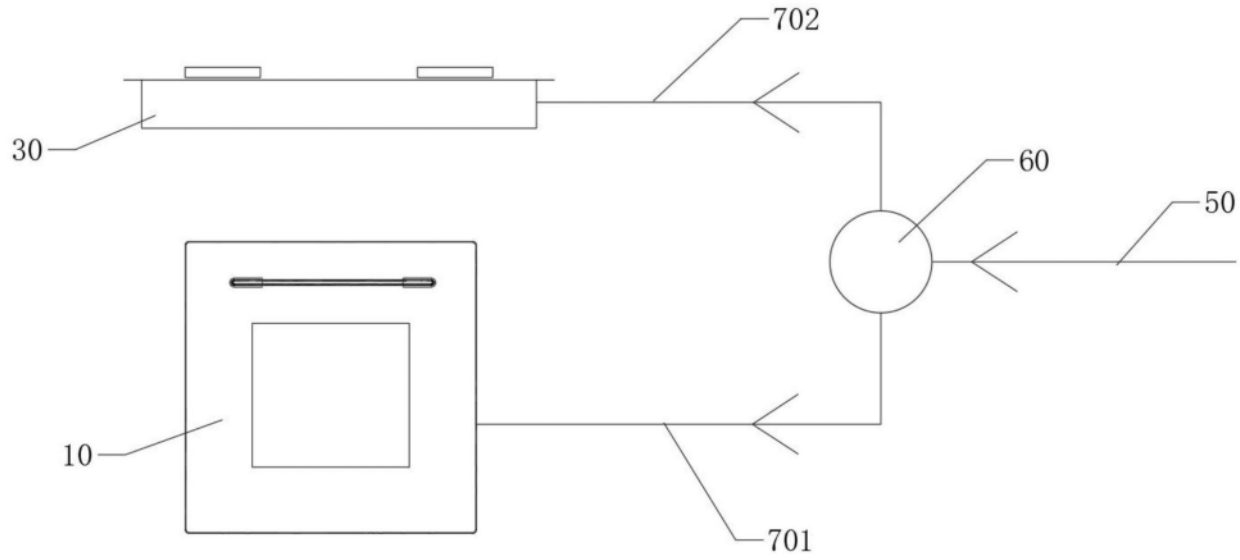


图9

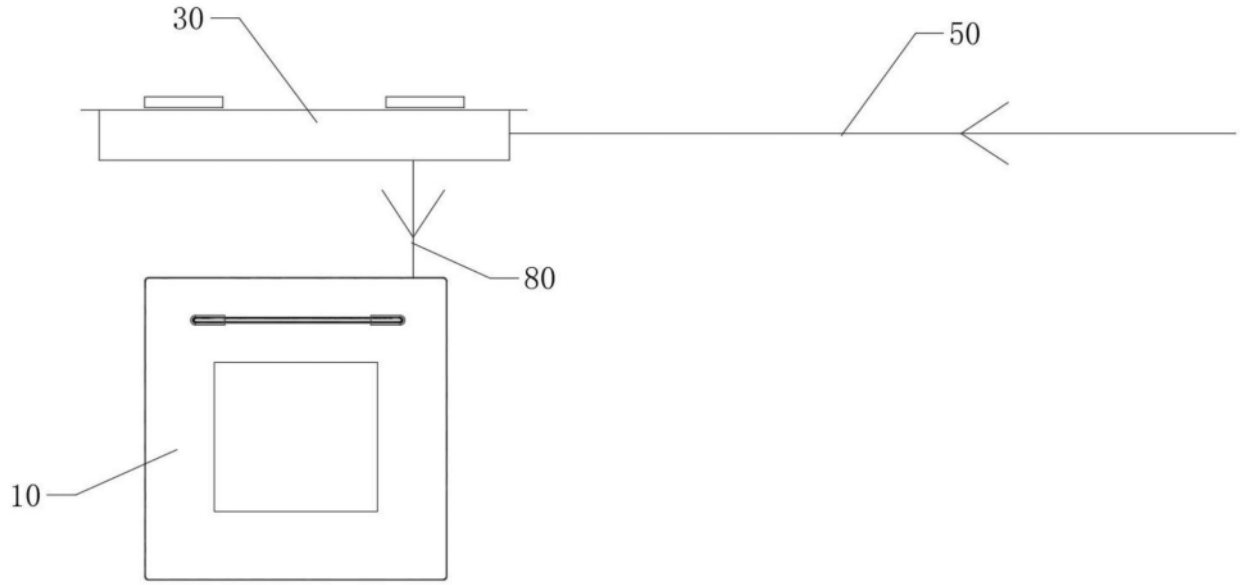


图10

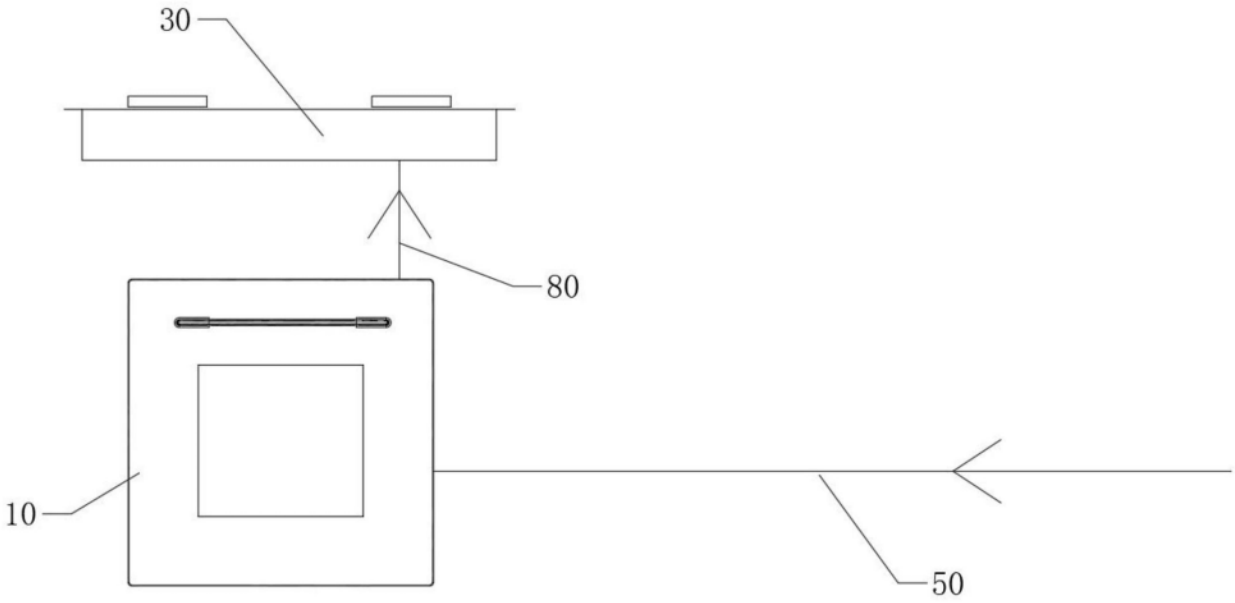


图11