(19) 대한민국특허청(KR)
(12) 등록특허공보(B1)

(45) 공고일자 2012년01월18일
(11) 등록번호 10-1105657
(24) 등록일자 2012년01월06일

(51) Int. Cl.
A45D 44/14 (2006.01) *A45D 44/02* (2006.01)
(21) 출원번호 10-2009-7004039
(22) 출원일자(국제출원일자) 2007년03월26일
심사청구일자 2009년02월26일
(85) 번역문제출일자 2009년02월26일
(65) 공개번호 10-2009-0038473
(43) 공개일자 2009년04월20일
(86) 국제출원번호 PCT/JP2007/056168
(87) 국제공개번호 WO 2008/023472
국제공개일자 2008년02월28일
(30) 우선권주장
JP-P-2006-227270 2006년08월24일 일본(JP)
(56) 선행기술조사문헌
JP57047907 A*
JP2000342333 A
*는 심사관에 의하여 인용된 문헌

(73) 특허권자
유겐가이샤 비요시츠 제로
일본국 후쿠오카켄 유쿠하시시 츄오 2쵸메 3반 7고
(72) 발명자
쿠보 요시아키
일본국 후쿠오카켄 유쿠하시시 츄오 2쵸메 3반 7고, 유겐가이샤 비요시츠 제로 나이
(74) 대리인
하영욱

전체 청구항 수 : 총 11 항 심사관 : 조영숙

(54) 이미용 기술 연습구 및 이미용 기술 연습용 모형

(57) 요 약

본 발명은 손가락 사이에 끼워서 끌어낼 때의 비틀어짐이나 수평 방향의 각도 어긋남의 유무를 알기 쉽기 때문에 컷팅이나 와인딩을 위한 바른 자세 등을 스스로 판정할 수 있고, 또한 비틀어짐이나 각도 어긋남이 없어지는 바른 자세나 스탠스, 손이나 가위의 위치 등을 습득할 수 있어 자신의 버릇이나 자신에게 결여되어 있는 기술은 무엇인지를 객관적으로 판정할 수 있기 때문에 바른 컷팅이나 와인딩의 기본 기술을 단시간에 습득할 수 있고, 또한 다 잘라버려도 새 것으로 교환하면 두부 모형은 반복해서 사용할 수 있어 러닝 비용을 억제할 수 있는 이미용 기술 연습구를 제공하는 것을 목적으로 한다.

두부 모형(100)에 고정되는 고정부(2)와, 고정부(2)에 형성된 연결부(3)와, 연결부(3)에 착탈 가능하게 형성된 부착부(6)와, 부착부(6)에 일단이 접속된 1매 내지 복수매의 띠상부(8)를 구비한다.

대 표 도 - 도1

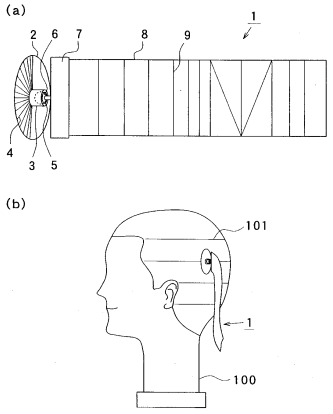

특허청구의 범위

청구항 1

두부 모형의 표면에 형성된 오목부 또는 볼록부로 이루어지는 피고착부에 감합부착 또는 삽입부착되어 회전 가능하게 고착된 고착부와, 상기 고착부에 일단이 접속된 1매 또는 복수매의 띠상부를 구비하고 있는 것을 특징으로 하는 이미용 기술 연습구.

청구항 2

두부 모형의 표면에 돌출부에 의해 형성된 피고착부를 협지해서 착탈 가능하게 고착된 고착부와, 상기 고착부에 형성된 연결부와, 일단이 상기 연결부에 감합되어 회전 가능하게 접속된 1매 또는 복수매의 띠상부를 구비하고 있는 것을 특징으로 하는 이미용 기술 연습구.

청구항 3

제 1 항에 있어서, 상기 고착부에 연장 설치 또는 연결된 띠고정부를 구비하고, 상기 띠상부가 상기 띠고정부에 착탈 가능하게 고정되어 있는 것을 특징으로 하는 이미용 기술 연습구.

청구항 4

삭제

청구항 5

제 1 항에 있어서, 상기 두부 모형의 표면의 상기 피고착부의 주위에 표시된 제 1 각도 눈금을 구비하고 있는 것을 특징으로 하는 이미용 기술 연습구.

청구항 6

제 1 항에 있어서, 상기 띠상부의 측방에 첨설된 표시판과, 상기 표시판에 표시된 제 2 각도 눈금을 구비하고 있는 것을 특징으로 하는 이미용 기술 연습구.

청구항 7

두부 모형과, 상기 두부 모형의 표면의 복수 개소에 오목부, 볼록부, 돌출부 중 어느 하나에 의해 형성된 제 1 항, 제 2 항, 제 3 항, 제 5 항 또는 제 6 항 중 어느 한 항에 기재된 이미용 기술 연습구의 고착부가 고착되는 피고착부를 구비하고 있는 것을 특징으로 하는 두부 모형으로 이루어지는 이미용 기술 연습용 모형.

청구항 8

제 2 항에 있어서, 상기 연결부에 연장 설치 또는 연결된 띠고정부를 구비하고, 상기 띠상부가 상기 띠고정부에 착탈 가능하게 고정되어 있는 것을 특징으로 하는 이미용 기술 연습구.

청구항 9

제 2 항에 있어서, 상기 두부 모형의 표면의 상기 피고착부의 주위에 표시된 제 1 각도 눈금을 구비하고 있는 것을 특징으로 하는 이미용 기술 연습구.

청구항 10

제 2 항에 있어서, 상기 띠상부의 측방에 첨설된 표시판과, 상기 표시판에 표시된 제 2 각도 눈금을 구비하고 있는 것을 특징으로 하는 이미용 기술 연습구.

청구항 11

두부 모형과, 상기 두부 모형의 표면의 복수 개소에 오목부, 볼록부, 돌출부 중 어느 하나에 의해 형성된 제 8 항 내지 제 10 항 중 어느 한 항에 기재된 이미용 기술 연습구의 고착부가 고착되는 피고착부를 구비하고 있는 것을 특징으로 하는 두부 모형으로 이루어지는 이미용 기술 연습용 모형.

청구항 12

(a) 청구항 제 1 항, 제 2 항, 제 3 항, 제 5 항, 제 6 항 및 제 8 항 내지 제 10 항 중 어느 한 항에 기재된 이미용 기술 연습구, 및

(b) 두부 모형과, 상기 두부 모형의 표면의 복수 개소에 오목부, 볼록부, 돌출부 중 어느 하나에 의해 형성된 상기 미용 기술 연습구의 상기 고착부가 착탈가능하게 고착된 피고착부를 갖는 이미용 기술 연습용 모형을 구비하고 있는 것을 특징으로 하는 이미용 기술 연습구를 사용한 이미용 기술 연습용 모형.

명 세 서

기 술 분 야

[0001] 본 발명은 헤어의 컷팅이나 와인딩의 연습을 행할 때에 사용하는 이미용 기술 연습구 및 이미용 기술 연습용 모형에 관한 것이다.

배 경 기 술

[0002] 종래부터 미용사나 이발사, 특히 미용사나 이발사의 연습생이나 초보자가 정발(整髮) 기술의 기본이 되는 헤어의 컷팅 기술이나 파마용 로드에 헤어를 둘러감는 와인딩 기술을 습득하는 경우에는 합성 수지재 등에 의해 조형한 두부(頭部) 모형에 천연 또는 합성 수지제의 모발을 식모한 연습용 가발이 사용되고 있다. 연습용 가발을 사용해서 헤어의 컷팅을 연습하는 경우에는 컷팅하는 부분의 모발을 얇게 나눠서 손가락과 손가락 사이에 모발을 끼워서 끌어내고, 끌어낸 모발의 선단을 가위로 컷팅함으로써 목적으로 하는 헤어 스타일을 만들기 위한 자세, 스탠스(stance), 시선, 모발을 나누는 각도, 나눈 모발을 손가락 사이에 끼워서 끌어내는 각도, 가위로 컷팅하는 길이나 각도를 습득하는 것이다. 이들은 소망되는 헤어 스타일에 따라 조합하고, 구별하여 쓸 수 있으므로 헤어컷팅의 기본 기술로서 우선 습득하지 않으면 안되는 기술이다.

[0003] 그러나, 초보자는 이미징하는 헤어 스타일과, 나눈 모발을 끌어내는 각도나 컷팅 위치의 관계를 좀처럼 이해할 수 없고, 또한 연습용 가발에 대한 자세나 스탠스가 불안정하기 때문에 나눈 모발을 손가락 사이에 끼워서 끌어낼 때에 자세나 스탠스를 바꾸는 것은 아니고, 스스로는 알아차리지 못하는 사이에 컷팅하기 쉽도록 모발의 다발을 비틀거나 끌어내는 각도가 일정하게 되지 않고, 뿔뿔이 흩어지는 경우가 많고, 컷팅된 모발 끝에 의해 형성되는 라인이나 면이 들쭉날쭉하게 되거나 불균일한 형태로 되는 경우가 많았다. 연습용 가발에서는 컷팅된 모발 끝에 의해 형성되는 라인이나 면을 확인하지 않고서는 자신의 컷팅 기술이 좋은지의 여부를 판단할 수 없기 때문에 컷팅 연습 중에 초보자나 연습생이 자기 자신이 자세나 스탠스 등의 기본 기술의 습득도를 판정할 수 없었다. 그 때문에, 자기에게 결여되어 있는 기술은 무엇인지를 객관적으로 판정할 수 없어 기본 기술의 습득에 시간을 요하고 있었다.

[0004] 한편, 초보자에게 이들 기술을 가르치는 지도자는 목적으로 하는 헤어 스타일에 대한 컷팅 동작을 보고, 자세나 스탠스, 나눈 모발을 손가락 사이에 끼워서 끌어내는 각도 등의 기본 기술에 대해서 지도하는 것이지만 이들 기술은 자신이 경험에 의해 습득한 것이기 때문에 연습생이나 초보자에게 객관적으로 가르치는 것은 매우 곤란했다. 또한, 지도를 받은 연습생이나 초보자도 컷팅 동작의 적부(適否)를 객관적으로 판정하는 기준이 없기 때문에 좀처럼 이해할 수 없어 기본 기술의 습득에 시간을 요하고 있었다.

[0005] 또한, 종래의 헤어 컷팅의 연습구로서는 예를 들면, (특허 문헌 1)에 개시된 「두발이 없는 실물 크기의 인두 모형 본체와, 사각형상 등으로 형성된 기재에 모발을 심어서 이루어지는 인두 모형 본체의 두발부를 부분적으로 덮는 모발체를 갖고, 모발체의 기재가 인두 모형 본체에 대하여 착탈 가능하게 형성되고, 복수의 모발체가 세트를 이루어 전체적으로 인두 모형 본체의 두발부를 전체적으로 덮는 헤어컷팅 연습용구」가 알려져 있다.

[0006] (특허 문헌 2)에는 「폭이 5~8㎝로 형성되어 상단부 중앙에 형성된 구멍에 관통된 끈으로 통합된 시트로 이루어지는 헤어 컷팅 연습용구」가 기재되어 있다.

[0007] 특허 문헌 1: 일본 특허 공개 2000-342333호 공보

[0008] 특허 문헌 2: 일본 특허 공개 평10-228232호 공보

발명의 상세한 설명

[0009] 그러나, 상기 종래의 기술에 있어서는 이하와 같은 과제를 갖고 있었다.

[0010] (1) (특허 문헌 1)에 개시된 기술은 종래는 인두 모형 본체에 모발이 고착되어 있었기 때문에 컷팅 연습에 의해 모발을 다 쓰면 인두 모형 본체도 폐기할 수밖에 없어 비용이 높아지고, 특히 특정 부위의 컷팅 연습을 반복해서 행할 수 없다는 과제를 해결하는 위한 것으로, 모발체의 기재를 인두 모형 본체에 착탈 가능하게 형성함으로써 다 쓴 모발체를 적당히 교체함으로써 인두 모형 본체를 반복해서 사용하여 연습할 수 있는 것이다. 그러나, 사각형상 등으로 형성된 기판에 심어진 모발은 두꺼운 다발과 같이 되어 있기 때문에 이 모발을 나눠서 손가락 사이에 끼워서 끌어내어 그것을 컷팅한다는 동작 자체는 종래의 연습용 가발을 사용했던 경우와 동일하므로 컷팅된 모발 끝에 의해 형성되는 라인이나 면을 확인하지 않고서는 자신의 컷팅 기술이 좋은지의 여부를 판단할 수 없다. 그 때문에, 초보자나 연습생은 컷팅 연습 중에 자기 자신이 자세나 스탠스 등의 기본 기술의 습득도를 판정할 수 없으므로 자신에게 결여되어 있는 기술은 무엇인지를 객관적으로 판정할 수 없어 기본 기술의 습득에 시간을 요하고 있었다.

[0011] (2) (특허 문헌 2)에 개시된 기술은 천연이나 인공 머리카락을 준비하기 위한 비용을 억제할 수 있음과 아울러, 컷팅 연습의 뒷처리가 용이한 헤어 컷팅 연습용구를 제공할 수 있는 것이지만 연습시에는 시트를 끈으로부터 잡아당겨 취하여 한 쪽 손의 손가락 사이에 끼우고, 다른 한쪽 손에 잡은 가위를 움직여서 시트에 그려진 직선이나 곡선을 따라 절단하여 단순히 가위의 조작을 연습하기 위한 것뿐인 것이다. 그 때문에, 목적으로 하는 헤어스타일을 만들기 위해서 어떤 각도로 헤어를 끌어내서 어디를 절단하는 것인가라는 컷팅 기술의 기본을 습득할 수 없다는 과제를 갖고 있었다. 또한, 가위의 사용 방법은 기억할 수 있지만 헤어를 끌어내기 위한 자세나 스탠스 등, 가장 중요한 몸의 사용 방법을 습득할 수 없다는 과제를 갖고 있었다.

[0012] 본 발명은 상기 종래의 과제를 해결하는 것으로, 손가락 사이에 끼워서 끌어낼 때의 비틀어짐이나 수평 방향의 각도 어긋남의 유무를 알기 쉽기 때문에 컷팅이나 와이딩을 위한 바른 자세 등을 스스로 판정할 수 있고, 또한 비틀어짐이나 각도 어긋남이 없어지는 바른 자세나 스탠스, 손이나 가위의 위치 등을 습득할 수 있어 자신의 버릇이나 자신에게 결여되어 있는 기술은 무엇인지를 객관적으로 판정할 수 있기 때문에 바른 컷팅이나 와인딩의 기본 기술을 단시간에 습득할 수 있고, 또한 지도자도 기본 기술을 객관적으로 가르칠 수 있어 효과적인 지도가 가능하며, 또한 다 잘라버려도 새 것으로 교환하면 두부 모형은 반복해서 사용할 수 있어 러닝 비용을 억제할 수 있는 이미용 기술 연습구를 제공하는 것을 목적으로 한다.

[0013] 또한, 본 발명은 이미용 기술 연습구를 부착해서 컷팅이나 와인딩의 기본 기술을 연습할 수 있는 이미용 기술 연습용 모형을 제공하는 것을 목적으로 한다.

[0014] 상기 종래의 과제를 해결하기 위해서 본 발명의 이미용 기술 연습구 및 그것을 사용한 이미용 기술 연습용 모형은 이하의 구성을 갖고 있다.

[0015] 본 발명의 청구항 1에 기재된 이미용 기술 연습구는 두부 모형의 표면에 형성된 피고착부에 상기 두부 모형의 표면의 수평 방향으로 회전 가능하게 고착되는 고착부와, 상기 고착부에 일단이 접속된 1매 내지 복수매의 띠상부를 구비한 구성을 갖고 있다.

[0016] 이 구성에 의해 이하와 같은 작용이 얻어진다.

[0017] (1) 두부 모형에 착탈 가능하게 고착되는 고착부와, 고착부에 일단이 접속된 1매 내지 복수매의 띠상부를 구비하고 있으므로 띠상부가 폭이 넓고, 두께가 얇기 때문에 손가락 사이에 띠상부를 끼워서 끌어낼 때에 비틀어짐이나 수평 방향의 각도 어긋남이 있으면 띠상부에 느슨함이 발생되므로 비틀어짐이나 각도 어긋남의 유무를 스스로 판정할 수 있고, 또한 띠상부의 비틀어짐이나 각도 어긋남이 발생되지 않는 바른 자세나 스탠스, 손이나 가위의 위치 등을 습득할 수 있어 자신의 버릇이나 자신에게 결여되어 있는 기술은 무엇인지를 객관적으로 판정할 수 있기 때문에 바른 컷팅이나 와인딩의 기본 기술을 단시간에 습득할 수 있다.

[0018] (2) 컷팅이나 와인딩의 기본 기술을 가르치는 지도자도 띠상부를 비틀지 않도록, 또한 수평 방향의 각도 어긋남이 없이 띠상부를 끌어낼 수 있도록 자세나 스탠스, 손이나 가위의 위치 등을 지도할 수 있어 기본 기술을 객관적으로 가르칠 수 있다. 또한, 지도를 받은 연습생이나 초보자도 자신의 컷팅이나 와인딩 동작의 적부를 객관적으로 판정할 수 있기 때문에 용이하게 이해할 수 있어 컷팅의 기본 기술을 단시간에 습득할 수 있다.

[0019] (3) 두부 모형에 착탈 가능하게 고착되는 고착부를 구비하고 있으므로 띠상부를 다 잘라버리면 이미용 기술 연습구를 새 것으로 교환하면 두부 모형은 반복해서 사용할 수 있어 러닝 비용을 억제할 수 있다.

[0020] 여기에서, 두부 모형으로서는 모발이 심어져 있지 않은 것이 사용된다.

[0021] 고착부로서는 면상, 띠상, 점상 등으로 형성되어 두부 모형에 착탈 가능하게 형성된 것이 사용된다.

[0022] 고착부를 두부 모형에 착탈 가능하게 하는 수단으로서는 흡반 등에 의한 흡인력에 의해 흡착하는 것, 점착 테이프 등에 의해 점착하는 것 등이 사용된다. 또한, 오목부나 볼록부, 구멍부, 나사부, 면상 파스너, 매설된 자성재료 등의 피고착부를 형성한 두부 모형에 끼워서 부착, 삽입 부착, 나사 부착, 자기 부착, 클립 등에 의해 끼워서 부착, 점착에 의해 고착부를 착탈하는 것 등도 사용할 수 있다.

[0023] 띠상부로서는 연질의 합성 수지제, 고무제, 종이제, 금속박, 모발, 인공 모발 등에 의해 폭이 넓은 얇은 띠상으로 형성된 것이 사용된다. 모발을 나눈 다발을 보고 판단하기 위해서이다.

[0024] 띠상부의 폭으로서는 손가락과 손가락 사이에 끼워서 끌어내는 모발의 다발과 대략 동일한 2~5㎝가 바람직하게 사용된다. 띠상부의 폭이 2㎝보다 좁아짐에 따라 끌어낸 띠상부가 비틀어져 있는지의 여부의 판단을 하기 어려워지는 경향이 보이고, 5㎝보다 넓어짐에 따라 손가락 사이에 끼우기 어려워져 실제 컷팅이나 와인딩의 감촉과 다른 경향이 보여지기 때문에 모두 바람직하지 않다.

[0025] 띠상부의 길이로서는 가위에 의한 1컷팅분보다 길면 특별히 제한은 없지만 5~30㎝가 바람직하게 사용된다. 길이가 5㎝보다 짧아짐에 따라 손가락과 손가락 사이에 끼워 끌어낼 때에 비틀어져 있는지의 여부를 판단하기 어려워 컷팅이나 와인딩의 연습에 적합하지 않게 되는 경향이 보여짐과 아울러, 절단 가능한 횟수가 적어지고, 30㎝보다 길어짐에 따라 비틀어짐이나 수평 방향의 각도 어긋남이 일어나기 쉬워 적합하지 않은 경향이 보여지기 때문에 모두 바람직하지 않다.

[0026] 띠상부는 고착부에 1매 내지 복수매를 접속할 수 있다. 복수매를 동일한 베이스에 밀집시켜도 좋고, 각각의 베이스에 1매씩 분산시켜서 접속해도 좋다.

[0027] 띠상부에는 띠상부의 길이 방향에 대략 직교하거나 또는 사교하여 직선상이나 곡선상의 컷팅용 참고선을 표시시킬 수 있다. 컷팅용 참고선을 따라 절단함으로써 가위의 사용 방법이나 컷팅하는 각도의 연습을 할 수 있다.

본 발명의 청구항 2에 기재된 이미용 기술 연습구는 두부 모형의 표면에 돌출부에 의해 형성된 피고착부를 협지해서 착탈 가능하게 고착되는 고착부와, 상기 고착부에 형성된 연결부와, 일단이 상기 연결부에 상기 두부 모형의 표면의 수평 방향으로 회전 가능하게 접속된 1매 내지 복수매의 띠상부를 구비한 구성을 갖고 있다.

이 구성에 의해 이하와 같은 작용이 얻어진다.

(1) 띠상부의 수평 방향의 각도를 변경할 수 있어 띠상부의 각도에 따라 자신의 몸의 위치나 자세를 변화시키는 것을 습득할 수 있고, 섹션마다 각각의 컷팅 방법을 사용하는 경우의 기본 동작을 습득할 수 있다.

[0028] 이미용 기술 연습구는 두부 모형에 고정되는 고정부와, 상기 고정부에 형성된 연결부와, 상기 연결부에 회전 가능하게 형성된 부착부와, 상기 부착부에 일단이 접속된 1매 내지 복수매의 띠상부를 구비할 수도 있다.

[0029] 이 구성에 의해 이하와 같은 작용이 얻어진다.

[0030] (1) 연결부에 회전 가능하게 형성된 부착부와, 부착부에 일단이 접속된 1매 내지 복수매의 띠상부를 구비하고 있으므로 띠상부가 폭이 넓고, 두께가 얇기 때문에 손가락 사이에 띠상부를 끼워서 끌어낼 때에 비틀어짐이나 수평 방향의 각도 어긋남이 있으면 띠상부에 느슨함이 발생되므로 비틀어짐이나 각도 어긋남의 유무를 스스로 판정할 수 있고, 또한 띠상부의 비틀어짐이나 각도 어긋남이 발생되지 않는 바른 자세나 스탠스, 손이나 가위의 위치 등을 습득할 수 있어 자신의 버릇이나 자신에게 결여되어 있는 기술은 무엇인지를 객관적으로 판정할 수 있기 때문에 바른 컷팅이나 와인딩의 기본 기술을 단시간에 습득할 수 있다. 또한, 부착부가 고정부의 연결부에 대해서 회전 가능하게 형성되어 있으므로 띠상부를 직교 방향이나 사교 방향으로 배치할 수 있고, 띠상부의 각도에 따라 자신의 몸의 위치나 자세를 변화시키는 것을 습득할 수 있고, 섹션마다 각각의 컷팅 방법을 사용하는 경우의 기본 동작을 습득할 수 있다.

[0031] (2) 컷팅이나 와인딩의 기본 기술을 가르치는 지도자도 띠상부를 비틀지 않도록, 또한 수평 방향의 각도 어긋남이 없이 끌어낼 수 있도록 자세나 스탠스, 손이나 가위의 위치 등을 지도할 수 있어 기본 기술을 객관적으로 가르칠 수 있다. 또한, 지도를 받은 연습생이나 초보자도 자신의 컷팅이나 와인딩 동작의 적부를 객관적으로 판정할 수 있기 때문에 용이하게 이해할 수 있어 컷팅이나 와인딩의 기본 기술을 단시간에 습득할 수 있다.

[0032] 삭제

[0033] 여기에서, 두부 모형, 띠상부로서는 청구항 1에서 설명한 것과 동일하므로 설명을 생략한다.

[0034] 고정부로서는 면상, 띠상, 점상 등으로 형성되어 두부 모형에 착탈 가능하게 형성된 것 또는 두부 모형에 고착된 것이 사용된다.

[0035] 부착부를 연결부에 착탈 가능하게 하는 수단으로서는 흡반 등에 의한 감압이나 자력 등에 의한 흡인력에 의해 흡착하는 것, 점착 테이프 등에 의해 점착하는 것 등이 사용된다. 또한, 오목부나 볼록부, 면상 파스너 등의 연결부를 형성한 고정부에 부착부를 착탈하는 것 등도 사용할 수 있다.

이미용 기술 연습구는 두부 모형에 고정되는 고정부와, 상기 고정부에 회전 가능하게 형성된 연결부와, 상기 연결부에 착탈 가능하게 형성된 부착부와, 상기 부착부에 일단이 접속된 1매 내지 복수매의 띠상부를 구비할 수도 있다.

이 구성에 의해 이하와 같은 작용이 얻어진다.

(1) 부착부가 고정부의 연결부에 대해서 회전 가능하게 형성되어 있으므로 띠상부를 직교 방향이나 사교 방향으로 배치할 수 있고, 띠상부의 각도에 따라 자신의 몸의 위치나 자세를 변화시키는 것을 습득할 수 있고, 섹션마다 각각의 컷팅 방법을 사용하는 경우의 기본 동작을 습득할 수 있다.

[0036] 본 발명의 청구항 3에 기재된 발명은 청구항 1 또는 2에 기재된 이미용 기술 연습구로서, 상기 고착부, 상기 연결부 중 어느 하나에 연장 설치 또는 연결된 띠고정부를 구비하고, 상기 띠상부가 상기 띠고정부에 착탈 가능하게 고정된 구성을 갖고 있다.

[0037] 이 구성에 의해 청구항 1 또는 2에서 얻어지는 작용에 추가해서 이하와 같은 작용이 얻어진다.

[0038] (1) 고착부, 연결부 중 어느 하나에 연장 설치 또는 연결된 띠고정부에 띠상부가 착탈 가능하게 고정되어 있으므로 띠상부만을 교환할 수 있다. 이 때문에 띠상부를 다 잘라버리면 띠상부만을 새 것으로 교환할 경우 고착부는 반복해서 사용할 수 있어 러닝 비용을 억제할 수 있다.

[0039] 여기에서, 띠고정부로서는 띠상부의 일단측을 끼워 부착하는 클립, 일단측이 주머니상으로 형성된 띠상부의 주머니상 부분에 관통되는 봉상 부재나 판상 부재 등이 사용된다.

[0040] 삭제

[0041] 삭제

[0042] 삭제

[0043] 본 발명의 청구항 4에 기재된 발명은 청구항 1 내지 3 중 어느 하나에 기재된 이미용 기술 연습구로서, (a) 상기 고착부에 형성되고, 상기 띠상부의 일단이 고정된 경질의 판상부 또는 (b) 상기 띠상부의 일단측에 형성되고, 상기 띠고정부에 고정된 경질의 판상부를 구비한 구성을 갖고 있다.

[0044] 이 구성에 의해 청구항 1 내지 3 중 어느 하나에서 얻어지는 작용에 추가해서 이하와 같은 작용이 얻어진다.

[0045] (1) 띠상부의 일단이 고정되었거나 또는 띠상부의 일단측에 형성된 경질의 판상부를 갖고 있으므로 손가락 사이에 띠상부를 끼워서 끌어냈을 때의 띠상부의 비틀어짐이나 각도 어긋남의 유무를 판상부를 기준으로 해서 육안으로 용이하게 판단할 수 있다.

[0046] 여기에서, 판상부로서는 띠상부보다 경질로 형성되어 있는 것이면 특별히 제한 없이 사용할 수 있고, 예를 들면, 경질의 합성 수지제, 경질 고무제, 금속제, 종이 등에 의해 형성된 것이 사용된다. 또한, 띠상부의 근원에 접착제를 도포해서 경화시킨 것이라도 좋다. 또한, 클립 등에 의해 형성된 띠고정부를 판상부로서 사용할 수도 있다. 또한, 띠고정부에 의해 띠상부를 보강함으로써 판상부로서 사용할 수도 있다.

[0047] 판상부의 길이는 1㎜~5㎝, 바람직하게는 1㎝~3㎝가 좋다. 판상부의 길이가 1㎝보다 짧아짐에 따라 판상부를 기준으로 해서 비틀어짐이나 어긋남을 육안으로 판정하기 어려워지는 경향이 보여지고, 3㎝보다 길어짐에 따라 띠상부를 끌어낼 때에 판상부도 휘어져 변형되어 띠상부의 비틀어짐이나 각도 어긋남을 판정하기 어려워지는 경향

이 보여진다. 특히, 1㎜보다 짧게 되거나 5㎝보다 길게 되면 이들 경향이 현저하게 되기 때문에 모두 바람직하지 않다.

[0048] 본 발명의 청구항 5에 기재된 발명은 청구항 1 내지 4 중 어느 하나에 기재된 이미용 기술 연습구로서, 상기 고착부의 표면에 또는 상기 두부 모형의 표면에 제 1 각도 눈금이 표시된 구성을 갖고 있다.

[0049] 이 구성에 의해 청구항 1 내지 4 중 어느 하나에서 얻어지는 작용에 추가해서 이하와 같은 작용이 얻어진다.

[0050] (1) 고착부의 표면에 또는 두부 모형의 표면에 제 1 각도 눈금이 표시되어 있으므로 고착부에 대하여 회전시킨 띠상부의 각도를 판독하여 띠상부의 각도와 자신의 몸의 위치나 자세의 관계를 습득할 수 있다.

[0051] 여기에서, 제 1 각도 눈금으로서는 띠상부, 연결부, 부착부의 회전 중심으로부터 방사상으로 표시된 눈금이 사용된다. 각도를 숫자로 표시할 수 있지만 간단히 선이나 점으로 눈금을 나타낸 것 뿐인 것이라도 좋다.

[0052] 본 발명의 청구항 6에 기재된 발명은 청구항 1 내지 5 중 어느 하나에 기재된 이미용 기술 연습구로서, 상기 띠상부에 첨설된 표시판과, 상기 표시판에 표시된 제 2 각도 눈금을 구비한 구성을 갖고 있다.

[0053] 이 구성에 의해 청구항 1 내지 5 중 어느 하나에서 얻어지는 작용에 추가해서 이하와 같은 작용이 얻어진다.

[0054] (1) 띠상부에 첨설된 표시판과, 표시판에 표시된 제 2 각도 눈금을 구비하고 있으므로 모발을 끌어내는 각도를 바꾸거나 일정한 각도로 끌어내는 것을 상정한 연습을 행할 때에 어느 정도의 각도로 끌어내고 있는 것인지를 이해할 수 있어 끌어내는 각도와 자세나 스탠스의 관계를 습득할 수 있다.

[0055] 여기에서, 표시판으로서는 띠상부의 폭 방향과 대략 직교해서 고착부나 고정부에 기립 설치된 것, 연결부나 판상부에 배치된 것 등이며, 띠상부의 측방에 첨설된 것이 사용된다. 고착부나 고정부, 판상부에 대한 띠상부의 각도를 측정할 수 있도록 하기 위해서이다.

[0056] 제 2 각도 눈금으로서는 띠상부의 베이스로부터 방사상으로 표시된 눈금이 사용된다. 띠상부가 판상부에 고정되어 있는 경우도 판상부에 고정된 띠상부의 베이스로부터 방사상으로 표시된 눈금이 사용된다. 각도를 숫자로 표시할 수 있지만 간단히 선이나 점으로 눈금을 나타낸 것뿐인 것이라도 좋다.

[0057] 본 발명의 청구항 7에 기재된 이미용 기술 연습용 모형은 표면의 복수 개소에 서로 적당한 간격을 두고 오목부, 볼록부, 구멍부, 나사부, 돌출부, 자성 재료에 의해 형성되고, 청구항 1 내지 6 중 어느 하나에 기재된 이미용 기술 연습구의 고착부가 고착되는 피고착부를 구비한 두부 모형으로 이루어지는 구성을 갖고 있다.

[0058] 이 구성에 의해 이하와 같은 작용이 얻어진다.

[0059] (1) 이미용 기술 연습구의 고착부가 고착되는 피고착부를 구비하고 있으므로 이미용 기술 연습구를 부착하여 컷팅이나 와인딩의 기본 기술을 연습할 수 있다.

[0060] 여기에서, 이미용 기술 연습용 모형으로서는 두부 모형의 표면에 이미용 기술 연습구의 고착부나 고정부가 고착 또는 고정되는 피고착부가 형성된 것이 사용된다. 또한, 표면에 피고착부가 형성된 모형 본체의 배면에 기존의 두부 모형 등에 피착 가능하게 형성된 피착부를 구비한 것을 사용할 수도 있다. 또한, 합성 수지제나 금속제 등에 의해 이마의 헤어라인으로부터 후두부에 걸쳐서 두께가 얇은 형상으로 형성되어 피고착부를 갖는 두부 모형을 사용할 수도 있다.

[0061] 피고착부로서는 오목부나 볼록부, 구멍부, 나사부, 면상 파스너, 자성 재료등에 의해 형성되고, 클립 등에 의한 협착, 끼움 부착, 삽입 부착, 나사 부착, 자기 부착, 점착 등에 의해 고착부나 고정부를 착탈 가능하게 한 것을 사용할 수 있다.

[0062] (발명의 효과)

[0063] 이상과 같이, 본 발명의 이미용 기술 연습구 및 그것을 사용한 이미용 기술 연습용 모형에 의하면 이하와 같은 유리한 효과가 얻어진다.

[0064] 청구항 1에 기재된 발명에 의하면,

[0065] (1) 띠상부가 폭이 넓기 때문에 손가락 사이에 띠상부를 끼워서 끌어낼 때의 비틀어짐이나 수평 방향의 각도 어긋남의 유무를 스스로 판정할 수 있고, 또한 띠상부의 비틀어짐이나 각도 어긋남이 발생되지 않는 바른 자세나 스탠스, 손이나 가위의 위치 등을 습득할 수 있어 자신의 버릇이나 자신에게 결여되어 있는 기술은 무엇인지를 객관적으로 판정할 수 있기 때문에 바른 컷팅이나 와인딩의 기본 기술을 단시간에 습득할 수 있는 이미용 기술

연습구를 제공할 수 있다.

[0066] (2) 컷팅이나 와인딩의 기본 기술을 가르치는 지도자도 띠상부를 비틀지 않도록, 또한 수평 방향의 각도 어긋남이 없이 띠상부를 끌어낼 수 있도록 자세나 스탠스, 손이나 가위의 위치 등을 지도할 수 있어 기본 기술을 객관적으로 가르칠 수 있고, 또한 지도를 받은 연습생이나 초보자도 용이하게 이해할 수 있어 컷팅 등의 기본 기술을 단시간에 습득할 수 있는 이미용 기술 연습구를 제공할 수 있다.

[0067] (3) 띠상부를 다 잘라버리면 이미용 기술 연습구를 새 것으로 교환하면 두부 모형은 반복해서 사용할 수 있어 러닝 비용을 억제할 수 있는 이미용 기술 연습구를 제공할 수 있다.

(4) 고착부가 회전 가능하므로 회전 각도에 따라 연습생 등이 몸의 위치나 자세를 변화시키는 것을 습득할 수 있고, 섹션마다 각각의 컷팅 방법을 사용하는 경우의 기본 동작을 습득할 수 있는 이미용 기술 연습구를 제공할 수 있다.

[0068] 청구항 2에 기재된 발명에 의하면,

[0069] (1) 띠상부가 고착부에 대해서 회전 가능하게 형성되어 있으므로 띠상부의 수평 방향의 각도를 변경할 수 있어 띠상부의 각도에 따라 자신의 몸의 위치나 자세를 변화시키는 것을 습득할 수 있고, 섹션마다 각각의 컷팅 방법을 사용하는 경우의 기본 동작을 습득할 수 있는 이미용 기술 연습구를 제공할 수 있다.

[0070] 삭제

[0071] 삭제

[0072] 청구항 3에 기재된 발명에 의하면 청구항 1 또는 2의 효과에 추가해서,

[0073] (1) 고착부, 연결부 중 어느 하나에 연장 설치 또는 연결된 띠고정부에 띠상부가 착탈 가능하게 고정되어 있으므로 띠상부만을 교환할 수 있기 때문에 띠상부를 다 잘라버리면 띠상부만을 새 것으로 교환하면 고착부는 반복해서 사용할 수 있어 러닝 비용을 억제할 수 있는 이미용 기술 연습구를 제공할 수 있다.

[0074] 삭제

[0075] 삭제

[0076] 청구항 4에 기재된 발명에 의하면 청구항 1 내지 3 중 어느 하나의 효과에 추가해서,

[0077] (1) 띠상부의 일단이 고정되었거나 또는 띠상부의 일단측에 형성된 경질의 판상부를 가지고 있으므로 손가락 사이에 띠상부를 끼워서 끌어냈을 때의 띠상부의 비틀어짐이나 각도 어긋남의 유무를 판상부를 기준으로 해서 육안으로 용이하게 판단할 수 있는 이미용 기술 연습구를 제공할 수 있다.

[0078] 청구항 5에 기재된 발명에 의하면 청구항 1 내지 4 중 어느 하나의 효과에 추가해서,

[0079] (1) 고착부의 표면에 또는 두부 모형의 표면에 제 1 각도 눈금이 표시되어 있으므로 고착부나 고정부에 대하여 회전시킨 띠상부의 각도를 판독하여 띠상부의 각도와 자신의 몸의 위치나 자세의 관계를 습득할 수 있는 이미용 기술 연습구를 제공할 수 있다.

[0080] 청구항 6에 기재된 발명에 의하면 청구항 1 내지 5 중 어느 하나의 효과에 추가해서,

[0081] (1) 띠상부에 첨설된 표시판과, 표시판에 표시된 제 2 각도 눈금을 구비하고 있으므로 모발을 끌어내는 각도를 바꾸거나 일정한 각도로 끌어내는 것을 상정한 연습을 행할 때에 어느 정도의 각도로 끌어내고 있는 것인지를 이해할 수 있어 끌어내는 각도와 자세나 스탠스의 관계를 습득할 수 있는 이미용 기술 연습구를 제공할 수 있다.

[0082] 청구항 7에 기재된 발명에 의하면,

[0083] (1) 이미용 기술 연습구를 부착하여 컷팅이나 와인딩의 기본 기술을 연습할 수 있는 이미용 기술 연습용 모형을

제공할 수 있다.

실 시 예

[0131] 이하, 본 발명을 실시하기 위한 최선의 형태를 도면을 참조하면서 설명한다.

[0132] (실시형태 1)

[0133] 도 1의 (a)는 본 발명의 실시형태 1에 있어서의 이미용 기술 연습구의 사시도이며, (b)는 이미용 기술 연습구를 두부 모형에 고착한 상태를 나타내는 사시도이다.

[0134] 도면 중, 1은 실시형태 1에 있어서의 이미용 기술 연습구, 2는 흡반 등의 대략 원형의 면상체로 형성된 고정부, 3은 고정부(2)의 표면의 대략 중앙에 돌출 설치된 연결부, 4는 고정부(2)의 표면의 대략 절반에 연결부(3)를 중심으로 등간격의 방사상으로 표시된 제 1 각도 눈금, 5는 연결부(3)의 꼭대기부에 대략 반구상의 오목상으로 형성된 감합 오목부, 6은 합성 수지제나 금속제 등에 의해 형성되고, 연결부(3)의 감합 오목부(5)에 착탈 가능하게 끼워 부착된 대략 구상의 부착부, 7은 경질의 합성 수지제 등에 의해 형성되고, 부착부(6)에 연장 설치된 경질의 판상부, 8은 연질의 합성 수지제, 고무제, 종이제, 금속박 등에 의해 폭이 넓고, 얇은 시트상으로 형성되고, 일단이 판상부(7)에 고정되고, 부착부(6)에 접속된 띠상부, 9는 띠상부(8)의 길이 방향에 대략 직교하거나 또는 사교해서 표시된 직선상의 컷팅용 참고선, 100은 모발이 심어져 있지 않은 두부 모형, 101은 목덜미로부터 정수리에 걸쳐서 수평 방향으로 소정의 간격으로 구획되어 두부 모형(100)에 표시된 기준선이다.

[0135] 또한, 본 실시형태에 있어서는 부착부(6)의 크기는 연결부(3)의 감합 오목부(5)의 크기와 대략 동일하게 형성되어 있고, 부착부(6)는 연결부(3)의 감합 오목부(5)에 단단하게 끼워져 있다. 그 때문에 판상부(7)를 잡고 움직이면 부착부(6)를 회전시킬 수 있지만 띠상부(8)를 끼워서 끌어내도 부착부(6)에는 힘이 전달되기 어려우므로 부착부(6)를 회전시킬 수 없도록 형성되어 있다. 또한, 띠상부(8)의 폭은 2~5㎝로, 길이는 5~30㎝로 형성되어 있다. 또한, 판상부(7)의 길이는 1㎜~5㎝로 형성되어 있다.

[0136] 이상과 같이 구성된 본 발명의 실시형태 1에 있어서의 이미용 기술 연습구에 대하여 이하 그 사용 방법을 설명한다.

[0137] 이미용 기술의 연습을 행하는 연습생 등은 기준선(101)을 참고로 하면서 두부 모형(100)에 이미용 기술 연습구(1)의 고정부(2)를 흡착, 점착 등에 의해 고정시킨 후, 판상부(7)를 잡고 고정부(2)에 대하여 매달리게 설치시키도록 조정한다. 처음에 손가락과 손가락 사이에서 띠상부(8)를 끼워서 나눈 모발의 다발을 수평 방향에 대하여 소정의 각도로 끌어내는 동작을 연습하는 것이지만 이 때에 띠상부(8)가 비틀어지거나 느슨해지거나 수평 방향에 대하여 끌어내는 각도가 어긋나지 않도록 자세나 스탠스를 조정한다. 이것에 의해 바른 컷팅을 위한 자세나 스탠스, 손이나 가위의 위치 등을 습득할 수 있다. 이어서, 손가락 사이로부터 빠져나온 띠상부(8)의 선단을 컷팅용 참고선(9)을 따라 가위로 절단함으로써 가위의 사용 방법을 습득할 수 있다.

[0138] 또한, 띠상부(8)를 판상부(7)에 대하여 똑바로 끌어올리는 경우, 띠상부(8)를 판상부(7)에 대하여 비스듬히 끌어올리는 경우에 대해서 띠상부(8)가 비틀어지거나 느슨해지지 않도록 자세나 스탠스를 조정함으로써 그러데이션, 세임 레이어, 하이 레이어 등 각각의 경우의 바른 컷팅을 위한 자세나 스탠스를 습득할 수 있다.

[0139] 또한, 판상부(7)를 잡고 제 1 각도 눈금(4)을 참고로 하면서 부착부(6)를 연결부(3)에 대하여 수평 방향으로 회전시킨 후, 마찬가지로 연습함으로써 회전시킨 띠상부(8)의 각도에 따라 자신의 몸의 위치나 자세를 변화시키는 것을 습득할 수 있다.

[0140] 또한, 띠상부(8)를 사용하여 파마용 로드에 둘러감는 연습을 함으로써 와인딩의 연습을 행할 수도 있다.

[0141] 이상과 같이, 본 발명의 실시형태 1에 있어서의 이미용 기술 연습구는 구성되어 있으므로 이하와 같은 작용을 얻을 수 있다.

[0142] (1) 연결부(3)에 착탈 가능하게 형성된 부착부(6)와, 판상부(7)를 통해 부착부(6)에 일단이 접속된 띠상부(8)를 구비하고 있으므로 띠상부(8)가 얇은 시트상이고, 폭이 넓기 때문에 손가락 사이에 띠상부(8)를 끼워서 끌어낼 때의 띠상부(8)의 비틀어짐이나 수평 방향에 대한 각도 어긋남의 유무를 알기 쉽기 때문에 띠상부(8)의 비틀어짐이나 어긋남을 스스로 판정할 수 있고, 또한 띠상부(8)의 비틀어짐이나 어긋남이 없어지는 바른 자세나 스탠스, 손이나 가위의 위치 등을 습득할 수 있어 자신의 버릇이나 자신에게 결여되어 있는 기술은 무엇인지를 객관적으로 판정할 수 있기 때문에 바른 컷팅의 기본 기술을 단시간에 습득할 수 있다.

[0143] (2) 컷팅의 기본 기술을 가르치는 지도자도 비틀어짐이나 어긋남이 없도록 띠상부(8)를 끌어내기 위한 자세나

스탠스 등을 지도할 수 있어 기본 기술을 객관적으로 가르칠 수 있다. 또한, 지도를 받은 연습생이나 초보자도 자신의 컷팅 동작의 적부를 객관적으로 판정할 수 있기 때문에 용이하게 이해할 수 있어 컷팅의 기본 기술을 단시간에 습득할 수 있다.

[0144] (3) 연결부(3)에 착탈 가능하게 고착되는 부착부(6)를 구비하고 있으므로 띠상부(8)를 다 잘라내면 띠상부(8)를 새 것으로 교환하면 두부 모형(100)이나 고정부(2)는 반복해서 사용할 수 있어 러닝 비용을 억제할 수 있다.

[0145] (4) 띠상부(8)에 컷팅용 참고선(9)이 표시되어 있으므로 컷팅용 참고선(9)을 따라 절단함으로써 가위의 사용 방법이나 컷팅하는 각도의 연습을 할 수 있다.

[0146] (5) 부착부(6)가 고정부(2)의 연결부(3)에 대하여 회전 가능하게 형성되어 있으므로 기준선(101)에 대하여 띠상부(8)를 직교 방향이나 사교 방향으로 배치할 수 있고, 띠상부(8)의 각도에 따라 자신의 몸의 위치나 자세를 변화시키는 것을 습득할 수 있고, 섹션마다 각각의 컷팅 방법을 하는 경우의 기본 동작을 습득할 수 있다.

[0147] (6) 고정부(2)의 표면에 제 1 각도 눈금(4)이 표시되어 있으므로 회전시킨 띠상부(8)의 각도를 판독하여 띠상부(8)의 각도와 자신의 몸의 위치나 자세 등의 관계를 습득할 수 있다.

[0148] (7) 띠상부(8)의 일단이 경질의 판상부(7)에 고정되어 있으므로 손가락 사이에 띠상부(8)를 끼워서 끌어냈을 때의 띠상부(8)의 비틀어짐이나 각도 어긋남의 유무를 판상부(7)를 기준으로 해서 육안으로 용이하게 판단할 수 있다.

[0149] (8) 띠상부(8)의 폭이 2~5㎝로 형성되어 있으므로 손가락과 손가락 사이에 끼워서 끌어내기 쉽고, 또한 끌어낸 띠상부가 비틀어져 있는지의 여부의 판단을 하기 쉽다. 또한, 띠상부(8)의 길이가 5~30㎝로 형성되어 있으므로 연습생 등이 취급하기 쉽고, 또한 끌어낸 띠상부(8)가 비틀어져 있는지의 여부를 판단하기 쉽다. 또한, 판상부(7)의 길이가 1㎜~5㎝로 형성되어 있으므로 판상부(7)를 기준으로 해서 비틀어짐이나 어긋남을 육안으로 판정하기 쉽다.

[0150] 여기에서, 본 실시형태에 있어서는 띠상부(8)가 판상부(7)에 1매 고정된 경우에 대하여 설명했지만 복수매를 고정하는 경우도 있다. 이 경우도 동일한 작용이 얻어짐과 아울러, 겹쳐진 띠상부(8)에 두께가 생기므로 모발의 다발의 두께에 가까운 감촉이 얻어진다는 작용이 얻어진다.

[0151] 또한, 고정부(2)가 두부 모형(100)에 점착, 흡착 등에 의해 착탈 가능하게 형성된 경우에 대하여 설명했지만 접착 등에 의해 완전히 고착되어 버리는 경우도 있다. 이 경우도 부착부(6)가 연결부(3)에 착탈 가능하게 형성되어 있으므로 동일한 작용이 얻어진다.

[0152] 또한, 띠상부(8)가 연질의 합성 수지제, 고무제, 종이제, 금속박 등에 의해 폭이 넓은 얇은 시트상으로 형성된 경우에 대하여 설명했지만 복수개의 모발이나 합성 수지제의 사상물(絲狀物)의 일단부를 판상부(7)에 고착해서 얇은 다발과 같은 띠상으로 형성한 것을 사용하는 경우도 있다. 이 경우도 동일한 작용이 얻어진다.

[0153] (실시형태 2)

[0154] 도 2의 (a)는 본 발명의 실시형태 2에 있어서의 이미용 기술 연습구의 사시도이고, (b)는 이미용 기술 연습구를 고착한 이미용 기술 연습용 모형을 나타내는 측면도이며, (c)는 제 2 각도 눈금의 표시판을 나타내는 평면도이고, (d)는 변형예의 이미용 기술 연습구의 주요부 측면도이다.

[0155] 도 2의 (a)에 있어서 11은 실시형태 2에 있어서의 이미용 기술 연습구, 12는 대략 구면상으로 형성된 고착부, 13은 경질의 합성 수지제나 금속제 등에 의해 형성되고, 고착부(12)에 연장 설치된 클립으로 이루어지는 띠고정부, 14는 연질의 합성 수지제, 고무제, 종이제, 금속박 등에 의해 폭이 넓은 얇은 띠상으로 형성된 띠상부, 15는 합성 수지제, 경질 고무제, 금속제, 종이 등에 의해 띠상부(14)의 일단측에 형성되고, 띠고정부(13)에 의해 끼워서 부착된 판상부이다.

[0156] 도 2의 (b), (c)에 있어서 102는 실시형태 2에 있어서의 두부 모형으로 이루어지는 이미용 기술 연습용 모형, 103은 이미용 기술 연습용 모형(102)의 두부 모형의 모형 본체, 104는 모형 본체(103)의 프런트, 정수리, 사이드, 목덜미 등의 섹션마다 형성된 복수의 구멍부에 삽입 부착되어 선단측이 두부 표면으로부터 돌출된 통부, 105는 통부(104) 내에 형성되고, 이미용 기술 연습구(11)의 고착부(12)가 끼워 부착되는 감합 오목부로 이루어지는 피고착부, 106은 원반상으로 형성된 제 1 각도 눈금의 표시판, 107은 표시판(106)의 대략 중심에 형성된 통부(104)가 끼워 삽입되는 구멍부, 108은 표시판(106)의 가장자리부에 형성된 제 1 각도 눈금이다.

[0157] 도 2의 (d)에 있어서 11a는 변형예의 이미용 기술 연습구, 13a는 합성 수지제 등에 의해 대략 구면상으로 형성

된 고착부(12)로부터 대략 L자상으로 연장 설치된 경질의 판상 부재로 이루어지는 띠고정부, 13b는 띠고정부(13a)의 고착부(12)측의 가장자리변에 널링(knurling)이나 요철 등에 의해 형성된 이탈 방지부, 13c는 띠고정부(13a)의 기부로부터 연장 설치되어 이탈 방지부(13b)와 미소 간격을 두고 대향하는 협지부, 14a는 연질의 합성수지제, 고무제, 종이제, 금속박 등에 의해 폭이 넓은 얇은 띠상으로 형성된 띠상부, 14b는 띠상부(14a)의 일단측을 되접어 꺾어서 단부를 용착, 접착 등에 의해 띠상부(14a)에 고착해서 형성되고, 띠고정부(13a)가 끼워 삽입되는 부착부이다.

[0158] 이상과 같이 구성된 본 발명의 실시형태 2에 있어서의 이미용 기술 연습구(11)는 클립으로 이루어지는 띠고정부(13)에 띠상부(14)에 형성된 판상부(15)를 협지시켜서 고정한 후, 이미용 기술 연습용 모형(102)의 컷팅 등의 연습을 하고 싶은 섹션에 형성된 피고착부(105)에 이미용 기술 연습구(11)의 고착부(12)를 끼워 부착시킴으로써 고착시킬 수 있다. 또한, 이미용 기술 연습구(11)를 피고착부(105)에 끼워서 부착시킬 때에 표시판(106)의 끼워 삽입하는 구멍부(107)에 통부(104)를 끼워 삽입해서 모형 본체(103)의 표면의 피고착부(105)의 주위에 제 1 각도 눈금을 표시시킬 수 있다.

[0159] 다른 섹션의 연습을 행하는 경우에는 피고착부(105)로부터 이미용 기술 연습구(11)를 빼낸 후, 표시판(106)을 분리하고, 다른 섹션에 형성된 피고착부(105)에 표시판(106) 및 이미용 기술 연습구(11)를 배치한다. 컷팅 연습에 의해 띠상부(14)가 짧게 되어 버리면 띠상부(14)를 새 것으로 교환할 수 있다.

[0160] 변형예의 이미용 기술 연습구(11a)에 있어서도 띠상부(14a)에 형성된 부착부(14b)에 띠고정부(13a)를 끼워 삽입시켜서 고정한 후, 이미용 기술 연습용 모형(102)의 컷팅 등의 연습을 하고 싶은 섹션에 형성된 피고착부(105)에 이미용 기술 연습구(11)의 고착부(12)를 끼워서 부착시킴으로써 고착시킬 수 있고, 표시판(106)을 이용하여 피고착부(105)의 주위에 제 1 각도 눈금을 표시시킬 수 있다. 띠고정부(13a)에는 이탈 방지부(13b)가 형성되어 있고, 또한 띠고정부(13a)에 끼워 삽입된 부착부(14b)가 협지부(13c)에 의해 협지되므로 띠고정부(13a)에 고정된 띠상부(14a)가 연습 중에 빠지거나 부착부(14b)가 연습 중에 띠고정부(13a)의 둘레를 회전하는 것을 방지할 수 있고, 판상 부재로 이루어지는 띠고정부(13a)에 의해 부착부(14b)가 보강되어 판상부를 형성할 수 있다.

[0161] 이상과 같이 구성된 실시형태 2에 있어서의 이미용 기술 연습구에 의하면 실시형태 1에 기재한 작용에 추가해서 이하와 같은 작용이 얻어진다.

[0162] (1) 띠상부(14, 14a)가 띠고정부(13, 13a)에 착탈 가능하게 형성되어 있으므로 띠상부(14, 14a)가 컷팅의 연습에 의해 짧게 되어 버리면 띠상부(14, 14a)만을 새 것으로 교환할 수 있으므로 러닝 비용을 저감시킬 수 있다.

[0163] (2) 대략 구면상으로 형성된 고착부(12)가 통부(104)의 피고착부(105) 내에서 회전 가능하므로 회전 각도에 따라 연습생 등이 몸의 위치나 자세를 변화시키는 것을 습득할 수 있고, 섹션마다 각각의 컷팅 방법을 하는 경우의 기본 동작을 습득할 수 있다.

[0164] (3) 이미용 기술 연습구(11a)의 판상 부재에 의해 형성된 띠고정부(13a)에 띠상부(14a)의 부착부(14b)가 관통되어 판상부가 형성되므로 끌어낸 띠상부(14a)의 비틀어짐이나 각도 어긋남의 유무를 육안으로 용이하게 판단할 수 있다.

[0165] 또한, 이상과 같이 구성된 실시형태 2에 있어서의 이미용 기술 연습용 모형에 의하면 이하와 같은 작용이 얻어진다.

[0166] (1) 섹션마다 모형 본체(103)에 복수의 피고착부(105)가 형성되어 있으므로 이미용 기술 연습구(11, 11a)를 여러가지 섹션의 피고착부(105)에 장착하여 섹션마다의 컷팅이나 와인딩의 경우의 자세나 스탠스 등을 연습할 수 있다.

[0167] (2) 통부(104)에 표시판(106)을 장착함으로써 피고착부(105)의 주위에 제 1 각도 눈금을 표시시킬 수 있으므로 띠상부(14, 14a)의 각도와 자신의 몸의 위치나 자세의 관계를 습득할 수 있다.

[0168] 여기에서, 본 실시형태에 있어서는 피고착부(105)가 형성된 모형 본체(103)에 이미용 기술 연습구(11, 11a)의 고착부(12)를 끼워 부착시키는 경우에 대해서 설명했지만 고착부(12)를 핀 등에 의해 형성하면 피고착부(105)가 형성되어 있지 않은 모형 본체(103)이어도 핀 등을 모형 본체(103)의 표면에 찔러 고착시킬 수 있어 동일한 작용이 얻어진다.

[0169] 또한, 모형 본체(103)가 오목부로 이루어지는 피고착부(105)가 형성된 경우에 대해서 설명했지만 피고착부(105)를 볼록상으로 형성하고, 고착부(12)를 오목상으로 형성하여 착탈 가능하게 할 수도 있다. 이 경우도 동일한

작용이 얻어진다.

[0170] 또한, 이미용 기술 연습구(11, 11a)의 고착부(12)를 실시형태 1에서 설명한 이미용 기술 연습구(1)의 고정부(2)의 연결부(3)의 감합 오목부(5)에 끼워서 부착시킬 수도 있어 이 경우도 동일한 작용이 얻어진다.

[0171] 또한, 이미용 기술 연습용 모형(102)의 모형 본체(103)가 두부 모형과 일체로 형성된 경우에 대해서 설명했지만 모형 본체(103)를 별도로 합성 수지제나 고무제 등에 의해 마스크상으로 성형하여 실시형태 1에서 설명한 두부 모형(100)에 피착해서 사용하도록 하는 경우도 있다. 이 경우에는 기존의 두부 모형을 유용할 수 있다는 작용이 얻어진다.

[0172] (실시형태 3)

[0173] 도 3은 본 발명의 실시형태 3에 있어서의 이미용 기술 연습구의 사시도이다.

[0174] 도면 중, 21은 실시형태 3에 있어서의 이미용 기술 연습구, 22는 대략 반원형의 면상체로 형성된 고정부, 23은 대략 L자상으로 형성되고, 일단이 고정부(22)에 회전 가능하게 피벗 설치된 연결부, 24는 고정부(22)의 표면에 연결부(23)를 중심으로 등간격의 방사상으로 표시된 제 1 각도 눈금, 25는 연결부(23)의 선단에 갈고랑이상으로 형성된 이탈 방지부, 26은 연질의 합성 수지제, 고무제, 종이제, 금속박 등에 의해 폭이 넓은 얇은 띠상으로 형성된 띠상부, 27은 띠상부(26)의 일단측을 되접어 꺾어서 단부를 용착, 접착 등에 의해 띠상부(26)에 고착해서 형성되고, 연결부(23)가 관통된 부착부이다.

[0175] 또한, 본 실시형태에 있어서는 연결부(23)는 고정부(22)에 감합되어 있다. 그 때문에 연결부(23)를 잡고 움직이면 회전시킬 수 있지만 띠상부(26)를 끼워서 끌어내도 연결부(23)에 힘이 전달되기 어렵기 때문에 연결부(23)를 회전시킬 수 없도록 형성되어 있다.

[0176] 이상과 같이 구성된 본 발명의 실시형태 3에 있어서의 이미용 기술 연습구(21)는 이미용 기술의 연습을 행하는 연습생 등이 도시하지 않은 두부 모형에 이미용 기술 연습구(21)의 고정부(22)를 흡착, 점착 등에 의해 고정한 후, 연결부(23)를 수평 방향으로 회전시켜서 소정의 각도로 설정한다. 이어서, 실시형태 1에서 설명한 것과 마찬가지로 해서 이미용 기술의 연습을 행할 수 있다.

[0177] 이상과 같이 구성된 실시형태 3에 있어서의 이미용 기술 연습구에 의하면 실시형태 1에 기재한 작용에 추가해서 이하와 같은 작용이 얻어진다.

[0178] (1) 띠상부(26)의 일단에 부착부(27)가 형성되어 있고, 소모품인 띠상부(26)의 구성이 단순하므로 러닝 비용을 현저하게 저감시킬 수 있다.

[0179] (실시형태 4)

[0180] 도 4는 본 발명의 실시형태 4에 있어서의 이미용 기술 연습구의 사시도이다.

[0181] 도면 중, 31은 실시형태 4에 있어서의 이미용 기술 연습구, 32는 연질의 합성 수지제, 고무제 등에 의해 대략 원형의 면상으로 형성된 고착부, 33은 연질의 합성 수지제, 고무제, 종이제, 금속박 등에 의해 폭이 넓은 얇은 띠상으로 형성되고, 일단이 동일한 베이스에 의해 고착부(32)에 접속된 복수의 띠상부이다.

[0182] 이상과 같이 구성된 본 발명의 실시형태 4에 있어서의 이미용 기술 연습구(31)는 실시형태 1에서 설명한 것과 동일한 도시하지 않은 두부 모형에 고착부(32)를 점착 등에 의해 착탈 가능하게 고착할 수 있다.

[0183] 또한, 실시형태 4에 있어서의 이미용 기술 연습구의 사용 방법은 실시형태 1에서 설명한 것과 동일하므로 설명을 생략한다.

[0184] 이상과 같이 구성된 실시형태 4에 있어서의 이미용 기술 연습구에 의하면 실시형태 1에 기재한 작용에 추가해서 이하와 같은 작용이 얻어진다.

[0185] (1) 복수의 띠상부(33)가 고착부(32)에 접속되어 있으므로 겹쳐친 띠상부(33)에 두께가 생기므로 모발의 다발의 두께에 가까운 감촉이 얻어진다.

[0186] (2) 구성이 단순하므로 적은 재료 비용으로 양산할 수 있다.

[0187] (실시형태 5)

[0188] 도 5의 (a)는 본 발명의 실시형태 5에 있어서의 이미용 기술 연습구의 사시도이며, (b)는 실시형태 5에 있어서의 이미용 기술 연습구의 측면도이다.

[0189] 도면 중, 41은 실시형태 5에 있어서의 이미용 기술 연습구, 42는 연질의 합성 수지제, 고무제 등에 의해 대략 원형의 면상으로 형성된 고착부, 43은 경질의 합성 수지제 등에 의해 형성되고, 고착부(42)에 대하여 대략 수직으로 돌출 설치된 경질의 판상부, 44는 연질의 합성 수지제, 고무제, 종이제, 금속박 등에 의해 폭이 넓은 얇은 띠상으로 형성되고, 일단이 판상부(43)에 고정된 띠상부이다.

[0190] 이상과 같이 구성된 본 발명의 실시형태 5에 있어서의 이미용 기술 연습구(41)는 실시형태 1에서 설명한 것과 동일한 도시하지 않은 두부 모형에 고착부(42)를 점착 등에 의해 착탈 가능하게 고착할 수 있다.

[0191] 또한, 실시형태 5에 있어서의 이미용 기술 연습구의 사용 방법은 실시형태 1에서 설명한 것과 동일하지만 띠상부(44)를 판상부(43)에 대하여 똑바로 끌어올리는 경우, 띠상부(44)를 판상부(43)에 대하여 비스듬히 끌어올리는 경우{도 5의 (b) 참조}에 대해서 띠상부(44)가 비틀어지거나 느슨해지거나 수평 방향에 대한 각도 어긋남이 발생되지 않도록 자세나 스탠스 등을 조정함으로써 그러데이션, 세임 레이어, 하이 레이어 등 각각의 경우의 바른 컷팅을 위한 자세나 스탠스 등을 습득할 수 있다.

[0192] 이상과 같이 구성된 실시형태 5에 있어서의 이미용 기술 연습구에 의하면 실시형태 1에 기재한 작용에 추가해서 이하와 같은 작용이 얻어진다.

[0193] (1) 판상부(43)가 고착부(42)에 매달려 설치되어 있으므로 끌어낸 띠상부(44)의 비틀어짐이나 각도 어긋남의 유무를 판상부(43)를 기준으로 해서 연습자 자신이 육안으로 용이하게 판단할 수 있어 연습 효율을 높일 수 있다.

[0194] (실시형태 6)

[0195] 도 6의 (a)는 본 발명의 실시형태 6에 있어서의 이미용 기술 연습구의 사시도이며, (b)는 실시형태 6에 있어서의 이미용 기술 연습구의 정면도이다.

[0196] 도면 중, 51은 실시형태 6에 있어서의 이미용 기술 연습구, 52는 가요성을 갖는 연질의 합성 수지제, 고무제 등에 의해 대략 반원상의 면상체로 형성된 고착부, 53은 고착부(52)의 한 변에 기립 설치된 대략 반원상의 표시판, 54는 고착부(52)와 표시판(53)의 경계의 양단으로 형성된 간극부, 55는 표시판(53)의 하단으로부터 등간격의 방사상으로 표시된 제 2 각도 눈금이다. 본 실시형태에 있어서는 제 2 각도 눈금(55)은 15° 마다 표시되어 있고, 45 ° , 90° 의 수치도 표시되어 있다. 56은 연질의 합성 수지제, 고무제, 종이제, 금속박 등에 의해 폭이 넓은 얇은 띠상으로 형성되고, 일단이 제 2 각도 눈금(55)의 방사 중심 위치에서 고착부(52)에 접속된 띠상부이다.

[0197] 이상과 같이 구성된 본 발명의 실시형태 6에 있어서의 이미용 기술 연습구(51)는 도시하지 않은 두부 모형에 고착부(52)를 점착 등에 의해 착탈 가능하게 고착할 수 있다.

[0198] 또한, 실시형태 6에 있어서의 이미용 기술 연습구의 사용 방법은 실시형태 1에서 설명한 것과 동일하지만 띠상부(56)를 끌어올리는 경우, 도 6의 (b)와 같이, 고착부(52)에 대한 띠상부(56)의 각도를 제 2 각도 눈금(55)으로 확인할 수 있고, 각 각도로 끌어올린 경우의 자세나 스탠스 등을 조정함으로써 그러데이션, 세임 레이어, 하이 레이어 등 각각의 경우의 바른 컷팅을 위한 자세나 스탠스 등을 습득할 수 있다.

[0199] 이상과 같이 구성된 실시형태 6에 있어서의 이미용 기술 연습구에 의하면 실시형태 1에 기재한 작용에 추가해서 이하와 같은 작용이 얻어진다.

[0200] (1) 고착부(52)에 기립 설치되고, 띠상부(56)의 측방에 첨설된 표시판(53)과, 표시판(53)에 표시된 제 2 각도 눈금(55)을 구비하고 있으므로 모발을 끌어내는 각도를 바꾸거나 일정한 각도로 끌어내는 것을 상정한 연습을 행할 때에 어느 정도의 각도로 끌어내고 있는 것인지를 이해할 수 있어 끌어내는 각도와 자세나 스탠스의 관계를 습득할 수 있다.

[0201] (2) 고착부(52)와 표시판(53)의 경계의 양단으로부터 형성된 간극부(54)를 구비하고 있으므로 표시판(53)에 의해 구속되지 않고, 만곡된 두부 모형의 표면에 걸쳐서 고착부(52)를 점착시킬 수 있다.

[0202] 여기에서, 본 실시형태에 있어서는 고착부(52)에 표시판(53)이 기립 설치된 경우에 대하여 설명했지만 실시형태 3에서 설명한 이미용 기술 연습구(21)에 표시판(53)을 설치하는 경우에는 연결부(23)에 표시판(53)을 90° 의 위치에서 고착할 수 있고, 이것에 의해 표시판(53)을 띠상부(26)의 측방에 첨설할 수 있다. 또한, 실시형태 1에서 설명한 이미용 기술 연습구(1)에 표시판(53)을 설치하는 경우에는 판상부(7)의 가장자리에 표시판을 90° 의 위치에서 고착할 수 있고, 이것에 의해 표시판(53)을 띠상부(8)의 측방에 첨설할 수 있다.

[0203] (실시형태 7)

[0204] 도 7의 (a)는 본 발명의 실시형태 7에 있어서의 이미용 기술 연습구를 두부 모형에 장착한 상태를 나타내는 사시도이며, 도 7의 (b)는 이미용 기술 연습구의 주요부 단면도이다.

[0205] 도면 중, 61은 실시형태 7에 있어서의 이미용 기술 연습구, 62는 가요성을 갖는 연질의 합성 수지제, 고무제, 종이제 등에 의해 띠상으로 형성되고, 두부 모형(109)에 점착 등에 의해 고정된 고정부, 63은 대략 L자상으로 형성되고, 적당한 간격을 두고 일단이 고정부(62)에 회전 가능하게 피벗 설치된 연결부, 64는 고정부(62)와 대략 평행하게 배치된 타단측의 연결부(63)에 형성된 복수의 볼록부로 이루어지는 이탈 방지부, 65는 연질의 합성 수지제, 고무제, 종이제, 금속박 등에 의해 폭이 넓은 얇은 띠상으로 형성된 띠상부, 66은 띠상부(65)의 일단측에 형성되고, 연결부(63)가 관통된 통형상의 부착부, 67은 고정부(62)의 표면에 연결부(63)를 중심으로 등간격의 방사상으로 표시된 제 1 각도 눈금이다.

[0206] 이상와 같이 구성된 실시형태 7에 있어서의 이미용 기술 연습구에 의하면 실시형태 1, 실시형태 3에 기재한 작용에 추가해서 이하와 같은 작용이 얻어진다.

[0207] (1) 띠상으로 형성된 고정부(62)에 띠상부(65)가 적당한 간격을 두고 복수매 고정되어 있으므로 1개의 이미용 기술 연습구(61)를 두부 모형(109)에 장착함으로써 띠상부(65)를 복수 고착할 수 있어 취급성이 우수하다.

[0208] (2) 고정부(62)의 각종 부위에 띠상부(65)가 설치되어 있으므로 한번에 각종 부위의 컷팅 등의 연습을 함으로써 종합 연습을 할 수 있다.

[0209] (실시형태 8)

[0210] 도 8의 (a)는 본 발명의 실시형태 8에 있어서의 이미용 기술 연습용 모형의 측면도이며, (b)는 본 발명의 실시형태 8에 있어서의 이미용 기술 연습구의 주요부 측면도이다.

[0211] 도 8의 (a)에 있어서 110은 실시형태 8에 있어서의 두부 모형으로 이루어지는 이미용 기술 연습용 모형, 111은 이미용 기술 연습용 모형(110)의 두부 모형의 모형 본체, 112는 모형 본체(111)의 프런트, 정수리, 사이드, 목덜미 등의 섹션마다 적당한 간격을 두고 매달려 설치된 복수의 돌출부로 이루어지는 피고착부이다.

[0212] 도 8의 (b)에 있어서 71은 실시형태 8에 있어서의 이미용 기술 연습구, 72는 이미용 기술 연습용 모형(110)에 기립 설치된 피고착부(112)를 협지해서 고착되는 클립으로 이루어지는 고착부, 73은 고착부(72)에 돌기상으로 형성된 연결부, 74는 연결부(73)에 형성된 오목부(73a)에 감합되어 회전 가능하게 형성된 대략 구면상의 감합부, 75는 감합부(74)에 연장 설치된 클립으로 이루어지고, 고착부(72)에 연결된 띠고정부, 76은 연질의 합성 수지제, 고무제, 종이제, 금속박 등에 의해 폭이 넓은 얇은 띠상으로 형성되고, 띠고정부(75)에 의해 협지되어 고정된 띠상부이다.

[0213] 이상과 같이 구성된 본 발명의 실시형태 8에 있어서의 이미용 기술 연습구(71)는 클립으로 이루어지는 띠고정부(75)에 띠상부(76)를 협지시켜서 고정한 후, 이미용 기술 연습용 모형(110)의 컷팅 등의 연습을 하고 싶은 섹션에 형성된 피고착부(112)를 이미용 기술 연습구(71)의 고착부(72)에 의해 협지함으로써 고착시킬 수 있다. 또한, 감합부(74)를 사용해서 고착부(72)에 대하여 띠고정부(75)를 회전시킴으로써 띠상부(76)의 수평 방향의 각도를 바꿀 수 있다.

[0214] 다른 섹션의 연습을 행하는 경우에는 피고착부(112)로부터 이미용 기술 연습구(71)의 고착부(72)를 분리해서 다른 섹션에 형성된 피고착부(112)에 이미용 기술 연습구(71)를 배치한다. 컷팅의 연습에 의해 띠상부(76)가 짧게 되어 버리면 띠고정부(75)의 클립에 새로운 띠상부(76)를 고정하면 좋다.

[0215] 이상과 같이 구성된 실시형태 8에 있어서의 이미용 기술 연습구에 의하면 실시형태 1에 기재한 작용에 추가해서 이하와 같은 작용이 얻어진다.

[0216] (1) 띠상부(76)가 띠고정부(75)에 착탈 가능하게 형성되어 있으므로 띠상부(76)가 컷팅의 연습에 의해 짧게 되어 버리면 띠상부(76)만을 새 것으로 교환할 수 있으므로 러닝 비용을 저감시킬 수 있다.

[0217] (2) 띠고정부(75)가 고착부(72)에 대하여 회전 가능하게 형성되어 있으므로 띠상부(76)의 수평 방향의 각도를 바꿀 수 있고, 띠상부(76)의 각도에 따라서 자신의 몸의 위치나 자세를 변화시키는 것을 습득할 수 있고, 섹션마다 각각의 컷팅 방법을 하는 경우의 기본 동작을 습득할 수 있다.

[0218] (3) 띠상부(76)의 일단측이 폭이 넓은 띠고정부(75)에 의해 협지되어 고정되어 있으므로 띠고정부(75)를 기준으

로 해서 끌어낸 띠상부(76)의 비틀어짐이나 각도 어긋남의 유무를 육안으로 용이하게 판단할 수 있다.

[0219] 또한, 이상과 같이 구성된 실시형태 8에 있어서의 이미용 기술 연습용 모형에 의하면 이하와 같은 작용이 얻어진다.

[0220] (1) 섹션마다 모형 본체(111)에 복수의 피고착부(112)가 형성되어 있으므로 이미용 기술 연습구(71)를 여러가지 섹션의 피고착부(112)에 장착하여 섹션마다의 컷팅이나 와인딩의 경우의 자세나 스탠스 등을 연습할 수 있다.

[0221] 여기에서, 본 실시형태에 있어서는 이미용 기술 연습용 모형(110)의 모형 본체(111)가 두부 모형과 일체로 형성된 경우에 대하여 설명했지만 모형 본체(111)를 합성 수지제나 고무제 등에 의해 성형하여 실시형태 1에서 설명한 두부 모형(100)에 피착해서 사용하도록 하는 경우도 있다. 이 경우에는 기존의 두부 모형(100)을 유용할 수 있다는 작용이 얻어진다.

[0222] 도 9의 (a)는 본 발명의 실시형태 9에 있어서의 이미용 기술 연습용 모형의 측면도이며, (b)는 본 발명의 실시형태 9에 있어서의 이미용 기술 연습용 모형에 실시형태 2에 있어서의 다른 변형예의 이미용 기술 연습구를 고착한 상태를 나타내는 주요부 단면도이다. 또한, 실시형태 2에서 설명한 것과 동일한 것은 동일한 부호를 붙여서 설명을 생략한다.

[0223] 도 9의 (a)에 있어서 120은 실시형태 9에 있어서의 두부 모형으로 이루어지는 이미용 기술 연습용 모형, 121은 두께가 얇은 합성 수지제나 금속제 등에 의해 이마의 헤어라인으로부터 후두부, 목부에 걸쳐서 대략 공기상으로 형성된 두부 모형의 모형 본체, 122는 모형 본체(121)의 목부에 연장 설치된 기부, 123은 기부(122)에 형성되고, 후술하는 부착대(130)의 지지 헤드(131)가 끼워 삽입되는 구멍부, 124는 모형 본체(121)에 형성된 구멍부로 이루어지는 피고착부, 130은 기존의 연습용 가발 등을 부착할 수도 있는 기존의 부착대, 131은 부착대(130)에 기립 설치된 지지 헤드이다.

[0224] 도 9의 (b)에 있어서 11'는 실시형태 2에 있어서의 다른 변형예의 이미용 기술 연습구, 12a는 이미용 기술 연습용 모형(120)의 피고착부(124)에 착탈 가능하게 고착되는 이미용 기술 연습구(11')의 고착부, 12b는 일단이 띠고정부(13)에 고착되고, 타단측이 피고착부(124)에 관통된 축부, 12c는 축부(12b)에 피고착부(124)의 구멍 직경보다 큰 외경으로 형성된 플랜지부, 12d는 축부(12b)의 외주면에 나사 설치된 나사부, 12e는 나사부(12d)에 나사 부착되는 체결 부재이다.

[0225] 이상과 같이 구성된 실시형태 9에 있어서의 이미용 기술 연습용 모형(120)은 이미용 기술 연습구(11')의 고착부(12a)의 축부(12b)가 피고착부(124)에 관통되고, 축부(12b)의 나사부(12d)에 체결 부재(12e)가 나사 부착되므로 이미용 기술 연습구(11')를 착탈 가능하게 고착할 수 있다. 띠상부(14)의 수평 방향에 있어서의 각도를 바꾸는 경우에는 체결 부재(12e)를 느슨하게 한 후, 축부(12b)를 회전시켜서 띠상부(14)의 각도를 바꾸고, 체결 부재(12e)를 다시 체결함으로써 띠상부(14)의 각도를 바꿀 수 있다.

[0226] 이상과 같이, 실시형태 9에 있어서의 이미용 기술 연습용 모형(120)은 구성되어 있으므로 이하와 같은 작용이 얻어진다.

[0227] (1) 이미용 기술 연습용 모형(120)의 모형 본체(121)는 이마의 헤어라인으로부터 후두부에 걸친 대략 공기상의 얇은 두께로 형성되어 있으므로 이미용 기술 연습용 모형(120)의 배면측으로부터 손을 넣어 이미용 기술 연습구(11')를 체결 부재(12e)에 의해 고정할 수 있어 자유성이 우수하다.

[0228] (2) 이미용 기술 연습용 모형(120)의 모형 본체(121)는 이마의 헤어라인으로부터 후두부에 걸친 대략 공기상의 얇은 두께로 형성되어 있으므로 성형성이 우수함과 아울러 경량이며 용이하게 운반할 수 있다.

[0229] 또한, 본 실시형태에 있어서는 이미용 기술 연습용 모형(120)이 구멍부로 이루어지는 피고착부(124)가 형성된 경우에 대하여 설명했지만 구멍부 대신에 실시형태 2에서 설명한 오목부로 이루어지는 피고착부나 실시형태 8에서 설명한 볼록부로 이루어지는 피고착부가 형성된 것을 사용하는 경우도 있다. 또한, 이미용 기술 연습용 모형(120)의 구멍부로 이루어지는 피고착부(124)에 이미용 기술 연습구(11')의 축부(12b)를 관통하고, 체결 부재(12e)에 의해 체결 고정하는 경우에 대하여 설명했지만 체결 부재(12e) 대신에 이미용 기술 연습용 모형(120)의 배면측으로부터 클립 등에 의해 축부(12b)를 협지해서 고정하는 경우도 있다. 또한, 이미용 기술 연습구(11')의 고착부(12a) 대신에 실시형태 2에서 설명한 이미용 기술 연습구(11)의 대략 구면상으로 형성된 고착부(12)를 삽입 부착해서 고정하는 경우도 있다. 또한, 이미용 기술 연습용 모형(120)의 구멍부로 이루어지는 피고착부(124)의 내주면에 나사부를 형성하고, 이미용 기술 연습구의 고착부나 고정부에 상기 나사부와 나사 결합하는 나사부를 형성한 것을 사용하는 경우도 있다. 이상과 같은 경우에도 실시형태 9에서 설명한 이미용 기술 연습용 모

형과 동일한 작용이 얻어진다.

산업상 이용 가능성

[0230] 본 발명은 헤어의 컷팅이나 와인딩의 연습을 행할 때에 사용하는 이미용 기술 연습구 및 이미용 기술 연습용 모형에 관한 것으로, 손가락 사이에 끼워서 끌어낼 때의 비틀어짐이나 각도 어긋남의 유무를 알기 쉽기 때문에 컷팅이나 와인딩을 위한 바른 자세 등을 스스로 판정할 수 있고, 또한 비틀어짐이나 각도 어긋남이 없어지는 바른 자세나 스탠스를 습득할 수 있어 자신의 버릇이나 자신에게 결여되어 있는 기술은 무엇인지를 객관적으로 판정할 수 있기 때문에 바른 컷팅이나 와인딩의 기본 기술을 단시간에 습득할 수 있고, 또한 지도자도 기본 기술을 객관적으로 가르칠 수 있어 효과적인 지도가 가능하며, 또한 다 잘라버려도 새 것으로 교환하면 두부 모형은 반복해서 사용할 수 있어 러닝 비용을 억제할 수 있는 이미용 기술 연습구를 제공할 수 있고, 또한 이미용 기술 연습구를 부착하여 컷팅이나 와인딩의 기본 기술을 연습할 수 있는 이미용 기술 연습용 모형을 제공할 수 있다.

도면의 간단한 설명

[0084] 도 1의 (a)는 실시형태 1에 있어서의 이미용 기술 연습구의 사시도이고, (b)는 이미용 기술 연습구를 두부 모형에 고착한 상태를 나타내는 사시도이다.

[0085] 도 2의 (a)는 실시형태 2에 있어서의 이미용 기술 연습구의 사시도이고, (b)는 이미용 기술 연습구를 고착한 이미용 기술 연습용 모형을 나타내는 측면도이며, (c)는 제 1 각도 눈금의 표시판을 나타내는 평면도이고, (d)는 변형예의 이미용 기술 연습구의 주요부 측면도이다.

[0086] 도 3은 실시형태 3에 있어서의 이미용 기술 연습구의 사시도이다.

[0087] 도 4는 실시형태 4에 있어서의 이미용 기술 연습구의 사시도이다.

[0088] 도 5의 (a)는 실시형태 5에 있어서의 이미용 기술 연습구의 사시도이고, (b)는 실시형태 5에 있어서의 이미용 기술 연습구의 측면도이다.

[0089] 도 6의 (a)는 실시형태 6에 있어서의 이미용 기술 연습구의 사시도이고, (b)는 실시형태 6에 있어서의 이미용 기술 연습구의 정면도이다.

[0090] 도 7의 (a)는 실시형태 7에 있어서의 이미용 기술 연습구를 두부 모형으로 장착한 상태를 나타내는 사시도이고, (b)는 이미용 기술 연습구의 주요부 단면도이다.

[0091] 도 8의 (a)는 실시형태 8에 있어서의 이미용 기술 연습용 모형의 측면도이고, (b)는 실시형태 8에 있어서의 이미용 기술 연습구의 주요부 측면도이다.

[0092] 도 9의 (a)는 실시형태 9에 있어서의 이미용 기술 연습용 모형의 측면도이고, (b)는 실시형태 9에 있어서의 이미용 기술 연습용 모형에 실시형태 2에 있어서의 다른 변형예의 이미용 기술 연습구를 고착한 상태를 나타내는 주요부 단면도이다.

[0093] (도면의 주요 부분에 대한 부호의 설명)

[0094] 1, 11, 11', 11a, 21, 31, 41, 51, 61, 71: 이미용 기술 연습구

[0095] 2, 22, 62: 고정부

[0096] 3, 23, 63, 73: 연결부

[0097] 4, 24, 67: 제 1 각도 눈금

[0098] 5: 감합 오목부

[0099] 6, 14b, 27, 66: 부착부

[0100] 7, 15, 43: 판상부

[0101] 8, 14, 14a, 26, 33, 44, 56, 63, 65, 76: 띠상부

[0102] 9: 컷팅용 참고선

[0103] 12, 12a, 32, 42, 52, 62, 72: 고착부

[0104] 12b: 축부

[0105] 12c: 플랜지부

[0106] 12d: 나사부

[0107] 12e: 체결 부재

[0108] 13, 13a, 75: 띠고정부

[0109] 13b, 25, 64: 이탈 방지부

[0110] 13c: 협지부

[0111] 53: 표시판

[0112] 54: 간극부

[0113] 55: 제 2 각도 눈금

[0114] 74: 감합부

[0115] 100, 104, 109: 두부 모형

[0116] 101: 기준선

[0117] 102, 110: 이미용 기술 연습용 모형

[0118] 103, 111: 모형 본체

[0119] 104: 통부

[0120] 105, 112; 피고착부

[0121] 106: 표시판

[0122] 107: 끼워서 삽입하는 구멍부

[0123] 108: 제 1 각도 눈금

[0124] 120: 이미용 기술 연습용 모형

[0125] 121: 모형 본체

[0126] 122: 기부

[0127] 123: 지지 헤드를 끼워서 삽입하는 구멍부

[0128] 124: 피고착부

[0129] 130: 부착대

[0130] 131: 지지헤드

도면

도면1

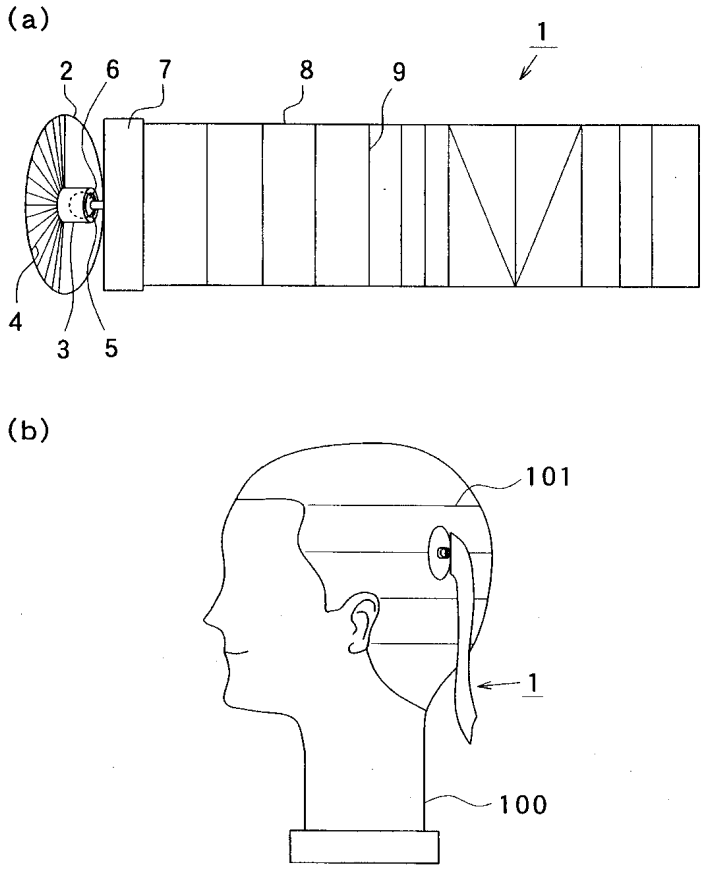

도면2

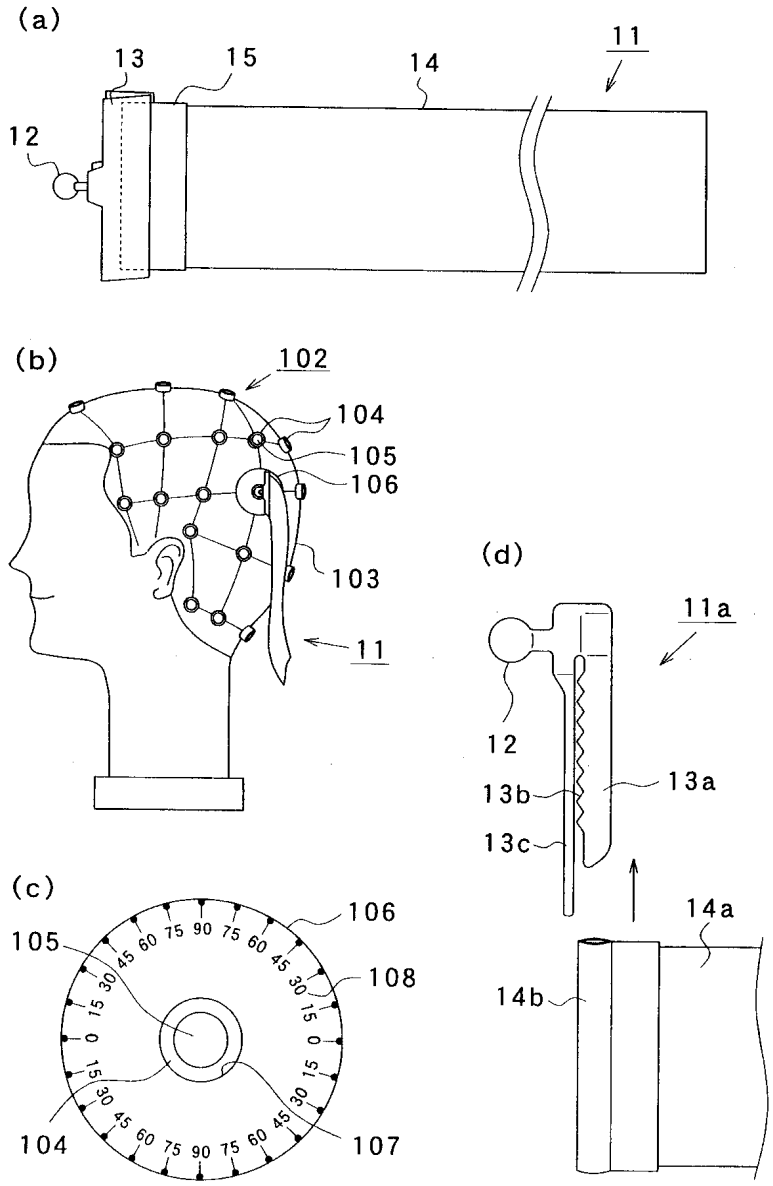
(a)
13
15
14
11
12
(b)
102
104
105
106
103
11
(c)
106
105
108
104
107
(d)
11a
12
13b
13a
13c
14a
14b

도면3

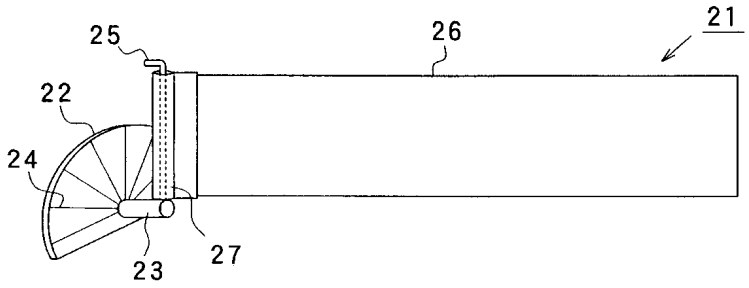
25
26
21
22
24
23
27

도면4

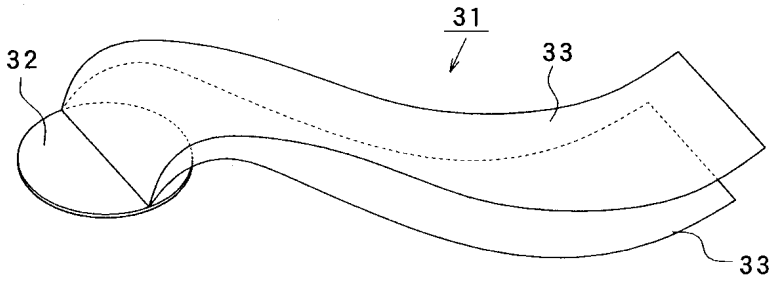

도면5

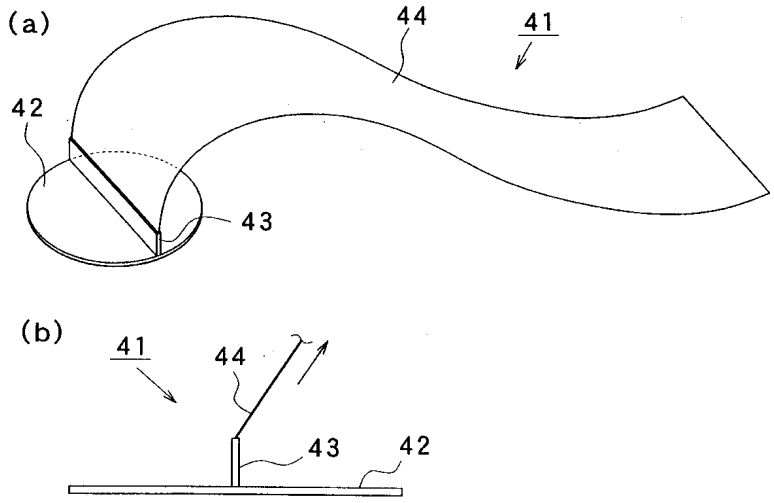

도면6

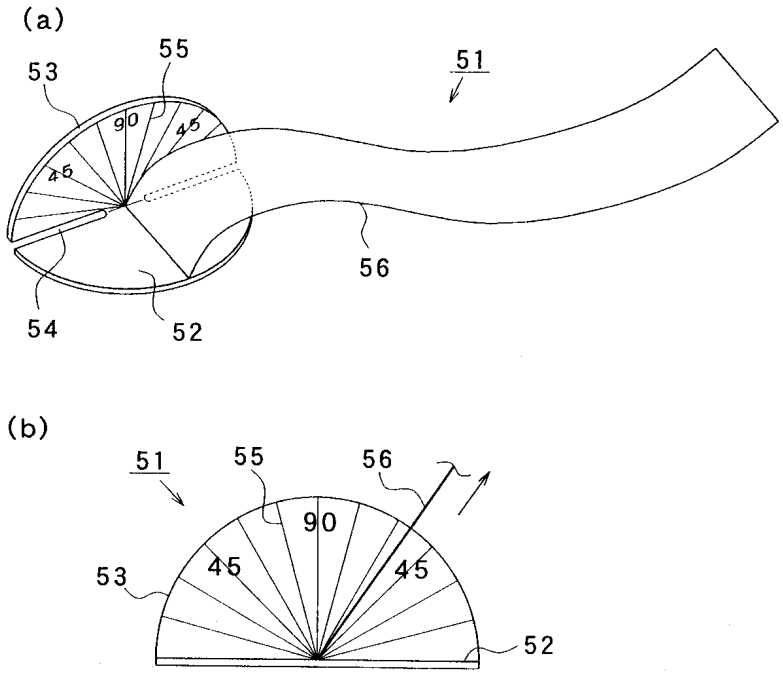

도면7

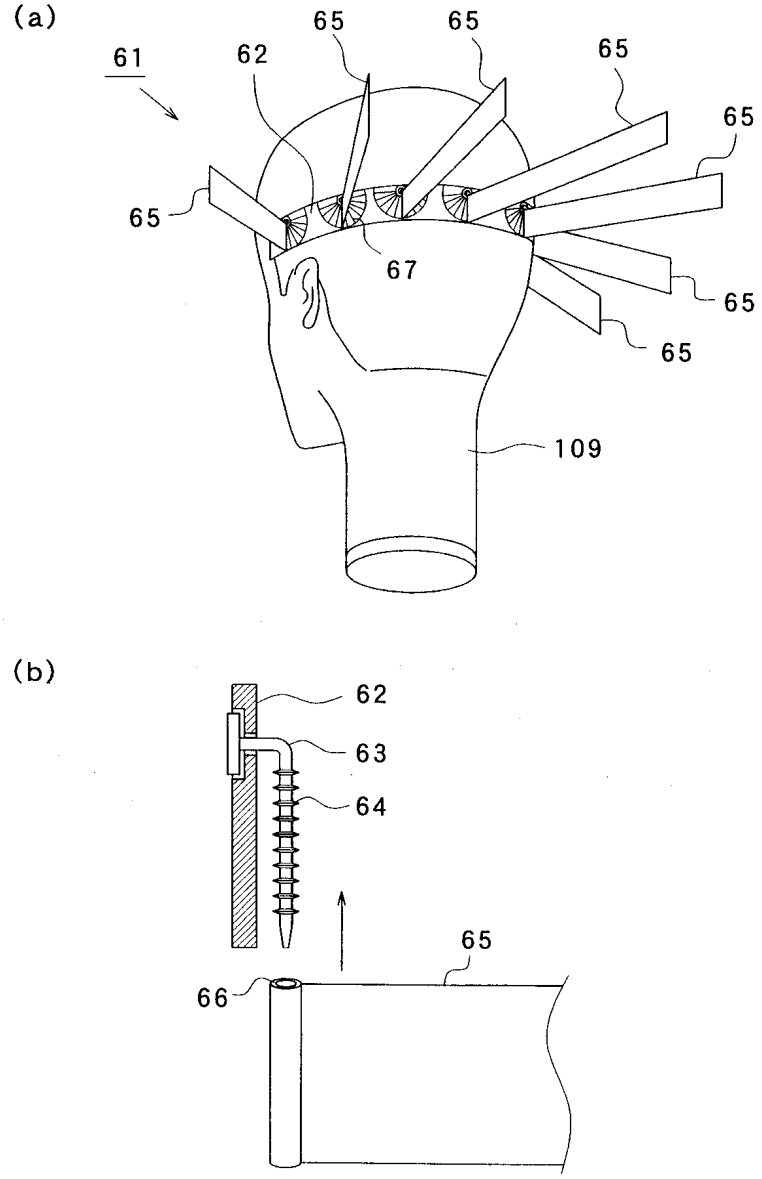

도면8

(a)

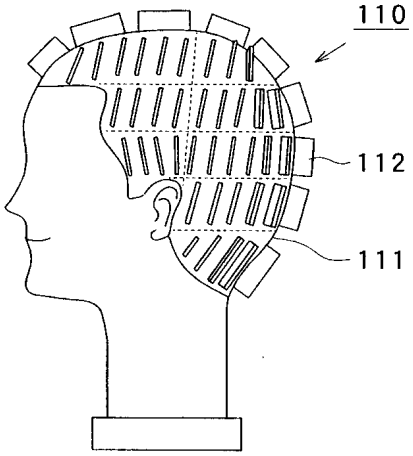

(b)

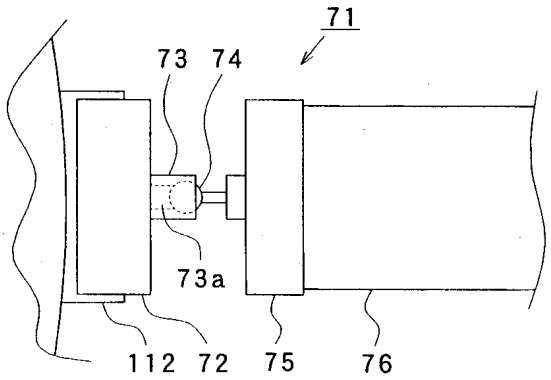

도면9

(a)

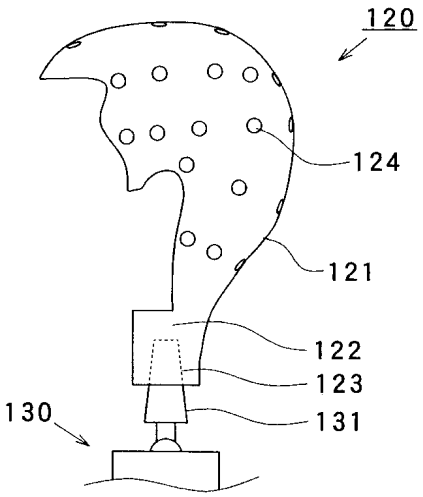

(b)

