(19)中华人民共和国国家知识产权局

(12)实用新型专利

(10)授权公告号 CN 203252186 U
(45)授权公告日 2013.10.30

(21)申请号 201320293042.X

(22)申请日 2013.05.27

(73)专利权人 余向华
地址 518109 广东省深圳市龙华新区人民路美丽AAA花园2栋1单元402

(72)发明人 陈铭龙

(51)Int.Cl.
A47B 41/00(2006.01)
A47B 41/02(2006.01)

权利要求书1页 说明书2页 附图2页

(54)实用新型名称

嵌入式多功能课桌

(57)摘要

本实用新型公开了一种嵌入式多功能课桌，包括由桌面及桌脚构成的课桌；桌面的前端一侧边缘设有条形的台灯凹槽，桌面的中央设有方形的翻板凹槽，桌面的一侧边缘设有条形的笔盒凹槽；桌面上还设有嵌入式台灯、嵌入式翻板及嵌入式笔盒；嵌入式台灯对应设置在台灯凹槽内，嵌入式台灯0°-90°翻转；嵌入式翻板对应设置在翻板凹槽内，嵌入式翻板0°-90°翻转；嵌入式笔盒对应设置在笔盒凹槽内，嵌入式笔盒上设有盒盖；嵌入式翻板的底端设有挡板凹槽，挡板凹槽内设有嵌入式挡板，嵌入式挡板0°-90°翻转；桌脚为伸缩杆。本实用新型的桌面上嵌入台灯、翻板、笔盒等，不占空间，桌面整洁，翻板在阅读时竖起书本，能保护颈椎，照明效果更好。

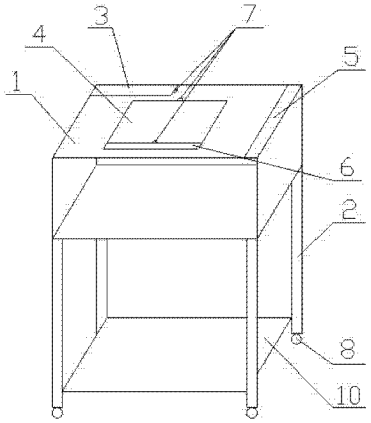

CN 203252186 U

1. 一种嵌入式多功能课桌，其特征在于：包括由桌面（1）及桌脚（2）构成的课桌；所述的桌面（1）的前端一侧边缘设有条形的台灯凹槽，所述的桌面（1）的中央设有方形的翻板凹槽，所述的桌面（1）的一侧边缘设有条形的笔盒凹槽；所述的桌面（1）上还设有嵌入式台灯（3）、嵌入式翻板（4）及嵌入式笔盒（5）；所述的嵌入式台灯（3）对应设置在所述的台灯凹槽内，所述的嵌入式台灯（3）0° -90° 翻转；所述的嵌入式翻板（4）对应设置在所述的翻板凹槽内，所述的嵌入式翻板（4）0° -90° 翻转；所述的嵌入式笔盒（5）对应设置在所述的笔盒凹槽内，所述的嵌入式笔盒（5）上设有盒盖；所述的嵌入式翻板（4）的底端设有挡板凹槽，所述的挡板凹槽内设有嵌入式挡板（6），所述的嵌入式挡板（6）0° -90° 翻转；所述的桌脚（2）为伸缩杆。

2. 根据权利要求1所述的嵌入式多功能课桌，其特征在于：所述的台灯凹槽、翻板凹槽及挡板凹槽的顶部中央分别设有指孔（7），所述的指孔（7）呈半圆形，且所述的台灯凹槽上的指孔（7）与所述的台灯凹槽为一体结构；所述的翻板凹槽上的指孔（7）与所述的翻板凹槽为一体结构；所述的挡板凹槽上的指孔（7）与所述的挡板凹槽为一体结构。

3. 根据权利要求1所述的嵌入式多功能课桌，其特征在于：所述的桌脚（2）的底部设有万向滚轮（8）。

4. 根据权利要求1所述的嵌入式多功能课桌，其特征在于：所述的桌面（1）的一侧设有多个挂钩（9）。

5. 根据权利要求1所述的嵌入式多功能课桌，其特征在于：所述的桌脚（2）的底部还设有脚踏板（10）。

嵌入式多功能课桌

技术领域

[0001] 本实用新型涉及一种课桌，尤其涉及一种嵌入式多功能课桌。

背景技术

[0002] 课桌是学校、家庭、培训机构等场所都必须配备的用品之一，学生使用的课桌功能都相对比较单一，不能满足现代学生的储物和使用需求。

实用新型内容

[0003] 本实用新型的目的：提供一种嵌入式多功能课桌，能将台灯、翻板、笔盒等常用物品嵌入在课桌内，结构简单，使用方便。

[0004] 为了实现上述目的，本实用新型的技术方案是：

[0005] 一种嵌入式多功能课桌，包括由桌面及桌脚构成的课桌；所述的桌面的前端一侧边缘设有条形的台灯凹槽，所述的桌面的中央设有方形的翻板凹槽，所述的桌面的一侧边缘设有条形的笔盒凹槽；所述的桌面上还设有嵌入式台灯、嵌入式翻板及嵌入式笔盒；所述的嵌入式台灯对应设置在所述的台灯凹槽内，所述的嵌入式台灯 0° -90° 翻转；所述的嵌入式翻板对应设置在所述的翻板凹槽内，所述的嵌入式翻板 0° -90° 翻转；所述的嵌入式笔盒对应设置在所述的笔盒凹槽内，所述的嵌入式笔盒上设有盒盖；所述的嵌入式翻板的底端设有挡板凹槽，所述的挡板凹槽内设有嵌入式挡板，所述的嵌入式挡板 0° -90° 翻转；所述的桌脚为伸缩杆。

[0006] 上述的嵌入式多功能课桌，其中，所述的台灯凹槽、翻板凹槽及挡板凹槽的顶部中央分别设有指孔，所述的指孔呈半圆形，且所述的台灯凹槽上的指孔与所述的台灯凹槽为一体结构；所述的翻板凹槽上的指孔与所述的翻板凹槽为一体结构；所述的挡板凹槽上的指孔与所述的挡板凹槽为一体结构。

[0007] 上述的嵌入式多功能课桌，其中，所述的桌脚的底部设有万向滚轮。

[0008] 上述的嵌入式多功能课桌，其中，所述的桌面的一侧设有多个挂钩。

[0009] 上述的嵌入式多功能课桌，其中，所述的桌脚的底部还设有脚踏板。

[0010] 本实用新型的桌面上嵌入台灯、翻板、笔盒等，不占用空间，使桌面干净整洁，翻板能在阅读时将书本竖起，阅读不用低头，能保护颈椎，照明效果也更好，功能多，使用方便。

附图说明

[0011] 图 1 是本实用新型嵌入式多功能课桌的主视图。

[0012] 图 2 是本实用新型嵌入式多功能课桌的侧视图。

具体实施方式

[0013] 以下结合附图进一步说明本实用新型的实施例。

[0014] 请参见附图 1 及附图 2 所示，一种嵌入式多功能课桌，包括由桌面 1 及桌脚 2 构成

的课桌；所述的桌面1的前端一侧边缘设有条形的台灯凹槽，所述的桌面1的中央设有方形的翻板凹槽，所述的桌面1的一侧边缘设有条形的笔盒凹槽；所述的桌面1上还设有嵌入式台灯3、嵌入式翻板4及嵌入式笔盒5；所述的嵌入式台灯3对应设置在所述的台灯凹槽内，所述的嵌入式台灯3可翻转0°-90°，用于照明；所述的嵌入式翻板4对应设置在所述的翻板凹槽内，所述的嵌入式翻板4可翻转0°-90°，用于在阅读时将书本竖起，学生不用在低头读书；所述的嵌入式笔盒5对应设置在所述的笔盒凹槽内，所述的嵌入式笔盒5上设有盒盖，可盖上防尘；所述的嵌入式翻板4的底端设有挡板凹槽，所述的挡板凹槽内设有嵌入式挡板6，所述的嵌入式挡板6可翻转0°-90°，用于在嵌入式翻板4翻起时托住书本的底部，防止书本掉落；所述的桌脚2可采用伸缩杆制成，可根据不同学生的身高调节桌脚2的高度。

[0015] 所述的台灯凹槽、翻板凹槽及挡板凹槽的顶部中央分别设有指孔7，所述的指孔7呈半圆形，且所述的台灯凹槽上的指孔7与所述的台灯凹槽为一体结构，便于将嵌入式台灯从台灯凹槽内翻起；所述的翻板凹槽上的指孔7与所述的翻板凹槽为一体结构，便于将嵌入式翻板从翻板凹槽内翻起；所述的挡板凹槽上的指孔7与所述的挡板凹槽为一体结构，便于将嵌入式挡板6从挡板凹槽内翻起。

[0016] 所述的桌脚2的底部设有万向滚轮8，便于换座位时搬移课桌。

[0017] 所述的桌面1的一侧设有多个挂钩9，用于钩挂书包等物品。

[0018] 所述的桌脚2的底部还设有脚踏板10，可放置物品或搁脚。

[0019] 综上所述，本实用新型的桌面上嵌入台灯、翻板、笔盒等，不占用空间，使桌面干净整洁，翻板能在阅读时将书本竖起，阅读不用低头，能保护颈椎，照明效果也更好，功能多，使用方便。

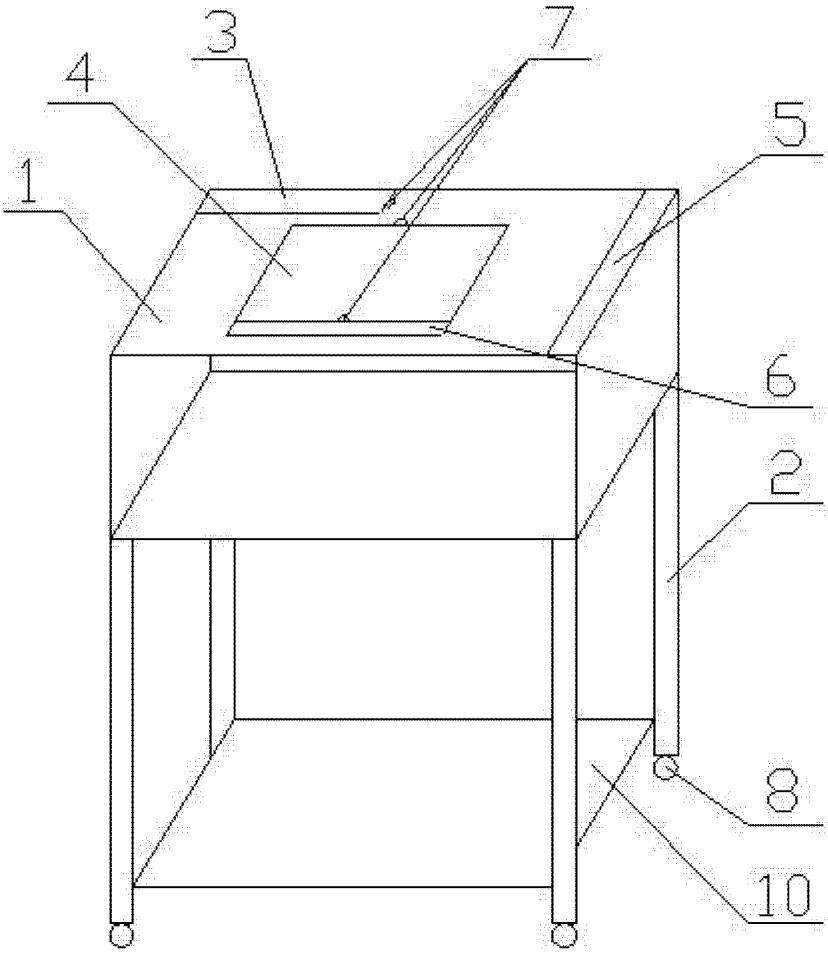

图 1

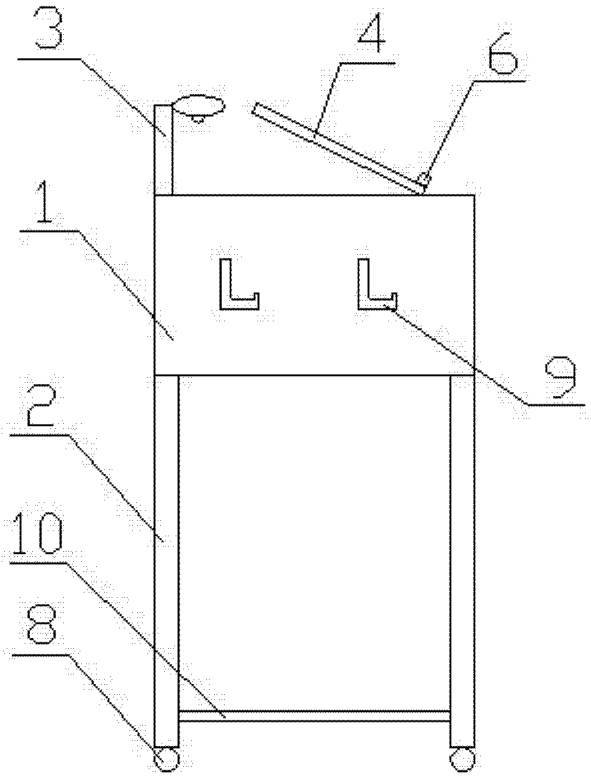

图 2