(19)中华人民共和国国家知识产权局

(12)实用新型专利

(10)授权公告号 CN 213304851 U
(45)授权公告日 2021.05.28

(21)申请号 202022444360.4

(22)申请日 2020.10.29

(73)专利权人 杭州威普线缆有限公司
地址 311301 浙江省杭州市临安市板桥镇灵溪村无门牌10(1幢101)

(72)发明人 陆孝峰

(74)专利代理机构 上海创开专利代理事务所(普通合伙) 31374
代理人 汪发成

(51)Int.Cl.
H02G 1/12(2006.01)

权利要求书1页 说明书3页 附图2页

(54)实用新型名称

一种便于调节线缆尺寸的剥线机夹具

(57)摘要

本实用新型涉及剥线机夹具技术领域，且公开了一种便于调节线缆尺寸的剥线机夹具，包括上夹板、下夹板、转动杆、螺纹柱、连接块和撬杆，所述下夹板与上夹板的底部活动连接，所述转动杆顶端的侧表面与上夹板的中部转动连接，所述螺纹柱的顶端与转动杆的底端固定连接，下夹板的中部开设有螺纹孔。该便于调节线缆尺寸的剥线机夹具，旋转撬杆使得连接块转动，带动转动杆旋转和螺纹柱旋转，使得下夹板向下移动，然后上夹板和下夹板分离，再旋转拆装旋钮，使得限位插杆转动，再将限位插杆从安装座和安装板的内部取出，便于将安装板和活动卡板从安装座的内部取出，然后再便于更换相应线槽大小的卡板，从而使得该装置便于适配不同尺寸的线缆。

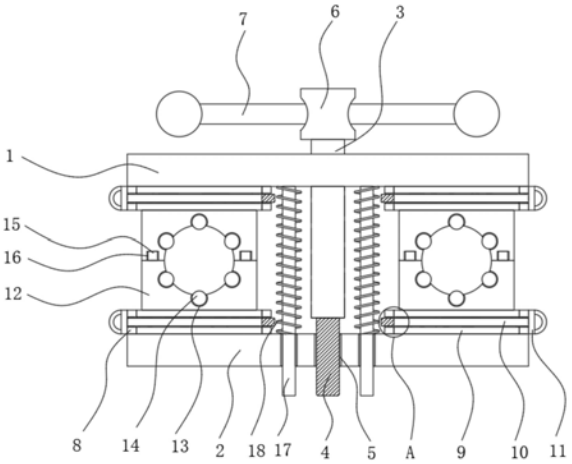

CN 213304851 U

1.一种便于调节线缆尺寸的剥线机夹具,包括上夹板(1)、下夹板(2)、转动杆(3)、螺纹柱(4)、连接块(6)和撬杆(7),其特征在于:所述下夹板(2)与上夹板(1)的底部活动连接,所述转动杆(3)顶端的侧表面与上夹板(1)的中部转动连接,所述螺纹柱(4)的顶端与转动杆(3)的底端固定连接,所述下夹板(2)的中部开设有螺纹孔(5),所述螺纹柱(4)的侧表面与螺纹孔(5)的内部螺纹连接,所述连接块(6)的底部与转动杆(3)的顶端固定连接,所述撬杆(7)与连接块(6)的内部活动插接;

所述上夹板(1)和下夹板(2)相对的一侧均固定连接有两个安装座(8),两个所述安装座(8)的内部均安装板(9),所述安装座(8)的内部穿插设置有限位插杆(10),所述限位插杆(10)的一端固定连接有拆装旋钮(11),所述安装板(9)的一侧固定连接有活动卡板(12),所述活动卡板(12)的内部设置有线槽,所述线槽的内侧壁开设有弧形槽(13),所述弧形槽(13)的内侧壁活动连接有导向滚珠(14)。

2.根据权利要求1所述的一种便于调节线缆尺寸的剥线机夹具,其特征在于:所述转动杆(3)的顶端贯穿上夹板(1)的底部并延伸至上夹板(1)的顶部,所述连接块(6)位于上夹板(1)的顶部。

3.根据权利要求1所述的一种便于调节线缆尺寸的剥线机夹具,其特征在于:所述撬杆(7)包括有两个球形限位块,两个所述球形限位块相对的一侧分别与撬杆(7)的两端固定连接。

4.根据权利要求1所述的一种便于调节线缆尺寸的剥线机夹具,其特征在于:所述限位插杆(10)的一端依次贯穿安装座(8)和安装板(9)并延伸至安装座(8)的另一侧,所述安装座(8)靠近转动杆(3)的一侧开设有螺纹孔,所述限位插杆(10)远离拆装旋钮(11)的一端设置有螺纹,所述限位插杆(10)与螺纹孔的内部螺纹连接。

5.根据权利要求1所述的一种便于调节线缆尺寸的剥线机夹具,其特征在于:位于下方的活动卡板(12)的顶部固定连接有限位卡块(15),位于上方的活动卡板(12)的底部开设有限位卡槽(16),所述限位卡块(15)与限位卡槽(16)的内部插接。

6.根据权利要求1所述的一种便于调节线缆尺寸的剥线机夹具,其特征在于:所述上夹板(1)的底部固定连接有两个导向杆(17),两个所述导向杆(17)分别位于转动杆(3)的两侧,所述导向杆(17)的底端贯穿下夹板(2)且与下夹板(2)的内部活动连接,所述导向杆(17)的侧表面套接有伸缩弹簧(18),所述伸缩弹簧(18)的两端分别与上夹板(1)和下夹板(2)相对的一侧搭接。

一种便于调节线缆尺寸的剥线机夹具

技术领域

[0001] 本实用新型涉及剥线机夹具技术领域，具体为一种便于调节线缆尺寸的剥线机夹具。

背景技术

[0002] 剥线机就是将电线等外包裹的塑料包皮与金属芯剥离的机器，现有的剥线机主要分为手动和电动两种，剥线机在对线缆进行剥线时，需要使用到专用的夹具来对线缆进行固定。

[0003] 传统的剥线机夹具主要由底板、盖板及其内部的线槽等结构组成，在使用时线缆通过线槽进行限位固定，这类装置在使用时能够较好地对线缆进行夹持限位，但由于其线槽的孔径相对比较固定，使得装置不便于对不同尺寸的线缆进行夹持限位，使用起来不是很方便，为此我们提出了一种便于调节线缆尺寸的剥线机夹具。

实用新型内容

[0004] (一)解决的技术问题

[0005] 针对现有技术的不足，本实用新型提供了一种便于调节线缆尺寸的剥线机夹具，具备便于更换不同线槽孔径的活动卡板，使得该装置便于对不同尺寸的线缆进行夹持限位的优点，解决了上述背景技术中所提出的问题。

[0006] (二)技术方案

[0007] 本实用新型提供如下技术方案：一种便于调节线缆尺寸的剥线机夹具，包括上夹板、下夹板、转动杆、螺纹柱、连接块和撬杆，所述下夹板与上夹板的底部活动连接，所述转动杆顶端的侧表面与上夹板的中部转动连接，所述螺纹柱的顶端与转动杆的底端固定连接，所述下夹板的中部开设有螺纹孔，所述螺纹柱的侧表面与螺纹孔的内部螺纹连接，所述连接块的底部与转动杆的顶端固定连接，所述撬杆与连接块的内部活动插接。

[0008] 所述上夹板和下夹板相对的一侧均固定连接有两个安装座，两个所述安装座的内部均安装板，所述安装座的内部穿插设置有限位插杆，所述限位插杆的一端固定连接有拆装旋钮，所述安装板的一侧固定连接有活动卡板，所述活动卡板的内部设置有线槽，所述线槽的内侧壁开设有弧形槽，所述弧形槽的内侧壁活动连接有导向滚珠。

[0009] 优选的，所述转动杆的顶端贯穿上夹板的底部并延伸至上夹板的顶部，所述连接块位于上夹板的顶部。

[0010] 优选的，所述撬杆包括有两个球形限位块，两个所述球形限位块相对的一侧分别与撬杆的两端固定连接。

[0011] 优选的，所述限位插杆的一端依次贯穿安装座和安装板并延伸至安装座的另一侧，所述安装座靠近转动杆的一侧开设有螺纹孔，所述限位插杆远离拆装旋钮的一端设置有螺纹，所述限位插杆与螺纹孔的内部螺纹连接。

[0012] 优选的，位于下方的活动卡板的顶部固定连接有限位卡块，位于上方的活动卡板

的底部开设有限位卡槽，所述限位卡块与限位卡槽的内部插接。

[0013] 优选的，所述上夹板的底部固定连接有两个导向杆，两个所述导向杆分别位于转动杆的两侧，所述导向杆的底端贯穿下夹板且与下夹板的内部活动连接，所述导向杆的侧表面套接有伸缩弹簧，所述伸缩弹簧的两端分别与上夹板和下夹板相对的一侧搭接。

[0014] 与现有技术相比，本实用新型提供了一种便于调节线缆尺寸的剥线机夹具，具备以下有益效果：

[0015] 1、该便于调节线缆尺寸的剥线机夹具，当需要对不同尺寸的线缆进行夹持时，旋转撬杆使得连接块转动，带动转动杆旋转和螺纹柱旋转，在螺纹的作用下，使得下夹板向下移动，然后上夹板和下夹板分离，再旋转拆装旋钮，使得限位插杆转动，再将限位插杆从安装座和安装板的内部取出，便于将安装板和活动卡板从安装座的内部取出，然后再便于更换相应线槽大小的卡板，从而使得该装置便于适配不同尺寸的线缆。

[0016] 2、该便于调节线缆尺寸的剥线机夹具，通过设置有导向杆和伸缩弹簧，当装置螺纹柱在螺纹孔转动时，伸缩弹簧会推动上夹板和下夹板向相背的一侧移动，且通过导向杆的作用，可以对上夹板和下夹板的运动方向进行限位，使其只能在竖直方向上进行上下移动，再通过设置有限位卡块和限位卡槽，当两个活动卡板相互靠近对线缆进行夹紧时，限位卡块会插接到限位卡槽的内部，从而可以对两个活动卡板的连接处进行限位。

附图说明

[0017] 图1为本实用新型结构示意图；

[0018] 图2为本实用新型图1中A处结构放大图；

[0019] 图3为本实用新型连接块结构示意图。

[0020] 其中：1、上夹板；2、下夹板；3、转动杆；4、螺纹柱；5、螺纹孔；6、连接块；7、撬杆；8、安装座；9、安装板；10、限位插杆；11、拆装旋钮；12、活动卡板；13、弧形槽；14、导向滚珠；15、限位卡块；16、限位卡槽；17、导向杆；18、伸缩弹簧。

具体实施方式

[0021] 下面将结合本实用新型实施例中的附图，对本实用新型实施例中的技术方案进行清楚、完整地描述，显然，所描述的实施例仅仅是本实用新型一部分实施例，而不是全部的实施例。基于本实用新型中的实施例，本领域普通技术人员在没有做出创造性劳动前提下所获得的所有其他实施例，都属于本实用新型保护的范围。

[0022] 请参阅图1-3，一种便于调节线缆尺寸的剥线机夹具，包括上夹板1、下夹板2、转动杆3、螺纹柱4、连接块6和撬杆7，下夹板2与上夹板1的底部活动连接，转动杆3顶端的侧表面与上夹板1的中部转动连接，转动杆3的顶端贯穿上夹板1的底部并延伸至上夹板1的顶部，连接块6位于上夹板1的顶部，螺纹柱4的顶端与转动杆3的底端固定连接，下夹板2的中部开设有螺纹孔5，螺纹柱4的侧表面与螺纹孔5的内部螺纹连接，连接块6的底部与转动杆3的顶端固定连接，撬杆7与连接块6的内部活动插接，撬杆7包括有两个球形限位块，两个球形限位块相对的一侧分别与撬杆7的两端固定连接，通过球形限位块的作用可以对撬杆7的位置进行限位，防止撬杆7从连接块6内部发生分离。

[0023] 上夹板1和下夹板2相对的一侧均固定连接有两个安装座8，两个安装座8的内部均

安装板9，安装座8的内部穿插设置有限位插杆10，限位插杆10的一端固定连接有拆装旋钮11，限位插杆10的一端依次贯穿安装座8和安装板9并延伸至安装座8的另一侧，安装座8靠近转动杆3的一侧开设有螺纹孔，限位插杆10远离拆装旋钮11的一端设置有螺纹，限位插杆10与螺纹孔的内部螺纹连接，通过旋转拆装旋钮11可以带动限位插杆10转动，然后再螺纹的作用下可以使得限位插杆10从螺纹孔的内部分离，再便于将限位插杆10从安装座8和安装板9的内部取出，安装板9的一侧固定连接有活动卡板12，活动卡板12的内部设置有线槽，线槽的内侧壁开设有弧形槽13，弧形槽13的内侧壁活动连接有导向滚珠14，位于下方的活动卡板12的顶部固定连接有限位卡块15，位于上方的活动卡板12的底部开设有限位卡槽16，限位卡块15与限位卡槽16的内部插接，上夹板1的底部固定连接有两个导向杆17，两个导向杆17分别位于转动杆3的两侧，导向杆17的底端贯穿下夹板2且与下夹板2的内部活动连接，导向杆17的侧表面套接有伸缩弹簧18，伸缩弹簧18的两端分别与上夹板1和下夹板2相对的一侧搭接，通过导向杆17的作用，可以对上夹板1和下夹板2的运动方向进行导向并限位。

[0024] 在使用时，当需要对不同尺寸的线缆进行夹持时，旋转撬杆7使得连接块6转动，带动转动杆3和螺纹柱4旋转，在螺纹的作用下，使得下夹板2向下移动，然后上夹板1和下夹板2分离，再旋转拆装旋钮11，使得限位插杆10转动，再将限位插杆10从安装座8和安装板9的内部抽出，便于将安装板9和活动卡板12从装置的内部取出，然后再便于更换相应线槽大小的活动卡板12，从而使得该装置便于适配不同尺寸的线缆。

[0025] 尽管已经示出和描述了本实用新型的实施例，对于本领域的普通技术人员而言，可以理解在不脱离本实用新型的原理和精神的情况下可以对这些实施例进行多种变化、修改、替换和变型，本实用新型的范围由所附权利要求及其等同物限定。

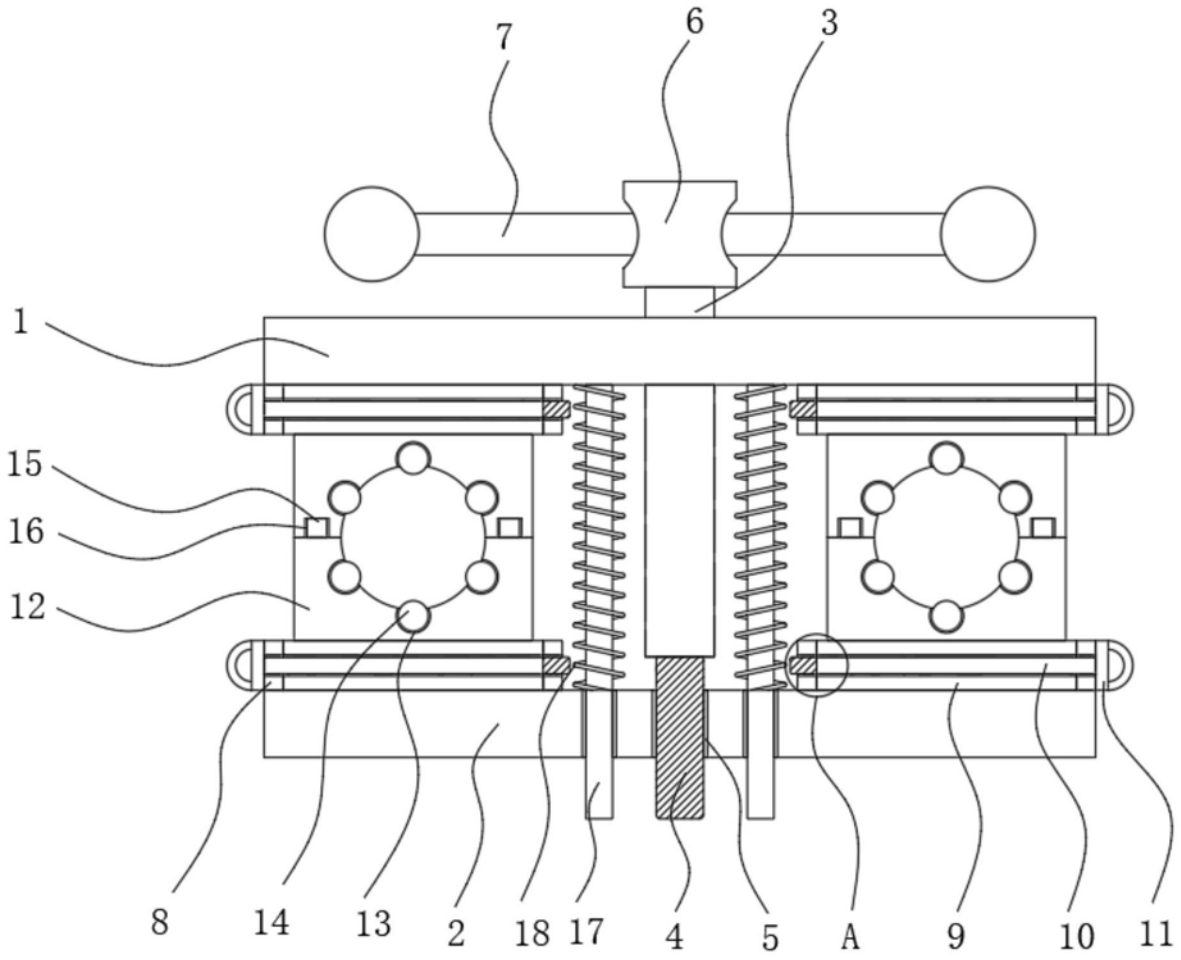

图1

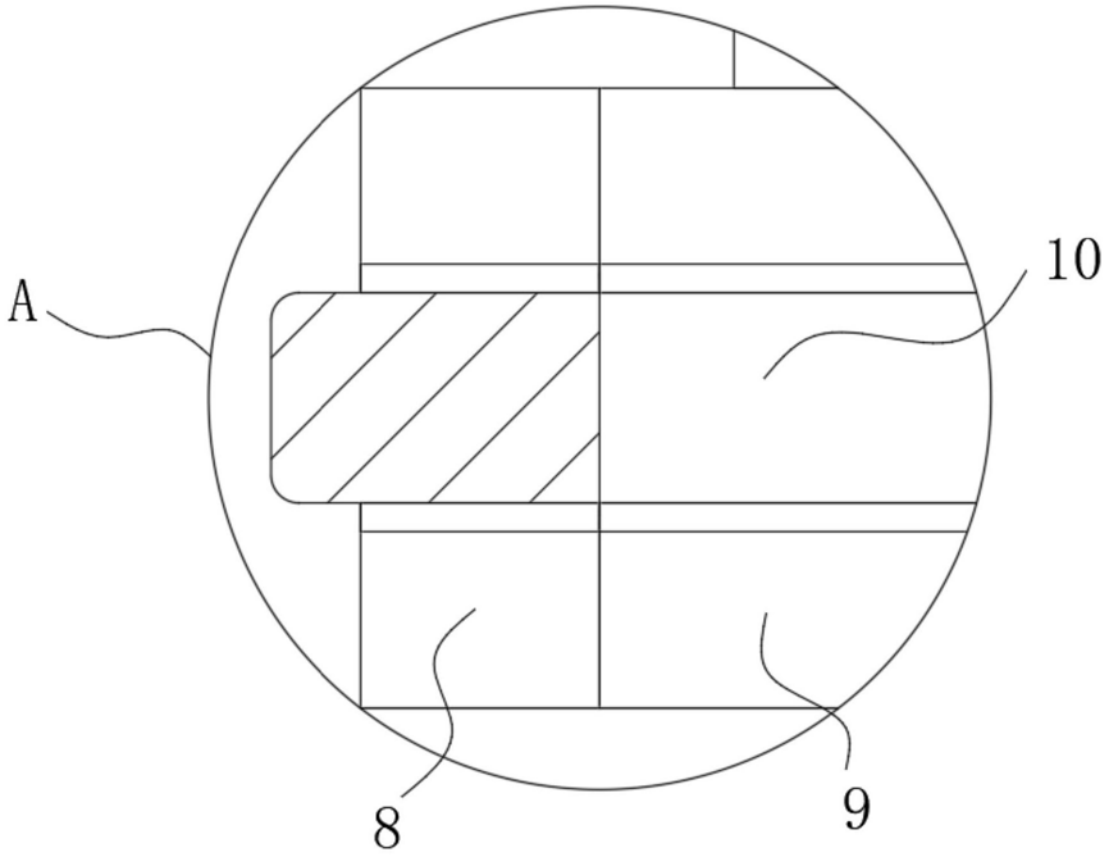

图2

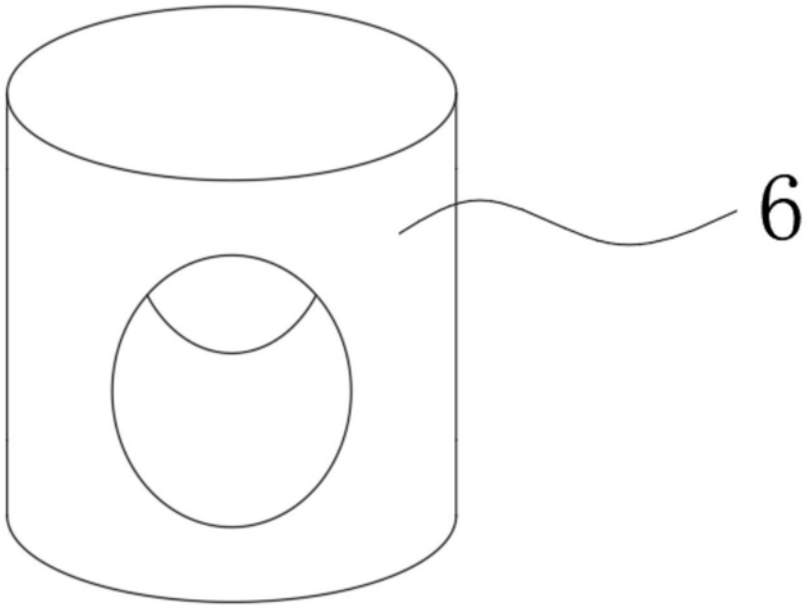

图3