[19] 中华人民共和国国家知识产权局

[51] Int. Cl.
A47C 5/00 (2006.01)

[12] 实用新型专利说明书

专利号 ZL 200920130467.2

[45] 授权公告日 2010 年 3 月 17 日

[11] 授权公告号 CN 201422632Y

[22] 申请日 2009.4.3

[21] 申请号 200920130467.2

[73] 专利权人 东莞市华恒盛重包装有限公司

地址 523718 广东省东莞市塘厦镇科苑城蒲沙南路 12 号

[72] 发明人 卢华堂

[74] 专利代理机构 东莞市冠诚知识产权代理有限公司

代理人 罗伯硕

权利要求书 1 页 说明书 3 页 附图 2 页

[54] 实用新型名称

中式凳子

[57] 摘要

中式凳子，属于日常生活用具领域。 现有技术的一种中式凳子采用木材制造，其造价较高。 本实用新型包括面板、四根支撑脚、四块牵引板和四根牵引条，在四根支撑脚上分别设计有凹槽，在四块牵引板和四根牵引条的两端分别设计有凸块，牵引板和支撑脚通过凸块和凹槽装配在一起，牵引条和支撑脚通过凸块和凹槽装配在一起，在凸块和凹槽配合部位涂有粘合剂，四根支撑脚、四块牵引板和四根牵引条装配成一方形框架，四根支撑脚和四块牵引板的上端面与面板的下端面经粘合剂粘合在一起，面板的上表面呈圆形、椭圆形、多边形或其它形状。 本实用新型作为中式凳子，采用瓦楞纸板制造，其生产成本较低，产品质量好，款式新颖别致，产品能满足市场的需求。

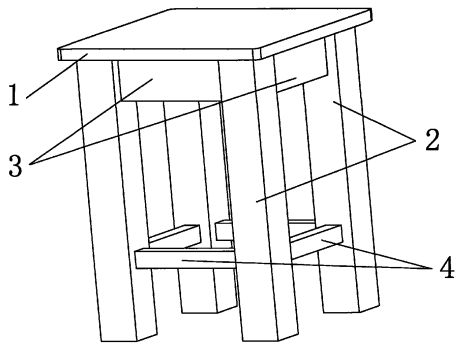

1、中式凳子，包括面板（1）、四根支撑脚（2）、四块牵引板（3）和四根牵引条（4），其特征是：在四根支撑脚（2）上分别设计有凹槽，在四块牵引板（3）和四根牵引条（4）的两端分别设计有凸块，牵引板（3）和支撑脚（2）通过凸块和凹槽装配在一起，牵引条（4）和支撑脚（2）通过凸块和凹槽装配在一起，在凸块和凹槽配合部位涂有粘合剂，四根支撑脚（2）、四块牵引板（3）和四根牵引条（4）装配成一方形框架，四根支撑脚（2）和四块牵引板（3）的上端面与面板（1）的下端面经粘合剂粘合在一起。

2、根据权利要求 1 所述的中式凳子，其特征是：所述面板（1）的上表面呈圆形、椭圆形或多边形。

3、根据权利要求 1 或 2 所述的中式凳子，其特征是：所述面板（1）的上表面呈四边形。

4、根据权利要求 1 所述的中式凳子，其特征是：所述面板（1）、四根支撑脚（2）、四块牵引板（3）和四根牵引条（4）由纸板制成。

5、根据权利要求 4 所述的中式凳子，其特征是：所述面板（1）、四根支撑脚（2）、四块牵引板（3）和四根牵引条（4）可以由瓦楞纸板制成。

中式凳子

技术领域

本实用新型涉及日常生活用具领域，特别是涉及一种中式凳子。

背景技术

现有技术的一种中式凳子是用木材或压合板材制造的，用木材制造的中式凳子较笨重、较呆板，且由于木材供不应求，因而用木材制造中式凳子的成本越来越高，中式凳子的产量满足不了市场的需求。用压合板材制造的中式凳子容易变形、损坏，其质量得不到保证。随着社会的不断发展，中式凳子的市场需求量越来越大，为了满足市场对中式凳子的需求，降低中式凳子的生产成本，保证中式凳子的产品质量，必须使用新材料开发新品种的中式凳子，因此，人们迫切希望一种生产成本较低、产品质量好的中式凳子问世。

实用新型内容

本实用新型所要解决的技术问题是，克服现有技术的不足，满足人们的愿望，提供一种中式凳子，这种中式凳子的生产成本较低，产品质量好，且重量轻，款式新颖、别致。

本实用新型解决其技术问题所采用的技术方案是：中式凳子，包括面板、四根支撑脚、四块牵引板和四根牵引条，其特征是：在四根支撑脚上分别设计有凹槽，在四块牵引板和四根牵引条的两端分别设计有凸块，牵引板和支撑脚通过凸块和凹槽装配在一起，牵引条和支撑脚通过凸块和凹槽装配在一起，在凸块和凹槽配合部位涂有粘合剂，四根支撑脚、四块牵引板和四根牵引条装配成一方形框架，四根支撑脚和四块牵引板的上端面与面板的下端面经粘合剂粘合在一起。

在上述技术方案中，所述面板的上表面呈圆形、椭圆形、多边形或其它形状。

所述面板的上表面呈四边形。

所述面板、四根支撑脚、四块牵引板和四根牵引条由纸板制成。

所述面板、四根支撑脚、四块牵引板和四根牵引条可以由瓦楞纸板制成。

本实用新型的有益效果是：上述形状和构造的中式凳子，采用瓦楞纸板制造，这种瓦楞纸板具有足够的抗压强度，防水性能好，能代替木板制造各类家具，与用木材制造中式凳子相比，这种中式凳子的生产成本较低，产品质量好，且中式凳子的重量轻，款式新颖、别致，实用性强，易于用户推广应用，从而解决了因木材短缺、不能满足中式凳子的市场需求的问题。

附图说明

图 1 是本实用新型的主视图；

图 2 是本实用新型的仰视图；

图 3 是本实用新型的左视图；

图 4 是本实用新型的立体结构示意图。

图中，1、面板；2、支撑脚；3 、牵引板；4、牵引条。

具体实施方式

下面结合附图和具体实施例对本实用新型作进一步详细的说明。

参见图 1、图 2、图 3 和图 4，本实施例所述的一种中式凳子，包括面板 1、四根支撑脚 2、四块牵引板 3 和四根牵引条 4，其特征是：在四根支撑脚 2 上分别设计有凹槽，在四块牵引板 3 和四根牵引条 4 的两端分别设计有凸块，牵引板 3 和支撑脚 2 通过凸块和凹槽装配在一起，牵引条 4 和支撑脚 2 通过凸块和凹槽装配在一起，在凸块和凹槽配合部位涂有粘合剂，四根支撑脚 2、四块牵引板 3 和四根牵引条 4 装配成一方形框架，四根支撑脚 2 和四块牵引板 3 的上端面与面板 1 的下端面经粘合剂粘合在一起；所述面板 1 的上表面呈四边形；所述

面板 1、四根支撑脚 2、四块牵引板 3 和四根牵引条 4 可以由瓦楞纸板制成。

以上所述仅是本实用新型的一个优选实施例，并非用来限制本实用新型，凡其类似的实施例与近似的结构，例如，所述面板 1 的上表面呈圆形、椭圆形、多边形或其它形状，所述面板 1、四根支撑脚 2、四块牵引板 3 和四根牵引条 4 由纸板制成，这些特征都应涵盖于本实用新型专利的保护范围。

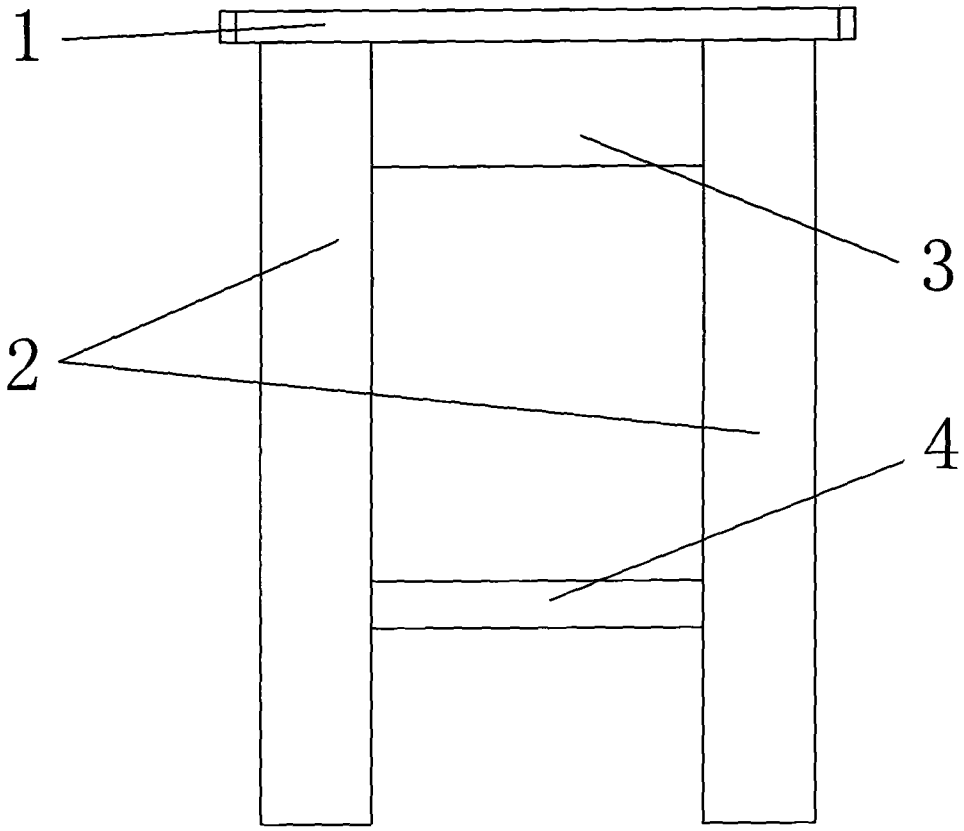

图 1

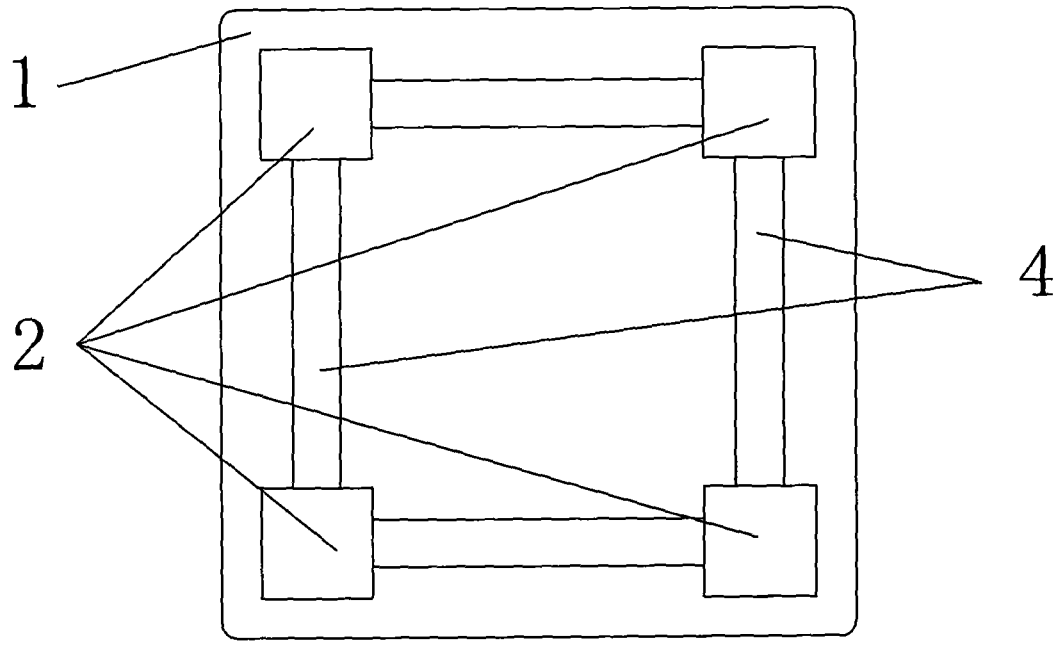

图 2

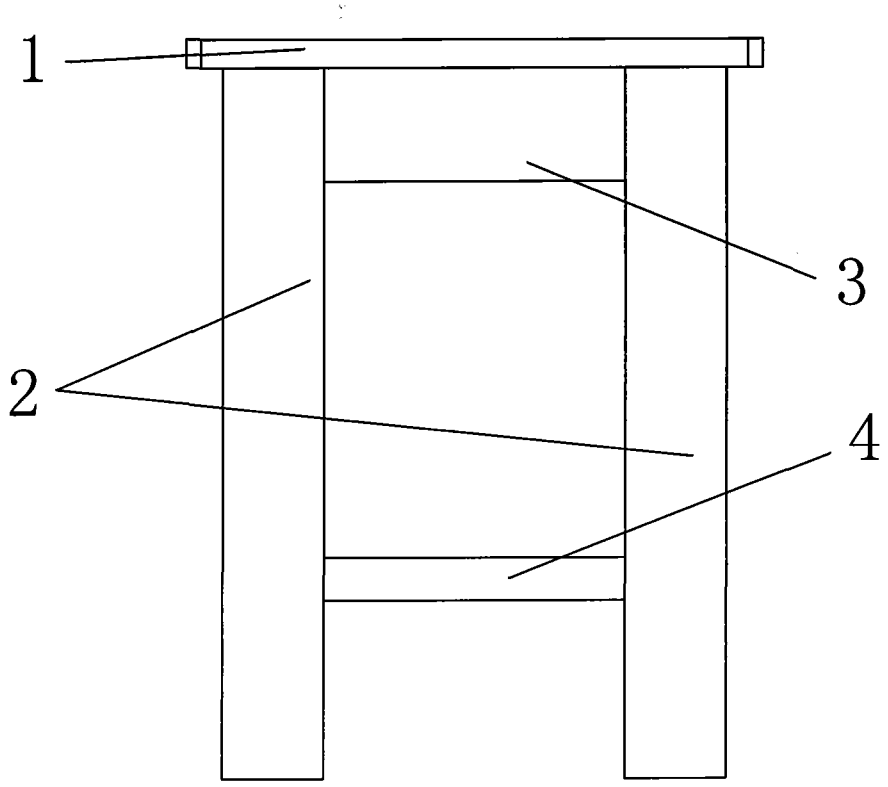

图 3

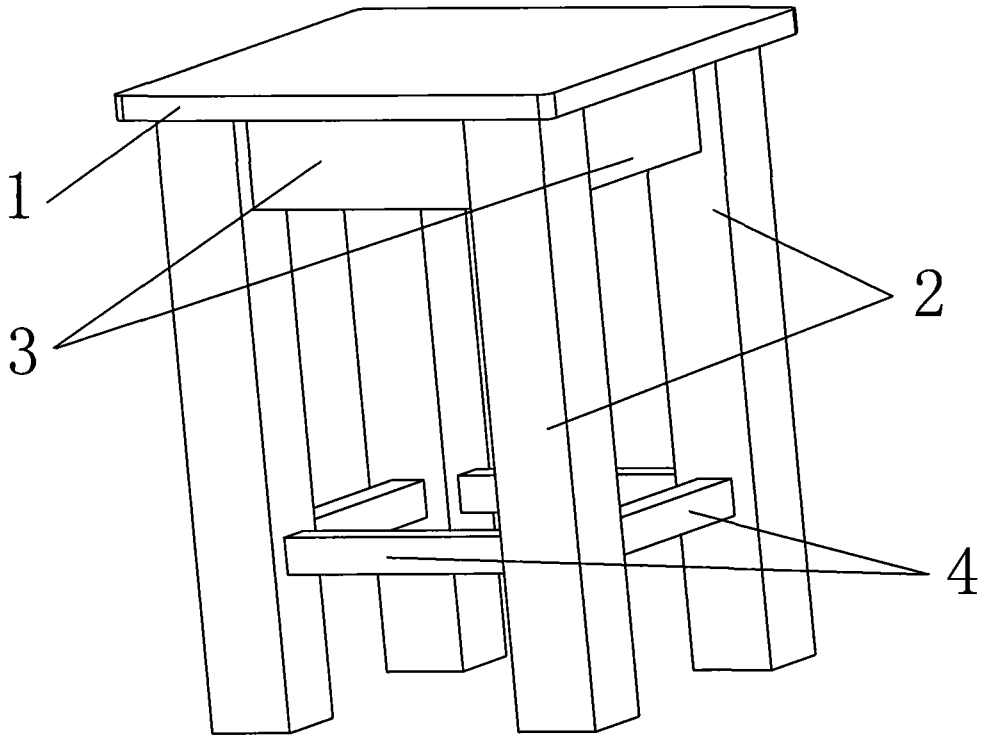

图 4