[19]中华人民共和国专利局

[11] 授权公告号 CN 2136612Y

[12]实用新型专利说明书

[21] ZL 专利号 92223302.0

[51]Int.Cl[5]

[45]授权公告日 1993 年 6 月 23 日

A46B 5/00

[22]申请日 92.6.3 [24]颁证日 93.4.9

[21]申请号 92223302.0

A46B 9/04

[73]专利权人 杨红军

地址 132011吉林省吉林市江南西环江路4号

[72]设计人 杨红军 王金城 杨援朝 刘 佳 刘桂芹

说明书页数: 2 附图页数: 1

[54]实用新型名称 仿形保健牙刷

[57]摘要

本实用新型属日用品。目的是提供一种依据人类牙齿发育特点和生理特点模仿其生理形态及刷牙时的用力状态而设计的牙刷。它由连续弧形刷柄、凸起刷毛、凹陷刷毛、止推凸、止推沟、防滑凸和防滑棱及牙锥组成。这种结构的牙刷有较普通牙刷为优的洁齿、护齿和保健功能；使用灵活方便，并可有效减少牙刷的脱毛现象。

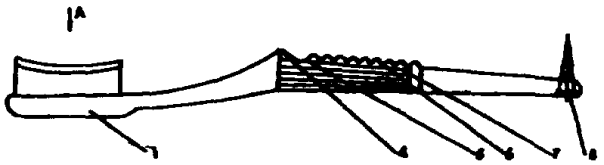

V03

权　利　要　求　书

1、一种依据人类牙齿发育和生理特点及刷牙时的用力状态而设计的牙刷，其特征在于连续弧形刷柄(1)上植有凸起刷毛(2)和凹陷刷毛(3)。

2、根据权利要求1所述的牙刷，其特征在于连续弧形刷柄(1)的手持部位上平面设有止推凸(4)、止推沟(5)和防滑凸(6)并在两侧面及下平面设有防滑楞(7)。

3、根据权利1所述的牙刷，其特征在于连续弧形刷柄(1)的尾端安装有牙锥(8)。

说　　明　　书

仿形保健牙刷

本实用新型属日用品。

目前，工厂生产和人们使用的普通牙刷刷毛排列外观或纵向、横向剖面基本是一个长方体。而人类磨齿的咬合面的生理特点是由尖、嵴、沟、窝构成凸凹不平形态。牙列外观呈连续弧形。根据对不同年龄组人齿大量实测数据统计分析，磨齿咬合面凹部沟、窝深度约为1～3毫米；宽度约为2～6毫米。普通牙刷磨面形状与人磨齿咬合面生理形状相差甚多，使用中牙齿磨面凹部不易刷净，增加龋蚀发生的机会；牙刷易产生呲毛现象而报废；易刺激牙龈组织；刷柄转动也不甚灵活。

本实用新型的目的是提供一种依据人类牙齿的发育特点和生理特点，模仿其生理形态及刷牙时的用力状态而设计的牙刷。它由连续弧形刷柄、凸起刷毛、凹陷刷毛、止推凸、止推沟、防滑凸、防滑楞及牙锥组成。具有这种结构的牙刷有利于去除磨齿凹部积聚的残留物，减少牙刷的呲毛现象和对牙龈的刺激，使用时也很方便灵活。牙锥可以使牙刷具有对牙龈组织的按摩保健功能。

下面结合附图对本实用新型作进一步描述。

附图是本实用新型实例的示意图。

图1是本实用新型的正视图。

图2是本实用新型的A向图。

图3是本实用新型的B—B剖视图。

图中1连续弧形刷柄，2凸起刷毛，3凹陷刷毛，4止推凸，5止推沟，6防滑凸，7防滑楞，8牙锥。

参照附图的图1、图2、图3，在具有连续弧形刷柄(1)的载毛部位的中心线上及两侧植有凸起刷毛(2)。在凸起刷毛(2)的

两侧植有低于凸起刷毛(2)的凹陷刷毛(3)。在连续弧形刷柄(1)的手持部位的上平面设有止推凸(4)、止推沟(5)、防滑凸(6)并在手持部位的两侧面和下平面设有防滑楞(7)。在连续弧形刷柄(1)的尾端安装有牙锥(8)。

本发明人用普通牙刷改制了一支刷柄长150毫米、宽12毫米、高5毫米和凸起刷毛纵向排列长32毫米、横向排列宽3～5毫米、高10毫米；凹陷刷毛纵向排列长30毫米、横向单侧排列宽2毫米、高8毫米；刷柄尾部牙锥高16毫米的成人仿形保健牙刷。并根据三岁至成年人不同年龄组人齿的特点制做了不同尺寸、具有不同硬度刷毛的系列仿形保健牙刷，在使用中均收到了良好的洁齿、护齿和保健效果。

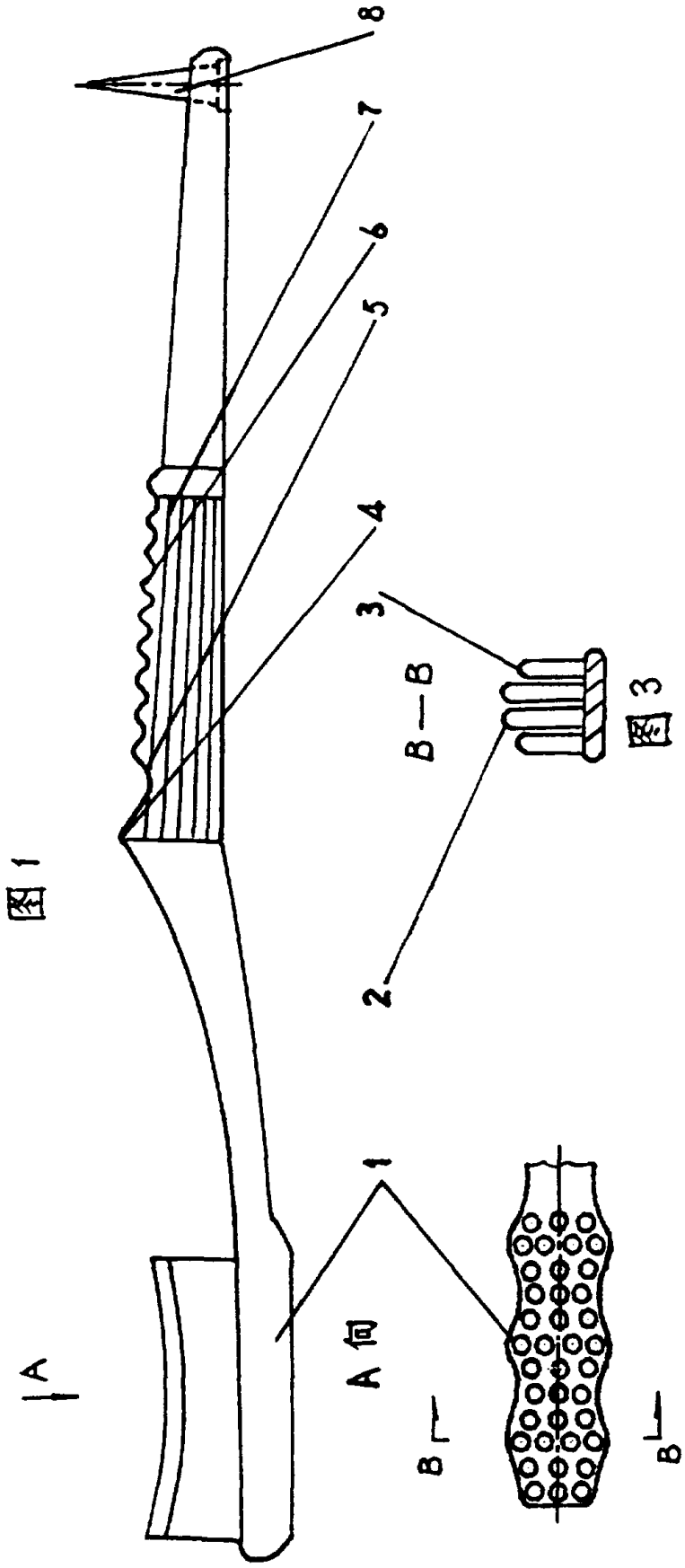

图1　　图2　　图3