(19)中华人民共和国国家知识产权局

(12)实用新型专利

(10)授权公告号 CN 207666852 U
(45)授权公告日 2018.07.31

(21)申请号 201720379615.9

(22)申请日 2017.04.12

(73)专利权人 於爱华
地址 436325 湖北省黄冈市蕲春县狮子镇余冲村一组

(72)发明人 於爱华

(74)专利代理机构 东莞市神州众达专利商标事务所(普通合伙) 44251
代理人 刘汉民

(51)Int.Cl.
A61H 39/06(2006.01)

权利要求书1页 说明书3页 附图1页

(54)实用新型名称

一种高效温和艾灸贴

(57)摘要

本实用新型涉及一种艾灸贴，具体涉及一种高效温和艾灸贴。包括透气背衬层(1)、隔离层(2)、加热载体层(3)、艾叶芯层(4)、止痛膏药层(5)，无纺布层(6)和保护层(7)。本实用新型提供的高效温和艾灸贴，既能充分高效发挥艾灸的保健治疗作用，同时能够更好的减轻艾叶加热时对患者身体产生的灼烧感，提高了产品舒适度，且便于使用，增强了用户体验。

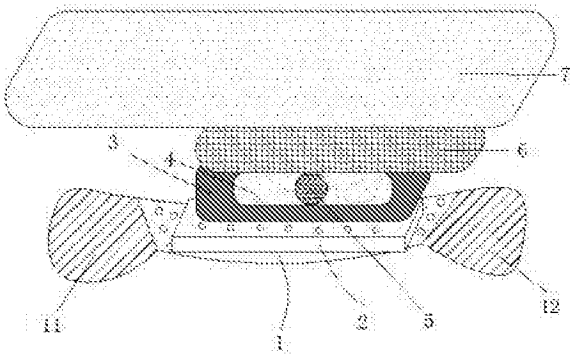

CN 207666852 U

1.一种高效温和艾灸贴，其特征在于，包括透气背衬层(1)、隔离层(2)、加热载体层(3)、艾叶芯层(4)、止痛膏药层(5)、无纺布层(6)和保护层(7)，所述透气背衬层(1)两端(11,12)为粘结部，中间设有透气小孔，并通过压敏胶与隔离层(2)粘结，所述隔离层(2)内部为空心结构，上下两端设有透气微孔，所述加热载体层(3)设于隔离层(2)上端，所述加热载体层(3)上方依次设有艾叶芯层(4)、止痛膏药层(5)、无纺布层(6)和保护层(7)，所述止痛膏药层(5)为圆形饼状膏药，位于艾叶芯层(4)中部，所述保护层(7)为白色硅胶纸，所述保护层(7)端部与透气背衬层(1)两端贴合，使用时再揭开。

2.如权利要求1所述的高效温和艾灸贴，其特征在于，所述艾灸贴的外部套装有密封袋。

3.如权利要求1所述的高效温和艾灸贴，其特征在于，所述隔离层(2)的形状为长方体。

4.如权利要求1所述的高效温和艾灸贴，其特征在于，所述艾叶芯层(4)和止痛膏药层(5)为单层或复合层。

5.如权利要求4所述的高效温和艾灸贴，其特征在于，所述复合层为艾叶芯层(4)和止痛膏药层(5)交错设置。

一种高效温和艾灸贴

技术领域

[0001] 本实用新型涉及一种艾灸贴，具体涉及一种高效温和艾灸贴。

背景技术

[0002] 艾灸也称为艾灸疗法，是我国传统医学常用的治疗手段。它是用艾叶制成的艾灸材料产生的艾热刺激体表穴位或特定部位，通过激发经气的活动来调整人体紊乱的生理生化功能，从而达到防病治病目的的一种治疗方法。艾灸的治疗和保健作用来自两方面：首先是艾的药性作用。艾灸所用的艾味苦性温，为纯阳之品，苦可软坚散结，温可温煦阳气，温通气血，温经散寒。艾灸所产生的“药气”通过皮肤和呼吸被人体吸收，能起到抗菌、抗病毒作用，也就是古人说艾灸的“祛邪”效应，此外还有安神、醒神、通窍等作用。其次是艾绒燃烧时的热刺激效应。艾灸燃烧产生的温热刺激，可以使局部重穴，毛细血管扩张，增强局部血液循环与淋巴循环，更好地跳动体内免疫细胞对抗病原微生物，缓解和消除平滑肌痉挛，促使炎症、粘连、渗出物、血肿等病理产物消散吸收，同时温热作用还可以促进药物的吸收。

[0003] 同时，艾灸都是针对病灶或学位经络实施的，通过对经络的刺激更可以对全身产生调理和治疗作用。近年来，医疗成本不断提高，西医西药副作用的报道逐渐进入公众视野，艾灸这个经几千年验证安全有效的自然疗法，越来越受到全世界人民的关注。随着年代的延续，其灸法的方式和种类也衍化了很多种，但目前被广泛使用的仍然是艾条灸法。艾条灸也称艾卷灸，是用棉线将艾绒包裹好，制成长圆筒状，将一端点燃后，对准所需穴位或局部进行薰灼的一种方法。该方法的不足之处是烟气大、易落灰，操作不便，不能同时多穴施灸，尤其是患者在实施艾灸时需要卧床，长时间的保持一个姿势，稍有不慎还会灼伤患者皮肤。

[0004] 因此，如何能达到艾灸的目的，又方便医生患者使用，是目前的一个难题。

实用新型内容

[0005] 针对现有技术的不足，本实用新型提供了一种高效温和艾灸贴，既能充分高效发挥艾灸的保健治疗作用，同时能够更好的减轻艾叶加热时对患者身体产生的灼烧感，提高了产品舒适度，且便于使用，增强了用户体验。

[0006] 为实现以上目的，本实用新型通过以下技术方案予以实现：

[0007] 一种高效温和艾灸贴，包括透气背衬层、隔离层、加热载体层、艾叶芯层、止痛膏药层，无纺布层和保护层，所述透气背衬层两端，为粘结部，中间设有透气小孔，并通过压敏胶与隔离层粘结，所述隔离层内部为空心结构，上下两端设有透气微孔，所述加热载体层设于隔离层上端，所述加热载体层上方依次设有艾叶芯层、止痛膏药层，无纺布层和保护层，所述止痛膏药层为圆形饼状膏药，位于艾叶芯层中部，所述保护层为白色硅胶纸，所述保护层端部与透气背衬层两端贴合，使用时再揭开。

[0008] 进一步的，所述艾灸贴的外部套装有密封袋。

[0009] 进一步的，所述隔离层的形状为长方体。

[0010] 进一步的，所述艾叶芯层和止痛膏药层为单层或复合层。

[0011] 进一步的，所述复合层为艾叶芯层和止痛膏药层交错设置。

[0012] 本实用新型的有益效果为：

[0013] 1.在传统艾灸贴的背衬层和加热载体层中间设置隔离层，隔离层内部为空心结构，有助于储备空气，增大了加热载体层与空气的接触面积，有助于加热载体层热量的充分释放，使得艾叶芯层中的功能成分挥发更充分，提高了产品的使用效率。

[0014] 2.使用艾灸贴时，加热载体层在外，艾叶芯层靠里，设计合理，避免热量灼烧肌肤，引起疼痛。

[0015] 3.在艾叶芯层和无纺布层中间设有止痛膏层，进一步避免或减轻了使用时热量对肌肤的灼烧，提高了产品舒适度，且便于使用，增强了用户体验。

[0016] 4.本实用新型产品舒适、安全、高效、便携、使用方便。

附图说明

[0017] 为了更清楚地说明本实用新型实施例或现有技术中的技术方案，下面将对实施例或现有技术描述中所需要使用的附图作简单地介绍，显而易见地，对于本领域普通技术人员来讲，在不付出创造性劳动的前提下，还可以根据这些附图获得其他的附图。

[0018] 图1 为本实用新型的结构示意图。

[0019] 附图标记：1-透气背衬层；2-隔离层；3-加热载体层；4-艾叶芯层；5-止痛膏药层；6-无纺布层；7-保护层。

具体实施方式

[0020] 为使本实用新型实施例的目的、技术方案和优点更加清楚，下面将结合本实用新型实施例中的附图，对本实用新型实施例中的技术方案进行清楚、完整地描述。基于本实用新型中的实施例，本领域普通技术人员在没有作出创造性劳动前提下所获得的所有其他实施例，都属于本实用新型保护的范围。

[0021] 一种高效温和艾灸贴，包括透气背衬层1、隔离层2、加热载体层3、艾叶芯层4、止痛膏药层5，无纺布层6和保护层7，透气背衬层1两端11，12为粘结部，中间设有透气小孔，并通过压敏胶与隔离层2粘结，隔离层2为长方体形，内部为空心结构，上下两端设有透气微孔，在传统艾灸贴的背衬层1和加热载体层3中间设置隔离层2，隔离层2内部为空心结构，有助于储备空气，增大了加热载体层3与空气的接触面积，有助于加热载体层3热量的充分释放，使得艾叶芯层4中的功能成分挥发更充分，提高了产品的使用效率；加热载体层3设于隔离层2上端，加热载体层3上方依次设有艾叶芯层4、止痛膏药层5，无纺布层6和保护层7，使用艾灸贴时，加热载体层3在外，艾叶芯层4靠里，设计合理，避免热量灼烧肌肤，引起疼痛；艾叶芯层4和止痛膏药层5各为单层或艾叶芯层4和止痛膏药层5交错设置为复合层；止痛膏药层5为圆形饼状膏药，位于艾叶芯层4中部，保护层7为白色硅胶纸，保护层7端部与透气背衬层1两端贴合，艾灸贴的外部套装有密封袋，使用时再揭开，使用方便。

[0022] 本实用新型产品舒适、安全、高效、便携、使用方便。

[0023] 以上实施例仅用以说明本实用新型的技术方案，而非对其限制；尽管参照前述实施例对本实用新型进行了详细的说明，本领域的普通技术人员应当理解：其依然可以对前

述各实施例所记载的技术方案进行修改，或者对其中部分技术特征进行等同替换；而这些修改或者替换，并不使相应技术方案的本质脱离本实用新型各实施例技术方案的精神和范围。

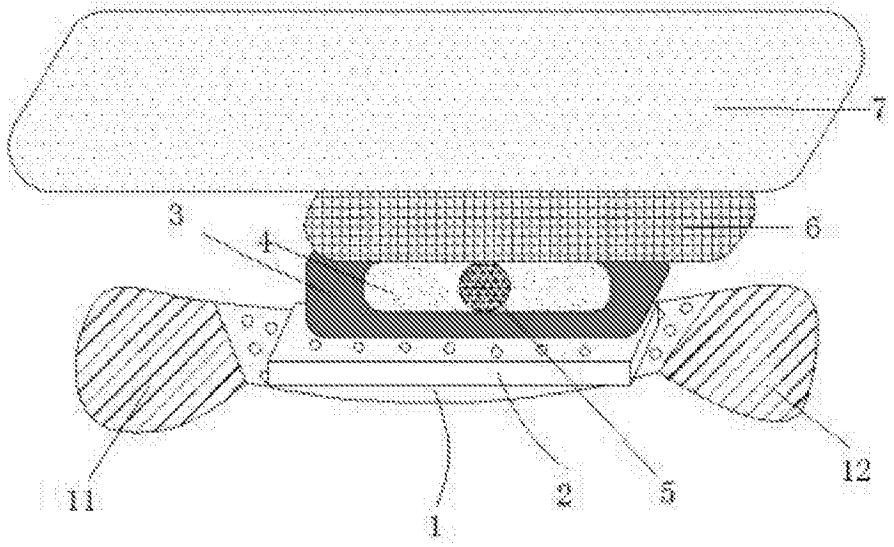

图1