(19)中华人民共和国国家知识产权局

(12)实用新型专利

(10)授权公告号 CN 203023762 U
(45)授权公告日 2013.06.26

(21)申请号 201220593336.X

(22)申请日 2012.11.13

(73)专利权人 四川永冠商业设备有限公司
地址 611743 四川省成都市郫县成都现代工业港

(72)发明人 陈元飞 徐铁龙

(51)Int.Cl.
F16M 13/02(2006.01)
F16M 11/04(2006.01)
F16M 11/18(2006.01)

权利要求书1页 说明书2页 附图1页

(54)实用新型名称

一种可调角度电视架

(57)摘要

本实用新型属于家用电器附件领域，具体涉及一种可调角度电视架。一种可调角度电视架，包括固定梁，电视安装梁，挂钩，锁钩，其特征是挂钩与电视安装梁活动铆接，电视安装梁上有以铆接轴为圆心的圆弧槽，锁紧螺钉穿过圆弧槽后固定在挂钩上。本实用新型提供的可调角度电视架，可以在一定范围内任意调节电视机安装角度，大大增加了使用的方便性。

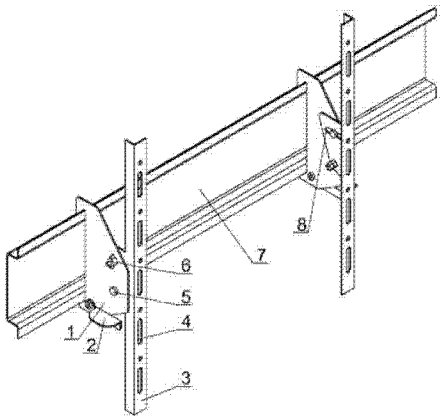

CN 203023762 U

1. 一种可调角度电视架，包括固定梁（7），电视安装梁（3），挂钩（1），锁钩（2），其特征是挂钩（1）与电视安装梁（3）活动铆接，电视安装梁（3）上有以铆接轴（5）为圆心的圆弧槽（8），锁紧螺钉（6）穿过圆弧槽（8）后固定在挂钩（1）上。

2. 根据权利要求 1 所述的电视架，其特征是电视安装梁（3）上设置两个以上腰形安装孔（4）用以安装电视机。

一种可调角度电视架

技术领域

[0001] 本实用新型属于家用电器附件领域，具体涉及一种可调角度电视架。

背景技术

[0002] 随着技术进步，电视机屏幕越做越大，形式也有所改变。传统玻璃管电视逐渐退出市场，平板电视应用越来越多。传统玻璃管电视转到平板电视以后，安装方式也有所改变。因平面电视相对重量轻，占用空间小，经常采用挂墙安装方式，同时为了满足在各个方向观看，还需要在安装后方便改变电视屏角度。目前的电视架多为固定角度，部分电视架可以调节角度，也只是固定几个角度，不能实现在一定范围内任意调节。

实用新型内容

[0003] 本实用新型针对上述不足之处而提供的一种在一定范围内可任意调节角度的电视架。

[0004] 本实用新型是这样实现的：一种可调角度电视架，包括固定梁，电视安装梁，挂钩，锁钩，其特征是挂钩与电视安装梁活动铆接，电视安装梁上有以铆接轴为圆心的圆弧槽，锁紧螺钉穿过圆弧槽后固定在挂钩上。电视安装梁上设置两个以上腰形安装孔用以安装电视机。

[0005] 本实用新型提供的可调角度电视架，调节角度是通过锁紧螺钉锁紧圆弧槽固定，在圆弧槽范围内，在任意位置都可以用锁紧螺钉锁紧后固定，大大增加了使用的方便性。同时电视安装梁上设置两个以上腰形安装孔，可以适应多种规格电视机。

附图说明

[0006] 图 1 为本实用新型结构示意图。

[0007] 附图中：1- 挂钩，2- 锁钩，3- 电视安装梁，4- 腰形安装孔，5- 铆接轴，6- 锁紧螺钉，7- 固定架，8- 圆弧槽

具体实施方式

[0008] 下面结合附图和具体实施例对本实用新型作进一步详细说明，但本实用新型并不限于下述实施方式，任何在本实施例原理上所做的改变或替代方案，均落入本实用新型要求保护的范围之中。

[0009] 结合附图 1，一种可调角度电视架，包括固定梁 7，电视安装梁 3，挂钩 1，锁钩 2，其特征是挂钩 1 与电视安装梁 3 活动铆接，电视安装梁 3 上有以铆接轴 5 为圆心的圆弧槽 8，锁紧螺钉 6 穿过圆弧槽 8 后固定在挂钩 1 上。电视安装梁 3 上设置两个以上腰形安装孔 4 用以安装电视机。

[0010] 在使用的时候，先把固定梁 7 安装固定到墙上，再把电视机固定到电视安装梁 3 上；电视机与电视安装梁 3 整体通过挂钩 1 挂到固定梁 7 上，再通过锁钩 2 锁定即完成安

装。需要调整电视机角度的时候，松开锁紧螺钉6，把电视机调整到所需要的角度，再固定锁紧螺钉 6 即可以完成。需要取下电视机的时候，松开锁钩 2，即可以把电视机和电视安装梁 3 整体取下。

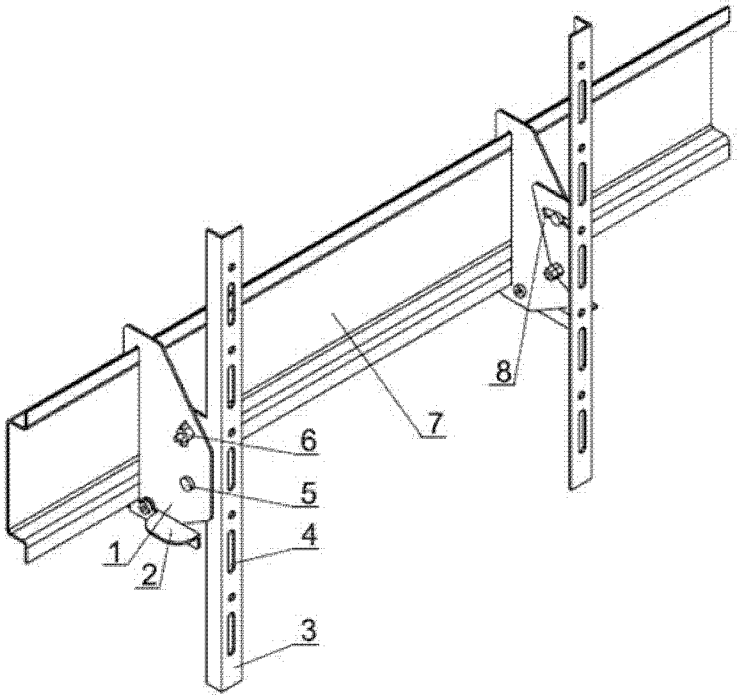

图 1