(19)中华人民共和国国家知识产权局

(12)实用新型专利

(10)授权公告号 CN 204741962 U
(45)授权公告日 2015.11.11

(21)申请号 201520394219.4

(22)申请日 2015.06.10

(73)专利权人 遵义医学院
地址 563000 贵州省遵义市大连路201号

(72)发明人 徐德林 吴贵英 祝飞 沈访
乔晓颖 韦欣

(74)专利代理机构 遵义市遵科专利事务所
52102
代理人 陈源鸿

(51)Int.Cl.
A01G 9/02(2006.01)
A01G 31/02(2006.01)

权利要求书1页 说明书3页 附图7页

(54)实用新型名称

一种家居种植石斛的专用花盆

(57)摘要

一种家居种植石斛的专用花盆，它包括外盆、内盆、遮阳伞装置、底盘，所述外盆内设有内盆，内盆底部与外盆之间设有底盘，所述遮阳伞装置设于外盆和内盆上方。本实用新型专用花盆材质采用化学性质稳定、光学力度强、硬度大的环保材料进行加工，材质便宜、耐摔、耐损，便于加工和运输且成本低廉，易于被大众接受和推广，大量生产时成本将会更低。

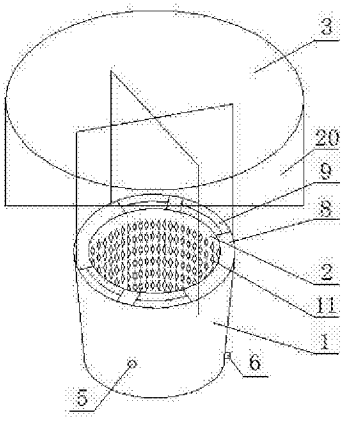

CN 204741962 U

1. 一种家居种植石斛的专用花盆，其特征在于：它包括外盆（1）、内盆（2）、遮阳伞装置（3）、底盘（18），所述外盆（1）内设有内盆（2），内盆（2）底部与外盆（1）之间设有底盘（18），所述遮阳伞装置（3）设于外盆（1）和内盆（2）上方。

2. 根据权利要求 1 所述家居种植石斛的专用花盆，其特征在于：所述外盆（1）底部设有底面突起（4），外盆（1）下方一周均匀设有两个以上排水孔Ⅰ（5）；其中一个排水孔Ⅰ（5）下方设有排水孔Ⅱ（6）；所述外盆（1）下方设有水位刻度管（22），所述外盆（1）上方设有四个外盆遮阳架孔（7）。

3. 根据权利要求 1 所述家居种植石斛的专用花盆，其特征在于：所述内盆（2）上方内盆盆缘（8）上设有两个以上水槽（9），内盆盆缘（8）上还设有内盆遮阳架孔（10）；所述内盆盆体上均匀设有两个以上内盆菱形孔（11）；内盆盆体外缠绕有海绵材料（12）；所述内盆（2）内底部设有两个以上内盆底孔（13）；内盆（2）内底部边缘也设有海绵材料（12）。

4. 根据权利要求 1 所述家居种植石斛的专用花盆，其特征在于：所述底盘（18）上设有两个以上底盘孔（19），底盘孔（19）孔径的大小和位置与内盆底孔（13）相对应，底盘（18）周围设有海绵材料（12）环绕且通过孔径与外盆（1）的储水腔相连，水槽（9）与外盆（1）的储水腔相连接。

5. 根据权利要求 1 所述家居种植石斛的专用花盆，其特征在于：所述遮阳伞装置（3）包括遮阳伞（14）和遮阳架（15），所述遮阳伞（14）设于遮阳架（15）上方，遮阳架（15）上设有销子孔（16）和销子（17）。

6. 根据权利要求 1 所述家居种植石斛的专用花盆，其特征在于：所述遮阳伞（14）下沿设有四块遮挡物（20），每块遮挡物（20）通过拉链（21）连接。

一种家居种植石斛的专用花盆

技术领域

[0001] 本实用新型涉及家居种植石斛的专用花盆，属于植物栽培用器皿领域。

背景技术

[0002] 石斛是兰科附生植物，其中有多个种是我国传统名贵的中药材，如金钗石斛具有抗肿瘤、抗衰老、增强机体免疫力、抗白内障和抗菌等作用，铁皮石斛具有滋阴养胃、润肺止咳、抗癌和延年益寿等功效，二者均为世界各国防病、治病和医疗保健的极品良药，在民间享有“仙草”、“千金草”、“药界大熊猫”的美誉，在国内外具有广阔的市场，价格长期高居不下。此外，石斛属物种的花大都花姿优美、花色艳丽，花期长达数月，极具美化家居和观赏价值，是园艺盆栽、陶冶心性的佳品。石斛喜温暖、湿润、荫蔽环境，生长期年均气温在 25℃左右、空气相对湿度在 80％以上适宜于其生长发育。然而，由于环境污染的日益严重，人为破坏的愈演愈烈，以及石斛本身对生长环境的苛刻要求，兼具药用和观赏价值的石斛的野生资源已面临灭绝。人工种植这类石斛的成本巨大，市场上售卖的铁皮石斛和金钗石斛的鲜条和枫斗以及其它加工产品大多为人工规模化种植获得，产品价格高居不下，而规模化种植出的石斛的农药残留又使得人们食用时惴惴不安。所以，每家每户利用房屋闲置空间自己种植石斛的模式显得十分有前景。但是，在没有一定的管理技术和设施条件保障下，家用种植石斛成活率低，植株生长瘦弱，不易开花，石斛鲜条质量也不佳。因此，发明一套适用于金钗石斛、铁皮石斛等药用保健石斛家居种植的技术方法和配套的器械装置，帮助人们充分利用房屋闲置空间，如阳台、窗台，来亲自种植就显得尤为重要了，既能让人们轻易获取价廉物美、绿色安全的石斛鲜条供全家人食用，又能帮助大家通过种养花草培养健康情趣、陶冶情操，从而使得该类技术方法和配套装置具有非常巨大的市场推广前景和价值。

实用新型内容

[0003] 本实用新型的目的是为了克服调节温湿度的技术问题，从而提供一种供金钗石斛、铁皮石斛等石斛家居种植的专用花盆与遮阳装置，该装置能有效促进种苗的存活和生长繁殖，使用时也非常简单便捷的家居种植石斛的专用花盆。

[0004] 一种家居种植石斛的专用花盆，它包括外盆、内盆、遮阳伞装置、底盘，所述外盆内设有内盆，内盆底部与外盆之间设有底盘，所述遮阳伞装置设于外盆和内盆上方。

[0005] 所述外盆上方设有四个外盆遮阳架孔，外盆下方一周均匀设有两个以上排水孔Ⅰ，排水孔Ⅰ下方设有排水孔Ⅱ，所述外盆下方设有水位刻度管，所述外盆底部设有底面突起。

[0006] 所述内盆盆缘上设有两个以上水槽和遮阳架孔；所述内盆盆体上均匀设有两个以上内盆菱形孔；内盆底设有两个以上内盆孔，内盆盆体外缠绕有海绵材料。

[0007] 所述底盘上设有两个以上底盘孔，底盘孔孔径的大小和位置与内盆底孔相对应，底盘周围设有海绵材料环绕且通过孔径与外盆的储水腔相连，水槽与外盆的储水腔相连接。

[0008] 所述遮阳伞装置包括遮阳伞和遮阳架，所述遮阳伞设于遮阳架上方，遮阳架上设有销子孔和销子。

[0009] 所述遮阳伞下沿设有四块遮挡物，每块遮挡物通过拉链连接。

[0010] 采用上述技术方案的有益效果是：

[0011] 1. 本实用新型在阳台或室内闲置空间种植石斛，管理简单便捷，可有效提高种苗成活率，促进植株旺盛生长。

[0012] 2. 本实用新型种植有极高观赏价值的石斛花，精心管理水肥和调整花姿，可以陶冶心性；食用自己种植的无农药残留和无过度用肥的绿色石斛鲜条，安全有保障，药用和保健作用效果更明显。

[0013] 3. 本实用新型能放置于室内或阳台的空余空间，可以美化家居或办公环境，适合于城市和农村各种家居或办公户型。

[0014] 4. 本实用新型既可以作无土栽培花盆，也可以作有土栽培的花盆，更利于石斛的生长和繁殖。

[0015] 5. 本实用新型便于简单控制土壤湿度和温度，不容易导致种植基质板结，符合快生活节奏下的市民需要简单快捷地管理盆栽的需求。

[0016] 6. 本实用新型的高度与开口直径之比符合黄金比例，美观大方。

[0017] 7. 本实用新型考虑到石斛属于好气性和浅根性植物，使用比较浅的花盆利于根呼吸和吸收养分。

[0018] 8. 本实用新型专用花盆加工制作采用价格低廉、制造方便的模具成型法，同时盆体充分的考虑了模具加工的要求，如盆体斜度，盆体圆角，内外盆表面形状无旁侧凹陷，便于运输和存放。

[0019] 9. 本实用新型专用花盆材质采用化学性质稳定、光学力度强、硬度大的环保材料进行加工，材质便宜、耐摔、耐损，便于加工和运输且成本低廉，易于被大众接受和推广，大量生产时成本将会更低。

附图说明

[0020] 图 1 为本实用新型家居种植石斛的专用花盆整体结构示意图。

[0021] 图 2 为本实用新型家居种植石斛的专用花盆中内外盆整体结构示意图。

[0022] 图 3 为本实用新型家居种植石斛的专用花盆中遮阳装置整体结构示意图。

[0023] 图 4 为本实用新型家居种植石斛的专用花盆内盆结构示意图。

[0024] 图 5 为本实用新型家居种植石斛的专用花盆内盆俯视图。

[0025] 图 6 为本实用新型家居种植石斛的专用花盆内盆底盘结构示意图。

[0026] 图 7 为本实用新型家居种植石斛的专用花盆外盆结构示意图。

[0027] 图 8 为本实用新型家居种植石斛的专用花盆外盆底面结构示意图。

[0028] 图 9 为本实用新型家居种植石斛的专用花盆中遮阳布结构示意图。

[0029] 图中：1- 外盆、2- 内盆、3- 遮阳伞装置、4- 底面突起、5- 排水孔Ⅰ、6- 排水孔Ⅱ、7- 外盆遮阳架孔、8- 内盆盆缘、9- 水槽、10- 内盆遮阳架孔、11- 内盆菱形孔、12- 海绵材料、13- 内盆底孔、14- 遮阳伞、15- 遮阳架、16- 销子孔、17- 销子、18- 底盘、19- 底盘孔、20- 遮挡物、21- 拉链。

具体实施方式

[0030] 下面结合附图对本实用新型作进一步详细说明：

[0031] 一种家居种植石斛的专用花盆，它包括外盆1、内盆2、遮阳伞装置3、底盘18，所述外盆1内设有内盆2，内盆2底部与外盆1之间设有底盘18，所述遮阳伞装置3设于外盆1和内盆2上方。

[0032] 所述外盆1上方设有四个外盆遮阳架孔7，外盆1下方一周均匀设有两个以上排水孔Ⅰ 5，排水孔Ⅰ 5下方设有排水孔Ⅱ 6，所述外盆1底部设有底面突起4。

[0033] 所述内盆2上方内盆盆缘8上设有两个以上水槽9，水槽9可用于浇水和盛放石斛营养液。内盆盆缘8上还设有内盆遮阳架孔10；所述内盆盆体上均匀设有多个内盆菱形孔11；内盆盆体外缠绕有海绵材料12；所述内盆2内底部设有两个以上内盆底孔13。

[0034] 所述底盘位于内盆2底部与外盆1之间，底盘上设有两个以上底盘孔，孔径的大小和位置与内盆底孔13相对应，底盘周围设有海绵材料环绕且通过孔径与外盆下的空间相连，水槽9与外盆1的储水腔相连接。

[0035] 所述遮阳伞装置3包括遮阳伞14和遮阳架15，所述遮阳伞14设于遮阳架15上方，遮阳架15上设有销子孔16和销子17。遮阳伞装置3由可调节高低的伞形支架和圆形不透光的遮挡物组成，遮阳装置可随意组装和拆卸。如图1所示，遮阳装置通过销子与下部的外盆遮阳架孔7和内盆遮阳架孔10相连，物主可根据光照强度人工调节销子17位置，从而调节遮阳伞装置3高度。遮阳伞装置3顶部为一个开放性的伞面支撑物，可用于固定或拆卸遮挡物，关于该遮挡物的选择，在确保通风透气遮阳的前提下，物主也可根据光照强度和温度高低，自行选择遮挡物材质或自己进行DIY美化设计，如气温高时可用遮阳网，气温低时可用塑料制造温棚环境。

[0036] 所述遮阳伞14下沿设有四块遮挡物20，遮挡物20间运用上下式窗帘结构原理随意调节其高度，且每块遮挡物20通过拉链21连接。

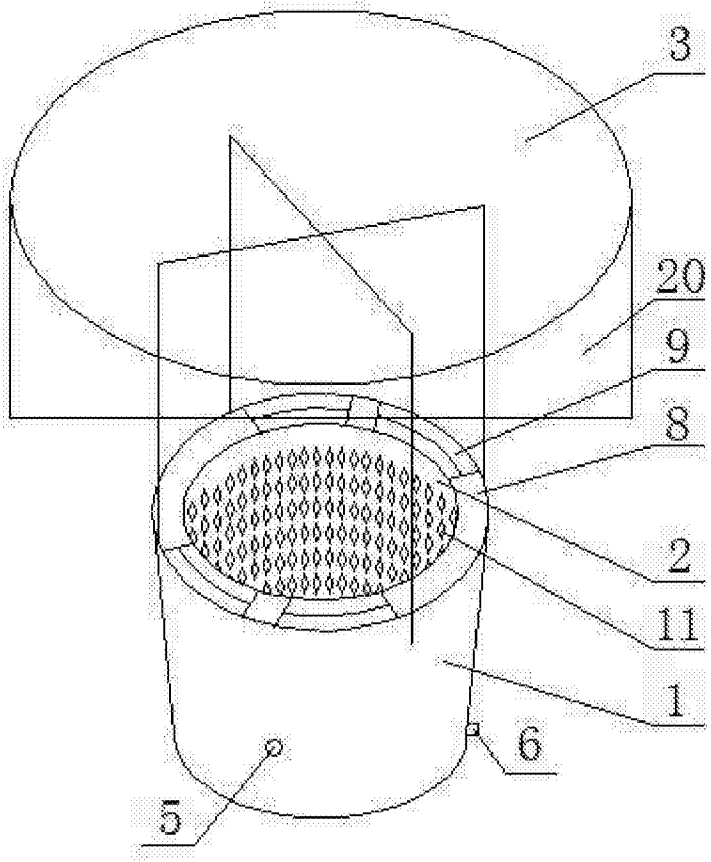

图 1

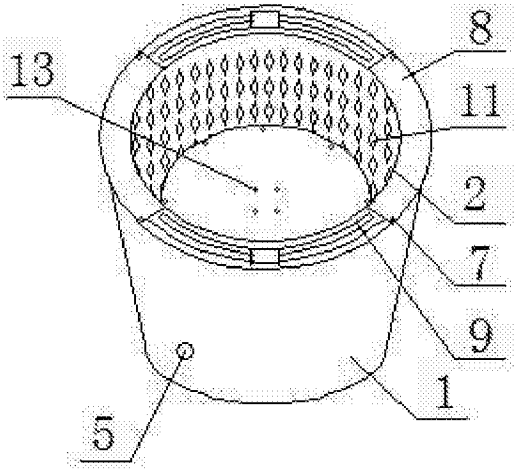

图 2

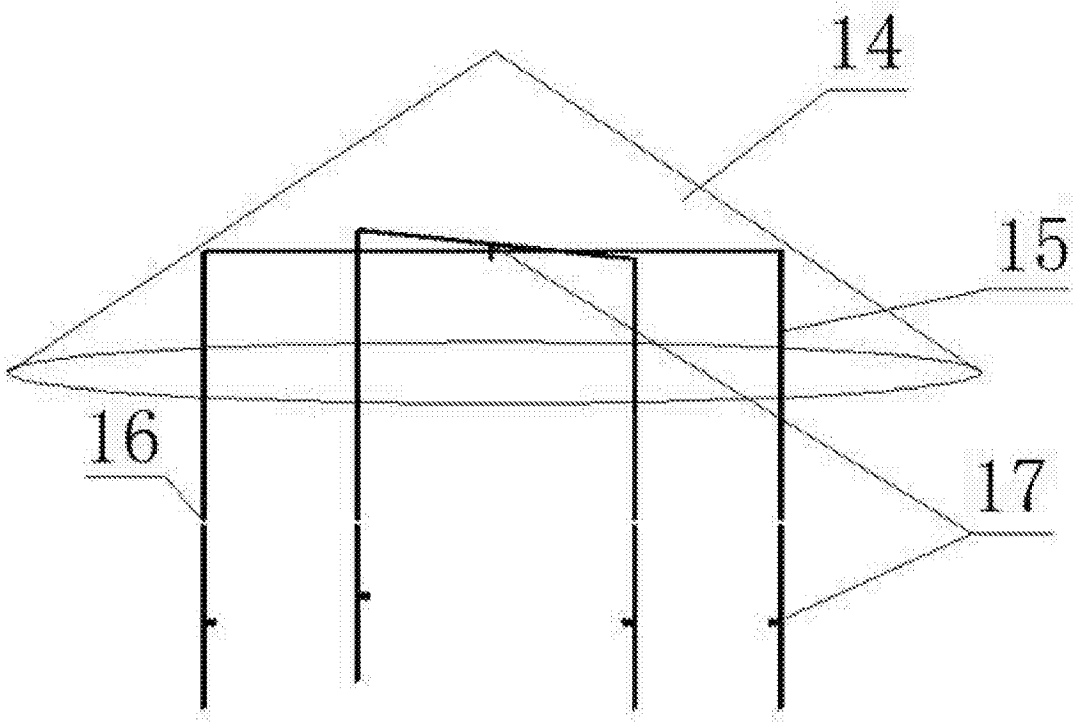

图 3

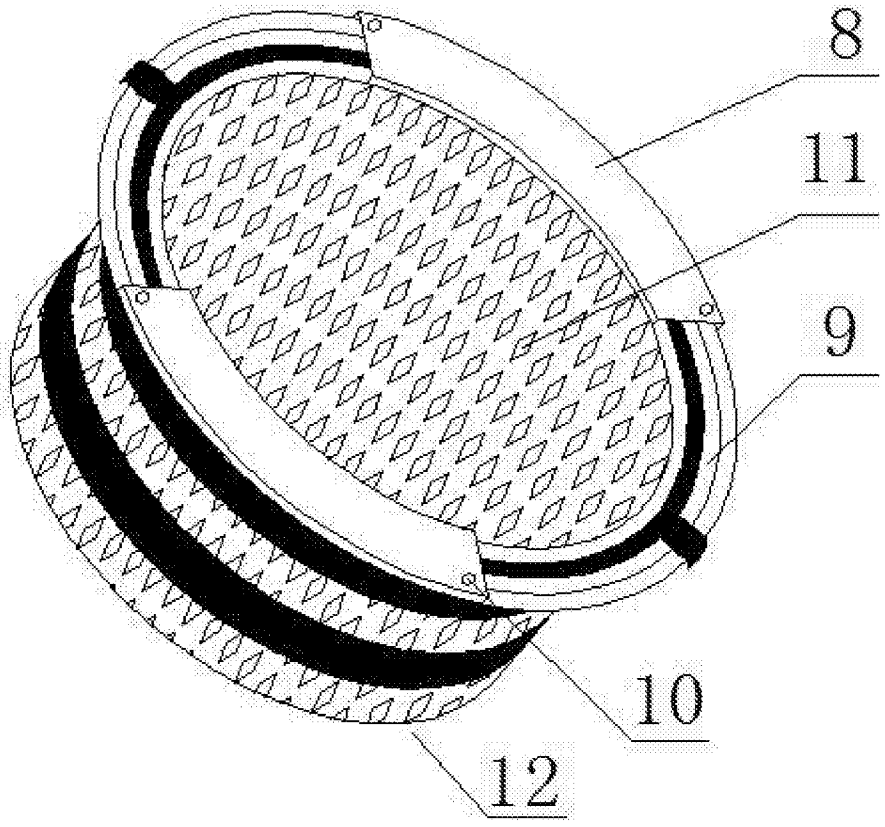

图 4

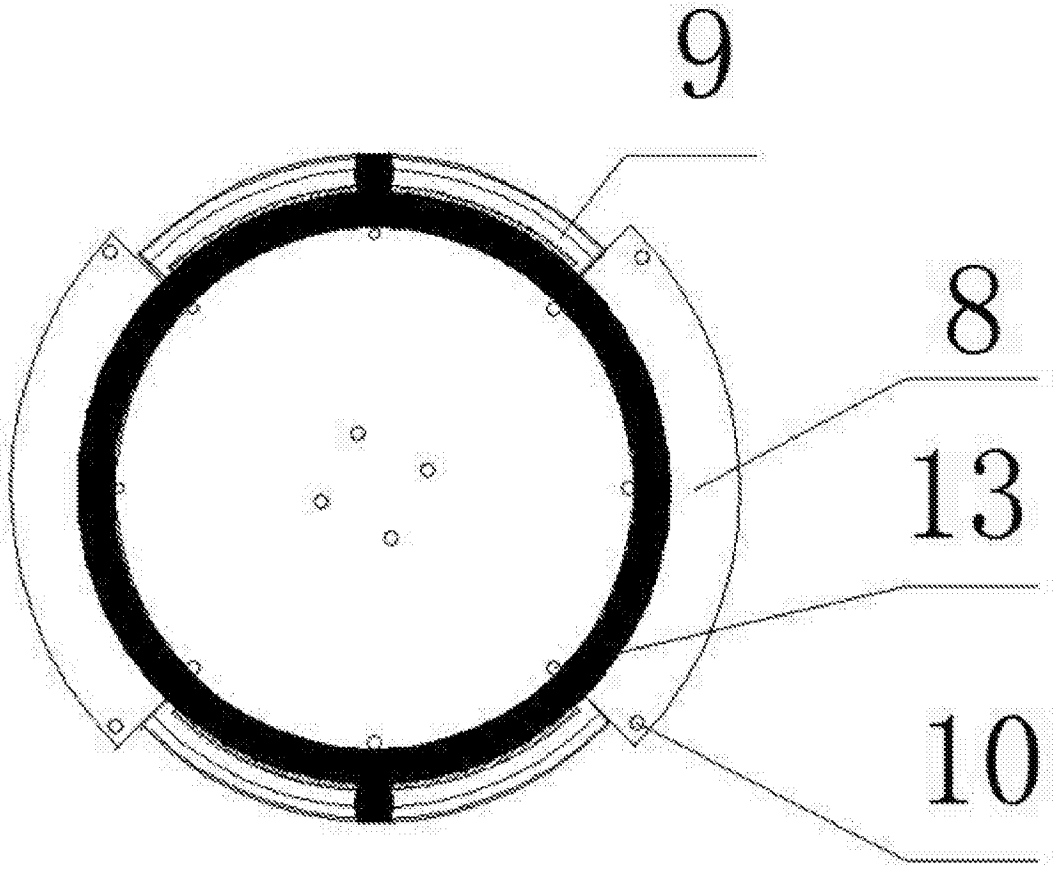

图 5

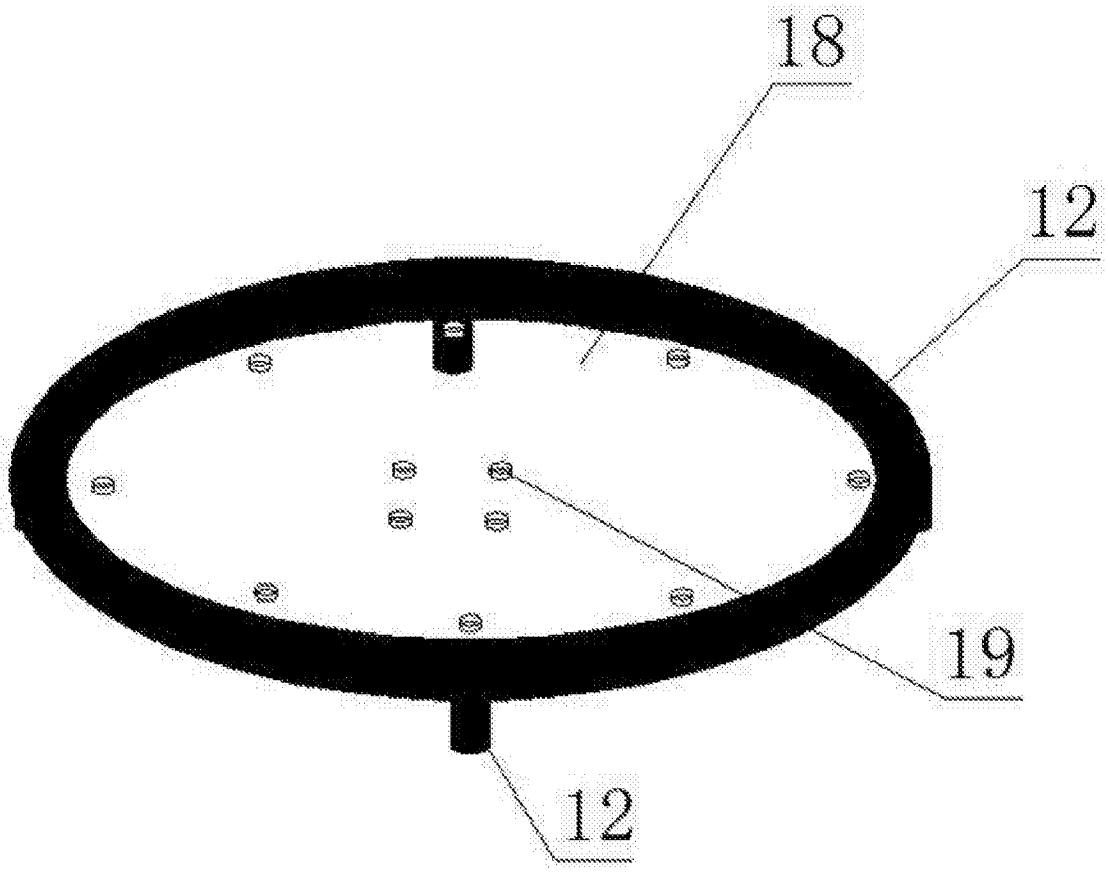

图 6

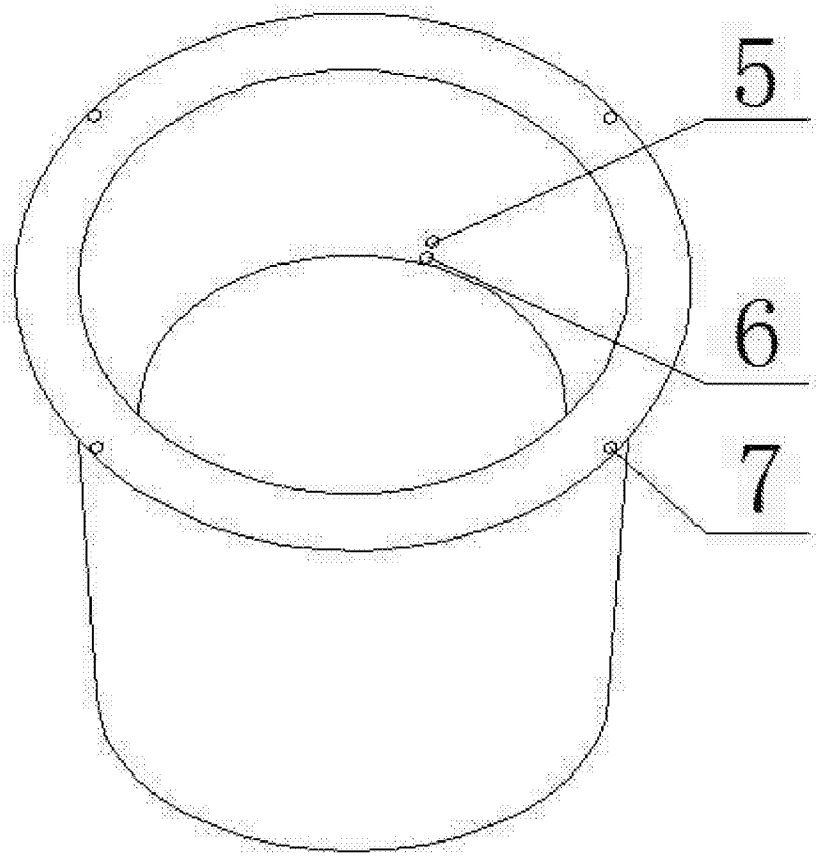

图 7

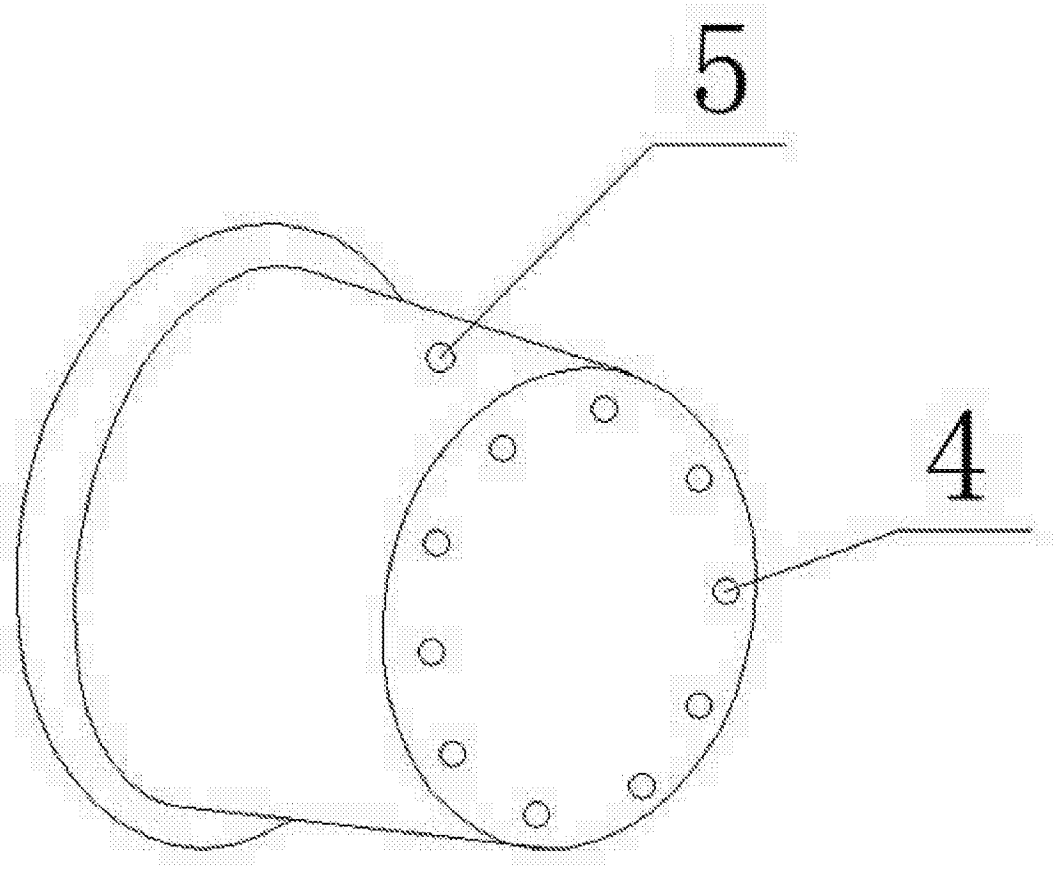

图 8

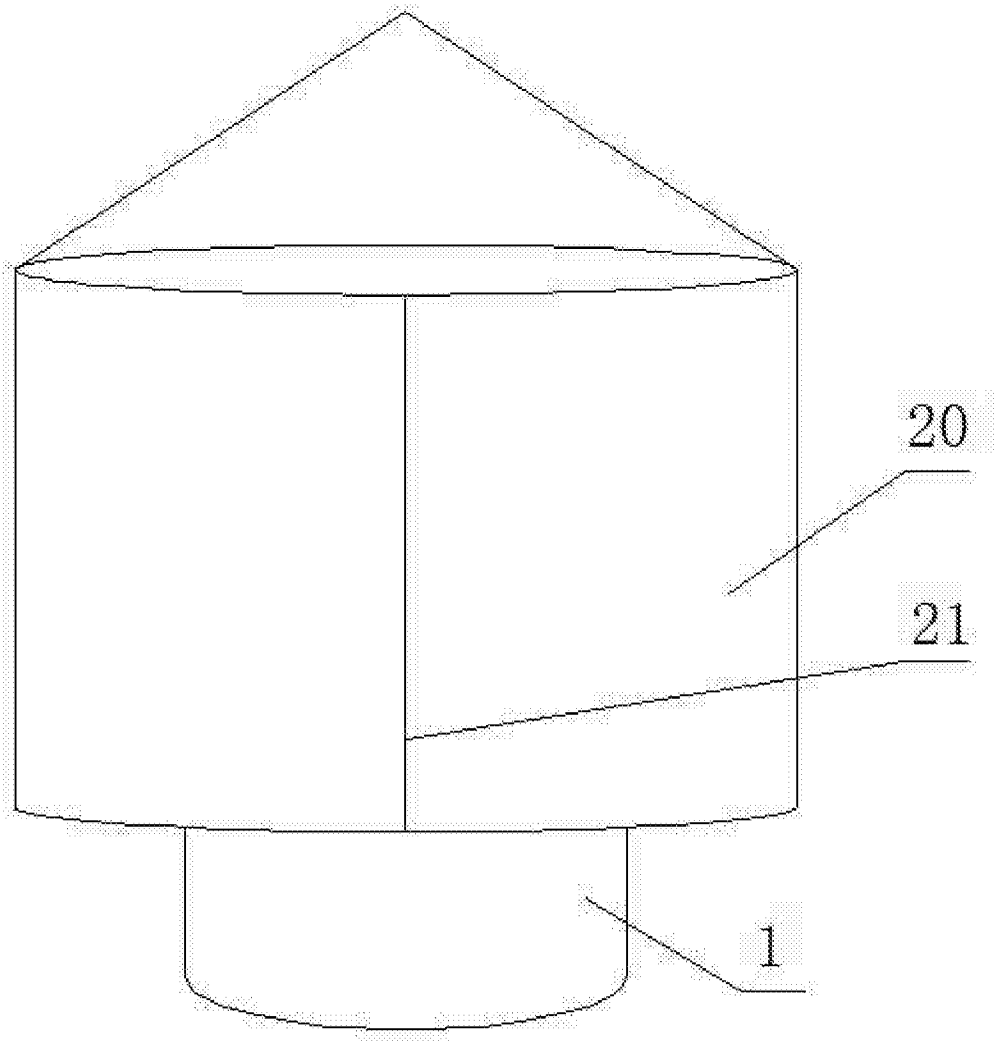

图 9