(19)国家知识产权局

(12)实用新型专利

(10)授权公告号 CN 219411622 U
(45)授权公告日 2023.07.25

(21)申请号 202320764439.6

(22)申请日 2023.04.10

(73)专利权人 福州金点装饰工程有限公司
地址 350000 福建省福州市闽侯县南屿镇乌龙江南大道21号群升江山城(四期)5#楼8层812商业

(72)发明人 张海庆 严祖邦 张兰芳 林建武

(74)专利代理机构 福建宏国天成知识产权代理事务所(普通合伙) 35309
专利代理师 李昆蔚

(51)Int.Cl.
E04F 13/22(2006.01)
E04F 13/23(2006.01)
E04F 13/21(2006.01)

权利要求书1页 说明书3页 附图3页

(54)实用新型名称

一种满足不同饰面平面转接安装结构

(57)摘要

本实用新型公开了一种满足不同饰面平面转接安装结构，包括墙体和固定板，墙体的正面与固定板的背面连接，固定板的正面设有调节座，调节座的边角均螺纹连接有调节螺栓，固定板的边角设有与调节螺栓相匹配的调节螺孔，调节螺栓的一端与调节螺孔螺纹连接，调节座的正面卡接有卡框，卡框的正面固定安装有饰面板，卡框的背面设有导向滑槽，且导向滑槽与调节座的边侧滑动连接，本实用新型一种满足不同饰面平面转接安装结构，能够改变卡框和饰面板与墙体之间的距离，整个安装结构便于安装时对饰面板进行调平处理，方便了满足不同厚度饰面板材与平面转接安装，使用非常方便，提高了安装的工作效率。

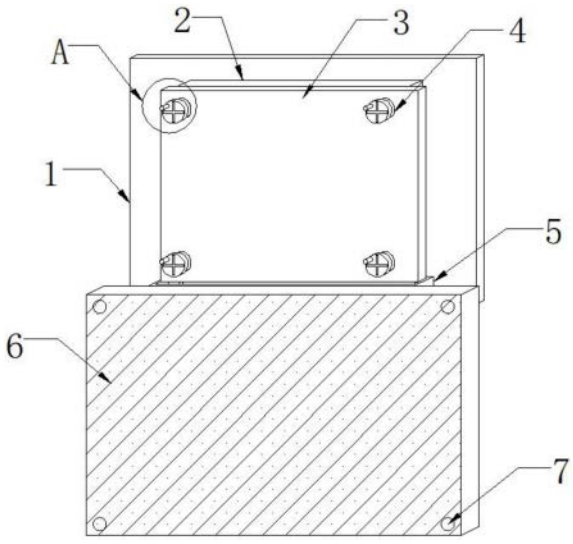

CN 219411622 U

1.一种满足不同饰面平面转接安装结构,包括墙体(1)和固定板(2),其特征在于:所述墙体(1)的正面与固定板(2)的背面连接,所述固定板(2)的正面设有调节座(3),所述调节座(3)的边角均螺纹连接有调节螺栓(4),所述固定板(2)的边角设有与调节螺栓(4)相匹配的调节螺孔(8),所述调节螺栓(4)的一端与调节螺孔(8)螺纹连接,所述调节座(3)的正面卡接有卡框(5),所述卡框(5)的正面固定安装有饰面板(6),所述卡框(5)的背面设有导向滑槽(9),且所述导向滑槽(9)与调节座(3)的边侧滑动连接。

2.根据权利要求1所述的一种满足不同饰面平面转接安装结构,其特征在于:所述固定板(2)与调节座(3)相匹配,且所述固定板(2)的长度小于调节座(3)的长度。

3.根据权利要求1所述的一种满足不同饰面平面转接安装结构,其特征在于:所述调节螺栓(4)的端头固定连接有便于转动调节螺栓(4)的固定杆(10),所述调节螺栓(4)的螺纹端头延伸至调节螺孔(8)的内部。

4.根据权利要求1所述的一种满足不同饰面平面转接安装结构,其特征在于:所述调节座(3)背面的中部安装有若干对调节座(3)进行限位的限位弹簧(12),所述限位弹簧(12)远离调节座(3)的一端与固定板(2)的表面连接。

5.根据权利要求1所述的一种满足不同饰面平面转接安装结构,其特征在于:所述饰面板(6)的背面与卡框(5)的表面固定连接,所述饰面板(6)的边角均开设有便于对饰面板(6)进行固定的固定孔(7)。

6.根据权利要求1所述的一种满足不同饰面平面转接安装结构,其特征在于:所述卡框(5)背面的两侧均固定连接有便于对卡框(5)限位的限位卡块(11),且所述限位卡块(11)与调节座(3)的边侧相匹配。

一种满足不同饰面平面转接安装结构

技术领域

[0001] 本实用新型涉及装饰板安装领域，具体为一种满足不同饰面平面转接安装结构。

背景技术

[0002] 近年来人们对于环保的认识不断提高，部分装修采用饰面板来装饰墙面，这种安装方式安装快，由于饰面板均是在工厂预制好，不易造成室内空气污染。

[0003] 现有的饰面板通常与墙面进行安装连接，当采用多种不同厚度饰面进行安装时，饰面板与原墙之间的空间不同，饰面板的距离位置无法调节，需要相关安装人员进行垫高找平处理，降低了工作效率。

实用新型内容

[0004] 本实用新型的目的在于提供一种满足不同饰面平面转接安装结构，以解决上述背景技术中提出的现有的饰面板通常与墙面进行安装连接，当采用多种不同厚度饰面进行安装时，饰面板与原墙之间的空间不同，饰面板的距离位置无法调节，需要相关安装人员进行垫高找平处理，降低了工作效率的问题。

[0005] 为实现上述目的，本实用新型提供如下技术方案：一种满足不同饰面平面转接安装结构，包括墙体和固定板，所述墙体的正面与固定板的背面连接，所述固定板的正面设有调节座，所述调节座的边角均螺纹连接有调节螺栓，所述固定板的边角设有与调节螺栓相匹配的调节螺孔，所述调节螺栓的一端与调节螺孔螺纹连接，所述调节座的正面卡接有卡框，所述卡框的正面固定安装有饰面板，所述卡框的背面设有导向滑槽，且所述导向滑槽与调节座的边侧滑动连接。

[0006] 作为本实用新型的一种优选技术方案，所述固定板与调节座相匹配，且所述固定板的长度小于调节座的长度，调节座与墙体之间的距离可调节改变，从而能够改变卡框、饰面板的位置。

[0007] 作为本实用新型的一种优选技术方案，所述调节螺栓的端头固定连接有便于转动调节螺栓的固定杆，所述调节螺栓的螺纹端头延伸至调节螺孔的内部，固定杆便于转动调节螺栓进行调节工作。

[0008] 作为本实用新型的一种优选技术方案，所述调节座背面的中部安装有若干对调节座进行限位的限位弹簧，所述限位弹簧远离调节座的一端与固定板的表面连接。

[0009] 作为本实用新型的一种优选技术方案，所述饰面板的背面与卡框的表面固定连接，所述饰面板的边角均开设有便于对饰面板进行固定的固定孔，固定孔便于添加螺丝将饰面板进行固定限位。

[0010] 作为本实用新型的一种优选技术方案，所述卡框背面的两侧均固定连接有便于对卡框限位的限位卡块，且所述限位卡块与调节座的边侧相匹配。

[0011] 与现有技术相比，本实用新型的有益效果是：

[0012] 使用时将固定板固定在墙体上，调节座通过调节螺栓连接在固定板的正面，先将

卡框卡在调节座的底部，然后可以通过转动调节座边角的调节螺栓与调节螺孔在螺纹的作用下改变调节座距离墙体的距离，从而能够改变卡框和饰面板与墙体之间的距离，整个安装结构便于安装时对饰面板进行调平处理，方便了满足不同厚度饰面板材与平面转接安装，使用非常方便，提高了安装的工作效率。

附图说明

[0013] 图1为本实用新型的结构示意图；

[0014] 图2为本实用新型固定板与调节座的侧面连接结构图；

[0015] 图3为本实用新型A的放大结构图；

[0016] 图4为本实用新型卡框的结构图。

[0017] 图中：1、墙体；2、固定板；3、调节座；4、调节螺栓；5、卡框；6、饰面板；7、固定孔；8、调节螺孔；9、导向滑槽；10、固定杆；11、限位卡块；12、限位弹簧。

具体实施方式

[0018] 下面将结合本实用新型实施例中的附图，对本实用新型实施例中的技术方案进行清楚、完整地描述，显然，所描述的实施例仅仅是本实用新型一部分实施例，而不是全部的实施例。基于本实用新型中的实施例，本领域普通技术人员在没有做出创造性劳动前提下所获得的所有其他实施例，都属于本实用新型保护的范围。

[0019] 请参阅图1-4，本实用新型提供了一种满足不同饰面平面转接安装结构，包括墙体1和固定板2，墙体1的正面与固定板2的背面连接，固定板2的正面设有调节座3，调节座3的边角均螺纹连接有调节螺栓4，固定板2的边角设有与调节螺栓4相匹配的调节螺孔8，调节螺栓4的一端与调节螺孔8螺纹连接，调节座3的正面卡接有卡框5，卡框5的正面固定安装有饰面板6，卡框5的背面设有导向滑槽9，且导向滑槽9与调节座3的边侧滑动连接，本实施例中将固定板2固定在墙体1上，调节座3通过调节螺栓4连接在固定板2的正面，先将卡框5卡在调节座3的底部，然后可以通过转动调节座3边角的调节螺栓4与调节螺孔8在螺纹的作用下改变调节座3距离墙体1的距离，从而能够改变卡框5和饰面板6与墙体1之间的距离，从而便于安装时对饰面板6进行调平处理。

[0020] 参阅图1-4，固定板2与调节座3相匹配，且固定板2的长度小于调节座3的长度，调节螺栓4的端头固定连接有便于转动调节螺栓4的固定杆10，调节螺栓4的螺纹端头延伸至调节螺孔8的内部，调节座3背面的中部安装有若干对调节座3进行限位的限位弹簧12，限位弹簧12远离调节座3的一端与固定板2的表面连接，本实施例中通过固定杆10转动调节座3边角的调节螺栓4与调节螺孔8在螺纹的作用下改变调节座3距离墙体1的距离，进而能够改变卡框5和饰面板6与墙体1之间的距离。

[0021] 参阅图1-4，饰面板6的背面与卡框5的表面固定连接，饰面板6的边角均开设有便于对饰面板6进行固定的固定孔7，卡框5背面的两侧均固定连接有便于对卡框5限位的限位卡块11，且限位卡块11与调节座3的边侧相匹配，本实施例中通过调节螺栓4调节调节座3的位置之后，将卡框5与饰面板6向上拉动，最后将饰面板6添加螺丝进行固定即可。

[0022] 具体使用时，本实用新型一种满足不同饰面平面转接安装结构，安装过程中将固定板2固定在墙体1上，调节座3通过调节螺栓4连接在固定板2的正面，先将卡框5卡在调节

座3的底部，然后可以通过转动调节座3边角的调节螺栓4与调节螺孔8在螺纹的作用下改变调节座3距离墙体1的距离，从而能够改变卡框5和饰面板6与墙体1之间的距离，便于安装时对饰面板6进行调平处理，方便了满足不同厚度装饰板材与平面转接安装，使用方便，调节好调节座3的位置之后，将卡框5与饰面板6向上拉动，饰面板6将调节座3覆盖住，之后将饰面板6进行固定即可。

[0023] 尽管参照前述实施例对本实用新型进行了详细的说明，对于本领域的技术人员来说，其依然可以对前述各实施例所记载的技术方案进行修改，或者对其中部分技术特征进行等同替换，凡在本实用新型的精神和原则之内，所作的任何修改、等同替换、改进等，均应包含在本实用新型的保护范围之内。

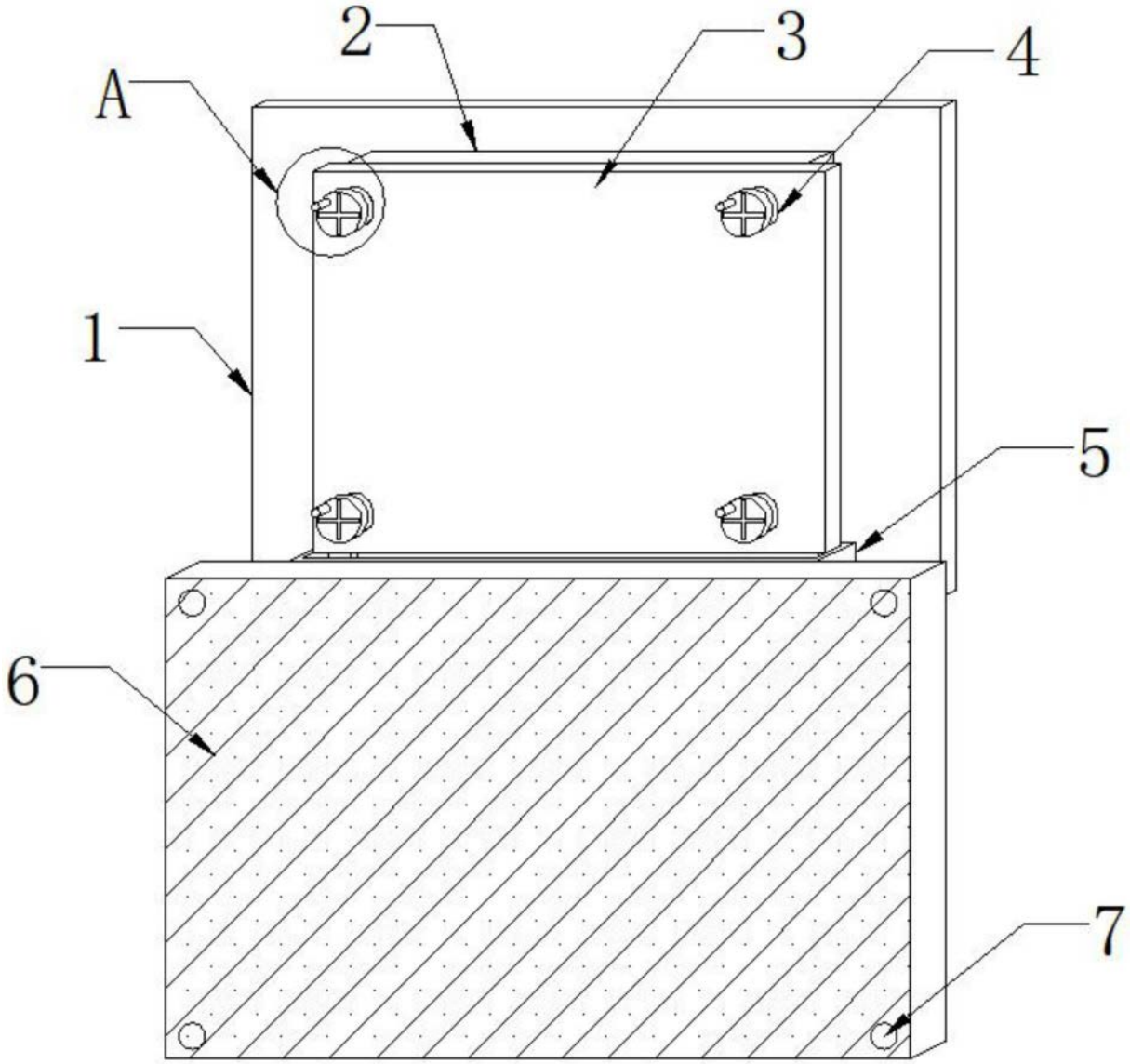

图1

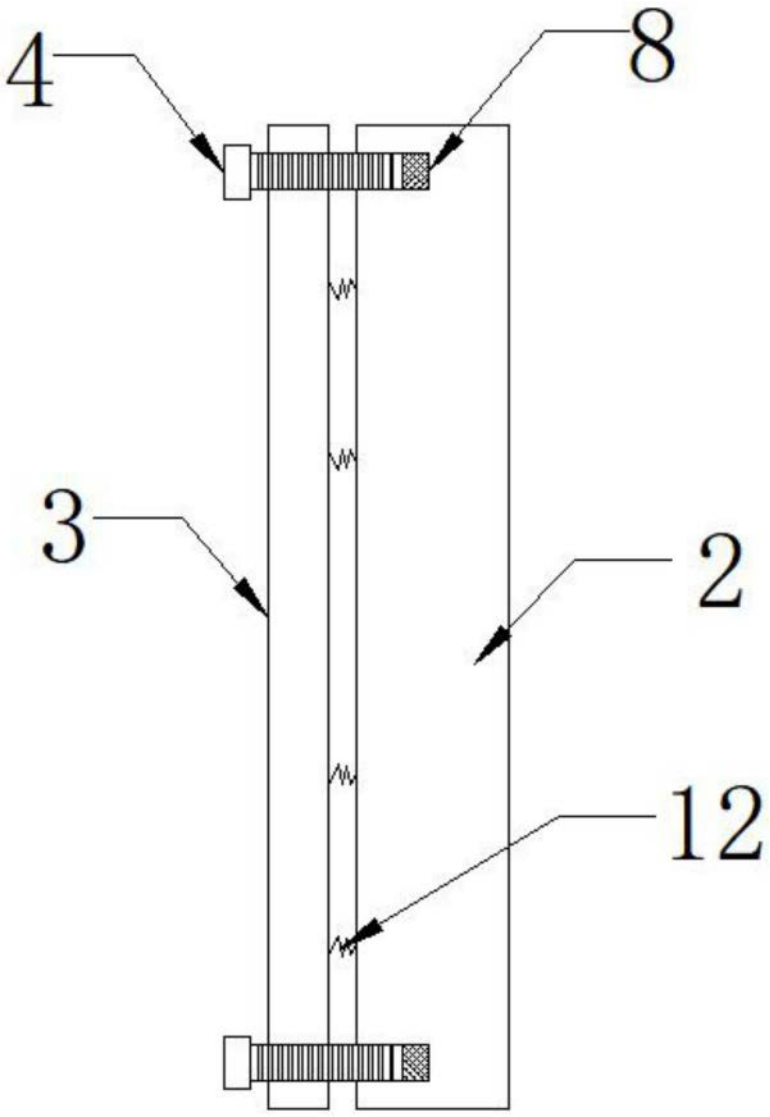

图2

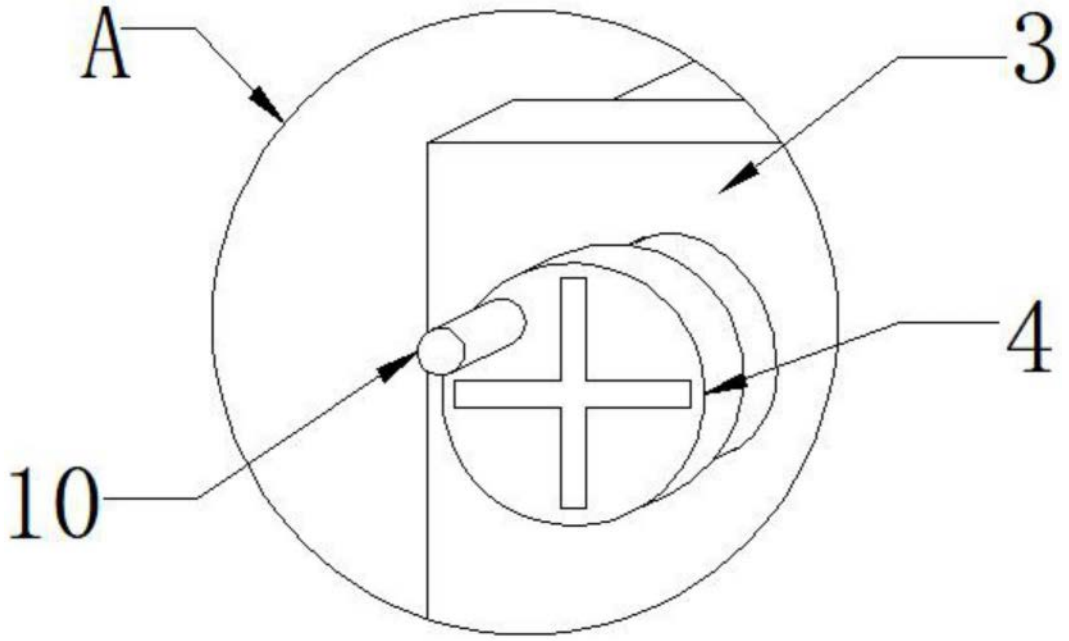

图3

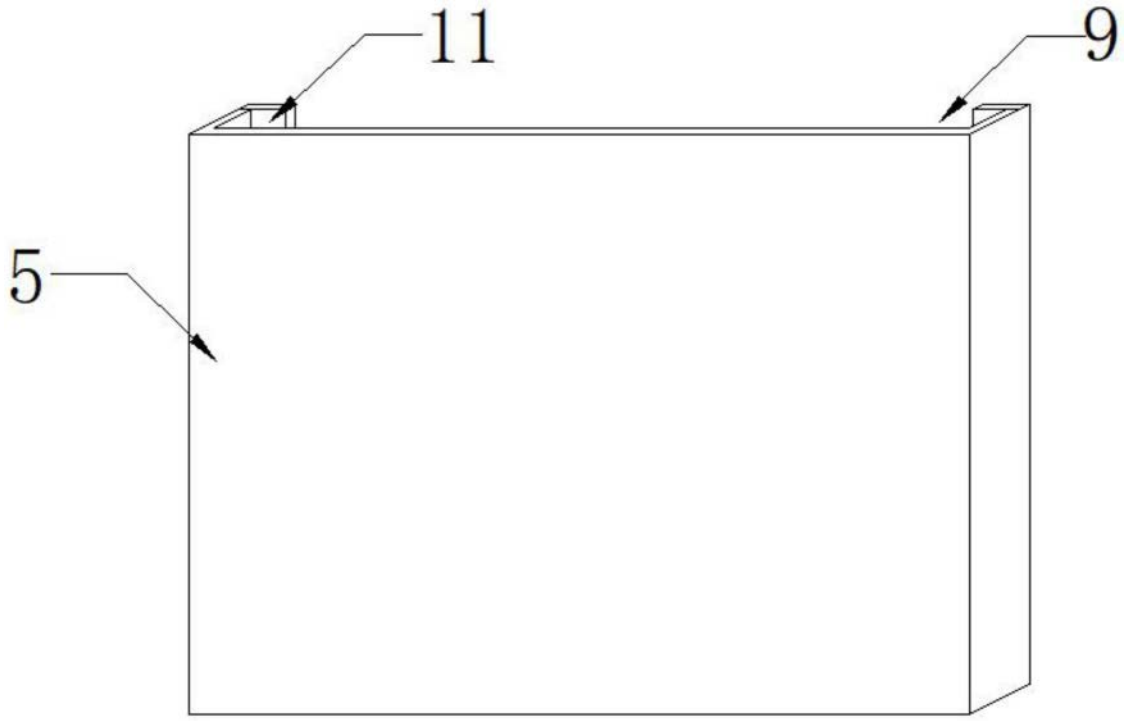

图4