(19)中华人民共和国国家知识产权局

(12)发明专利申请

(10)申请公布号 CN 106012448 A
(43)申请公布日 2016.10.12

(21)申请号 201610555440.2

(22)申请日 2016.07.15

(71)申请人 石庆国
地址 246000 安徽省安庆市迎江区先锋巷2幢1单元

(72)发明人 石庆国

(51)Int.Cl.
D06F 57/08(2006.01)

权利要求书1页 说明书2页 附图1页

(54)发明名称

一种折叠衣架

(57)摘要

本发明公开一种折叠衣架，具体涉及家居用品技术领域。包括衣架底座、衣架盖、铰链、T型晾衣杆、凹槽，其特征在于：所述衣架底座的一端通过铰链与衣架盖的一端连接，衣架盖的另一端内活动连接T型晾衣杆的一端，衣架底座的表面上设置有凹槽，T型晾衣杆的另一端活动设置在凹槽内。本发明具有结构简单，操作方便，可在不使用的时候对折叠衣架进行折叠收起，有利于节省空间的优点。

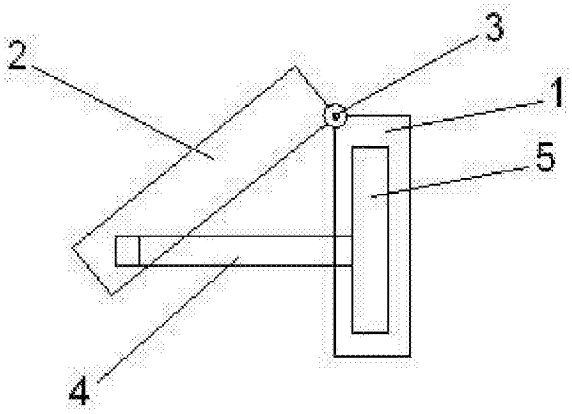

CN 106012448 A

1.一种折叠衣架，包括衣架底座(1)、衣架盖(2)、铰链(3)、T型晾衣杆(4)、凹槽(5)，其特征在于：所述衣架底座(1)的一端通过铰链(3)与衣架盖(2)的一端连接，衣架盖(2)的另一端内活动连接T型晾衣杆(4)的一端，衣架底座(1)的表面上设置有凹槽(5)，T型晾衣杆(4)的另一端活动设置在凹槽(5)内。

2.根据权利要求1所述的一种折叠衣架，其特征在于：所述衣架底座(1)为空心立方体结构。

3.根据权利要求1所述的一种折叠衣架，其特征在于：所述衣架盖(2)空心立方体结构，且与衣架底座(1)对应面为开口状。

4.根据权利要求1所述的一种折叠衣架，其特征在于：所述衣架盖(2)的宽度、长度大于衣架底座(1)的宽度、长度。

5.根据权利要求1所述的一种折叠衣架，其特征在于：所述衣架盖(2)绕铰链(3)在衣架底座(1)上自由转动。

6.根据权利要求1所述的一种折叠衣架，其特征在于：所述T型晾衣杆(4)的长度小于衣架盖(2)的长度。

7.根据权利要求1所述的一种折叠衣架，其特征在于：所述T型晾衣杆(4)的长度小于或等于衣架底座(1)长度的一半。

8.根据权利要求1所述的一种折叠衣架，其特征在于：所述凹槽(5)的开设方向与衣架底座(1)长度方向一致。

一种折叠衣架

技术领域

[0001] 本发明涉及家居用品技术领域，尤其涉及一种折叠衣架。

背景技术

[0002] 目前大多折叠衣架为整体框架结构，在不使用的时候一般都无法折叠收起，放置在室内占用一定的空间，给人们的生活带来不便。

发明内容

[0003] 本发明针对现有技术的不足，提供一种折叠衣架，其具有结构简单，操作方便，可在不使用的时候对折叠衣架进行折叠收起，有利于节省空间的优点。

[0004] 本发明通过以下技术手段解决上述技术问题：一种折叠衣架，包括衣架底座、衣架盖、铰链、T型晾衣杆、凹槽，其特征在于：所述衣架底座的一端通过铰链与衣架盖的一端连接，衣架盖的另一端内活动连接T型晾衣杆的一端，衣架底座的表面上设置有凹槽，T型晾衣杆的另一端活动设置在凹槽内。

[0005] 优选地，所述衣架底座为空心立方体结构，方便收放T型晾衣杆。

[0006] 优选地，所述衣架盖空心立方体结构，且与衣架底座对应面为开口状，方便衣架盖将衣架底座盖住，减少占用空间。

[0007] 优选地，所述衣架盖的宽度、长度大于衣架底座的宽度、长度，方便衣架盖将衣架底座盖住，减少占用空间。

[0008] 优选地，所述衣架盖绕铰链在衣架底座上自由转动，方便衣架盖将衣架底座盖住，减少占用空间。

[0009] 优选地，所述T型晾衣杆的长度小于衣架盖的长度，方便收放T型晾衣杆。

[0010] 优选地，所述T型晾衣杆的长度小于或等于衣架底座长度的一半，使得打开衣架盖后，T型晾衣杆能保持水平状态，方便衣服的挂取。

[0011] 优选地，所述凹槽的开设方向与衣架底座长度方向一致，便于收放T型晾衣杆。

[0012] 本发明的优点在于：结构简单，操作方便，可在不使用的时候对折叠衣架进行折叠收起，有利于节省空间等优点。

附图说明

[0013] 图1为本发明结构示意图。

具体实施方式：

[0014] 如图1所示，一种折叠衣架，包括衣架底座1、衣架盖2、铰链3、T型晾衣杆4、凹槽5，其特征在于：所述衣架底座1的一端通过铰链3与衣架盖2的一端连接，衣架盖2的另一端内活动连接T型晾衣杆4的一端，衣架底座1的表面上设置有凹槽5，T型晾衣杆4的另一端活动设置在凹槽5内。

[0015] 优选地，所述衣架底座1为空心立方体结构，方便收放T型晾衣杆4。

[0016] 优选地，所述衣架盖2空心立方体结构，且与衣架底座1对应面为开口状，方便衣架盖2将衣架底座1盖住，减少占用空间。

[0017] 优选地，所述衣架盖2的宽度、长度大于衣架底座1的宽度、长度，方便衣架盖2将衣架底座1盖住，减少占用空间。

[0018] 优选地，所述衣架盖2绕铰链3在衣架底座1上自由转动，方便衣架盖2将衣架底座1盖住，减少占用空间。

[0019] 优选地，所述T型晾衣杆4的长度小于衣架盖2的长度，方便收放T型晾衣杆4。

[0020] 优选地，所述T型晾衣杆4的长度小于或等于衣架底座1长度的一半，使得打开衣架盖2后，T型晾衣杆4能保持水平状态，方便衣服的挂取。

[0021] 优选地，所述凹槽5的开设方向与衣架底座1长度方向一致，便于收放T型晾衣杆4。

[0022] 以上所述仅为发明创造的较佳实施例而已，并不用以限制本发明创造，凡在本发明创造的精神和原则之内所作的任何修改、等同替换和改进等，均应包含在本发明创造的保护范围之内。

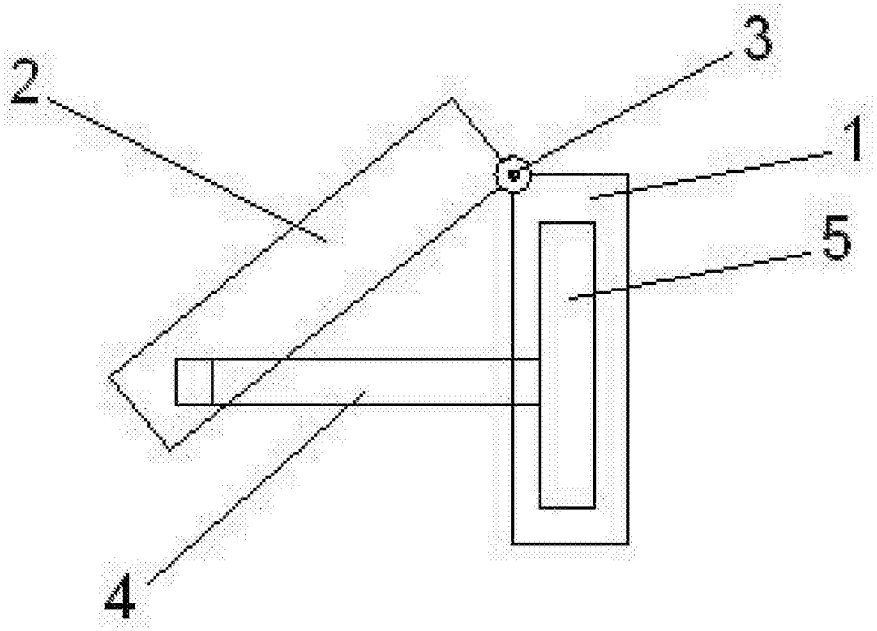

图1