(19)中华人民共和国国家知识产权局

(12)实用新型专利

(10)授权公告号 CN 202266206 U
(45)授权公告日 2012.06.06

(21)申请号 201120353603.1

(22)申请日 2011.09.21

(73)专利权人 高邮市华兴石油机械制造有限公司
地址 225600 江苏省扬州市高邮市凌波路东首

(72)发明人 张宏宇 金飞声 叶静

(74)专利代理机构 南京苏高专利商标事务所（普通合伙）32204
代理人 徐激波

(51)Int.Cl.
E21B 19/04(2006.01)

(ESM)同样的发明创造已同日申请发明专利

权利要求书 1 页 说明书 1 页 附图 1 页

(54)实用新型名称

可负载连续旋转的游车大钩中间体

(57)摘要

本实用新型提供了一种可负载连续旋转的游车大钩中间体，包括筒体、筒体上盖、上弹簧座、钩杆、下弹簧座、转锁、轴承和缓冲弹簧，所述筒体的上端设有筒体上盖，筒体内设有轴承和钩杆，钩杆的上端与上弹簧座连接，上弹簧座下面连接有缓冲弹簧，缓冲弹簧下端连接有下弹簧座，形成一个密封中间体结构，所述筒体上设有转锁。本实用新型装置节约了钻机钻井成本，提高了钻井工作效率，对钻井、修井施工非常有利。

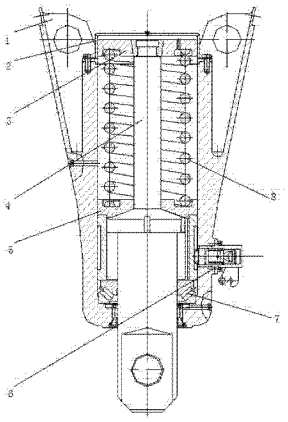

CN 202266206 U

1. 一种可负载连续旋转的游车大钩中间体，其特征在于：包括筒体、筒体上盖、上弹簧座、钩杆、下弹簧座、转锁、轴承和缓冲弹簧，所述筒体的上端设有筒体上盖，筒体内设有轴承和钩杆，钩杆的上端与上弹簧座连接，上弹簧座下面连接有缓冲弹簧，缓冲弹簧下端连接有下弹簧座，形成一个密封中间体结构，所述筒体上设有转锁。

可负载连续旋转的游车大钩中间体

技术领域

[0001] 本实用新型涉及一种石油钻机部件，具体涉及一种可负载连续旋转的游车大钩中间体。

背景技术

[0002] 大钩是给修井机和钻井机配套的设备，主要用于油田深、浅井修井和试井作业中提升和下方管柱的工具，是修井和钻井作业中必不可少的起重设备。大钩由钩体部分、承力体部分和游车部分，分别通过销轴件连接成整体。

[0003] 现有游车大钩结构比较复杂，影响了钻井效率。

发明内容

[0004] 本实用新型的目的是为了解决现有技术的不足，提供一种可负载连续旋转的游车大钩中间体。

[0005] 本实用新型的技术方案是：一种可负载连续旋转的游车大钩中间体，包括筒体、筒体上盖、上弹簧座、钩杆、下弹簧座、转锁、轴承和缓冲弹簧，所述筒体的上端设有筒体上盖，筒体内设有轴承和钩杆，钩杆的上端与上弹簧座连接，上弹簧座下面连接有缓冲弹簧，缓冲弹簧下端连接有下弹簧座，形成一个密封中间体结构，所述筒体上设有转锁。

[0006] 本实用新型中间体装置可省去提升部件（不旋转）与旋转钻具之间起过渡联结功能的水龙头，钻盘驱动带动钻杆转动，由钻杆直接带动游车大钩的转动，可实现负载连续转动。在满足额定载荷下减小了结构尺寸，使相关钻采设备结构紧凑，大大缩短了提吊系统的长度，高效利用现有井架空间。

[0007] 有益效果：本实用新型装置节约了钻机钻井成本，提高了钻井工作效率，对钻井、修井施工非常有利。

附图说明

[0008] 图 1 是本实用新型的结构示意图。

具体实施方式

[0009] 下面结合附图和具体实施方式对本实用新型进一步说明：

[0010] 如图 1 所示：一种可负载连续旋转的游车大钩中间体，包括筒体 1、筒体上盖 2、上弹簧座 3、钩杆 4、下弹簧座 5、转锁 6、轴承 7 和缓冲弹簧 8，所述筒体 1 的上端设有筒体上盖 2，筒体 1 内设有轴承 7 和钩杆 4，钩杆 4 的上端与上弹簧座 3 连接，上弹簧座 3 下面连接有缓冲弹簧 8，缓冲弹簧 8 下端连接有下弹簧座 5，形成一个密封中间体结构，所述筒体 1 上设有转锁 6。

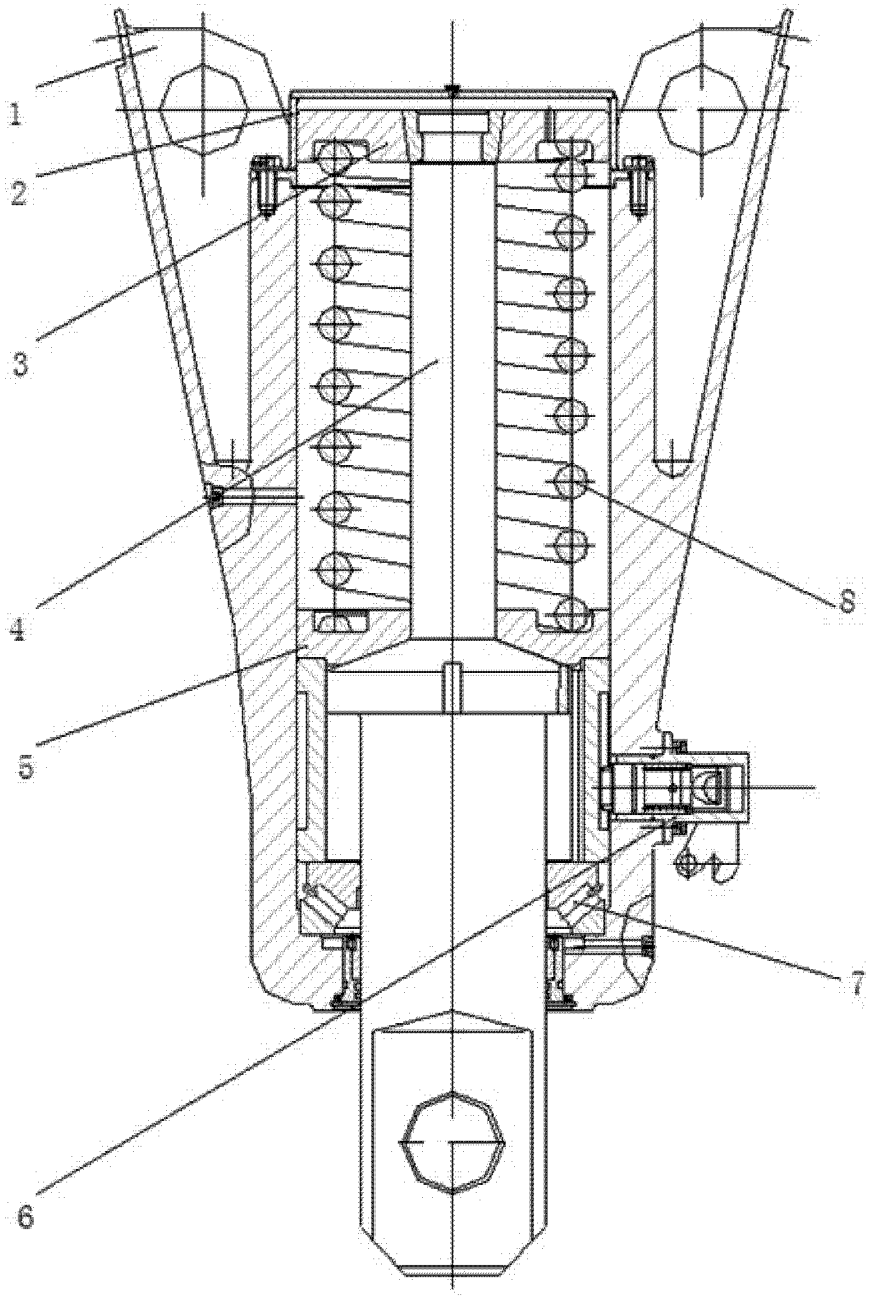

图 1