[19] 中华人民共和国国家知识产权局

[51] Int. Cl.
A61H 1/02 (2006.01)
A63B 23/02 (2006.01)
A47C 3/00 (2006.01)

[12] 实用新型专利说明书

专利号 ZL 200820035561.5

[45] 授权公告日 2009 年 1 月 28 日

[11] 授权公告号 CN 201186010Y

[22] 申请日 2008.4.22

[21] 申请号 200820035561.5

[73] 专利权人 周心贤

地址 213000 江苏省常州市新北区罗溪镇谢庄村 10 号

[72] 发明人 周心贤

[74] 专利代理机构 常州市天龙专利事务所有限公司

代理人 赵燕棣

权利要求书 1 页 说明书 3 页 附图 4 页

[54] 实用新型名称

无动力自动理疗椅

[57] 摘要

一种无动力自动理疗椅涉及人们生活、保健产品，包括靠背、支腿、坐垫、坐垫架、连杆和调节装置，坐垫架与支腿固定连接，坐垫架包括滑轨、滑块、滑块轴、弹簧，滑轨位于坐垫架两侧，滑块装在滑轨中与滑轨滑动配合，滑块轴将两侧的滑块连为一体，弹簧固连在滑轨和滑块上；靠背与固连在坐垫架上的调节装置铰接，固定在靠背上的调节螺钉穿过调节板与旋钮螺纹连接；套装在滑块轴上的连杆的另一端与靠背铰接；坐垫与滑块轴固定连接，本实用新型无动力、结构简单、使用方便、成本低，特另适用于患有颈椎、腰椎病的人群进行理疗，同时在人们日常生活中既可作为一般椅子使用，又可以作为消除疲劳，养身防病的休闲、保健产品使用。

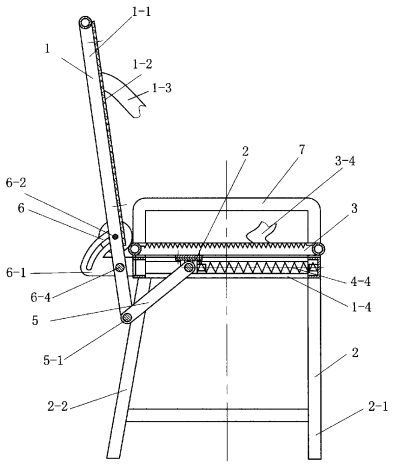

1 一种无动力自动理疗椅，包括靠背（1）、支腿（2）、坐垫（3）、坐垫架（4）、连杆（5）和调节装置（6），坐垫架（4）与支腿（2）固定连接，其特征在于:

a、坐垫架（4）包括滑轨（4-1）、滑块（4-2）、滑块轴（4-3）、弹簧（4-4），滑轨（4-1）位于坐垫架(4)两侧，滑块（4-2）装在滑轨（4-1）中与滑轨（4-1）滑动配合，滑块轴（4-3）将两侧的滑块（4-2）连为一体，弹簧（4-4）一端固装在滑轨（4-1）的端部，另一端固定在滑块（4-2）上;

b、靠背（1）与固连在坐垫架（4）上的调节装置（6）通过铰轴（6-4）铰接，调节螺钉（6-2）固定在靠背（1）上且穿过调节板（6-1）与旋钮（6-3）螺纹连接;

c、连杆（5）的一端与靠背（1）通过铰轴（5-1）铰接，另一端套装在滑块轴（4-3）上;

d、坐垫（3）与滑块轴（4-3）固定连接。

2、根据权利要求1所述的无动力自动理疗椅，其特征在于：所述的坐垫架（4）上固定有扶手（7）。

3、根据权利要求1所述的无动力自动理疗椅，其特征在于：所述的坐垫（3）包括钢管（3-2）连接板（3-1）和弹簧钢丝（3-3）。

4、根据权利要求1所述的理疗椅，其特征在于：所述的靠背（1）包括靠背架（1-1）和靠背板（1-2）。

5、根据权利要求1所述的无动力自动理疗椅，其特征在于：所述的靠背（1）上有固定带（1-3）。

6、根据权利要求1所述的理疗椅，其特征在于：所述的坐垫（3）上有固定带（3-4）。

7、根据权利要求1所述的无动力自动理疗椅，其特征在于：所述的支腿至少为4根，包括前支腿（2-1）和后支腿（2-2），且后支腿（2-2）与地面之间的夹角α小于90°。

无动力自动理疗椅

技术领域

本实用新型涉及人们生活保健产品，尤其涉及健身用的一种理疗椅。

背景技术

人们在长时间工作压力下，在不良工作姿式下，对人身体会造成不同异常的伤害，传统的床，椅将不再能对人体保证有效的身体恢复，因此近年来患有不同程度的颈椎、腰椎疾患的人数不断增加，这给人们的工作和生活都带来了困难，为解决这一困难，缓解和预防人们的痛苦，一些健身椅、多用椅等已经在市场上出现，但这些椅子虽然能保健养身，可以帮助人们消除疲劳，但结构复杂，基本上是以电动控制为主，因此，价格昂贵，很难得到普及而为普通人们所用。

发明内容

本实用新型的目的是提供一种可以健身防病的结构简单，无动力自动理疗椅。

本实用新型的技术方案是一种无动力自动理疗椅，包括靠背、支腿、坐垫、坐垫架、连杆和调节装置，坐垫架与支腿固定连接，其创新点在于:

a、坐垫架包括滑轨、滑块、滑块轴、弹簧，滑轨位于坐垫架两侧，滑块装在滑轨中与滑轨滑动配合，滑块轴将两侧的滑块连为一体，弹簧一端固装在滑轨的端部，另一端固定在滑块上;

b、靠背与固连在坐垫架上的调节装置通过铰轴铰接，调节螺钉固定在靠背上且穿过调节板与旋钮螺纹连接;

c、连杆的一端与靠背通过铰轴铰接，另一端套装在滑块轴上;

d、坐垫与滑块轴固定连接。

为了使用者坐的舒服，所述的坐垫架上固定有扶手。

所述的坐垫包括钢管、连接板和弹簧钢丝。

所述的靠背包括靠背架和靠背板。

为了更好地保证理疗效果和使用者的安全，所述的靠背上有固定带。

所述的坐垫上有固定带。

所述的支腿至少为4根，包括前支腿和后支腿，且后支腿与地面之间的夹角α小于90°。

附图说明

图1是本实用新型的无动力自动理疗椅的结构示意图。

图 2 是图 1 的俯视图。

图 3 是图 2 的 A-A 剖面图。

图 4 是图 2 的 B-B 剖视图。

图 5 是本实用新型无动力自动理疗椅的一个使用状态示意图。

具体实施方式

下面结合附图给出的实施例对本实用新型做进一步详细描述。

参见图 1、2、3、4、5，一种无动力自动理疗椅，包括靠背 1、支腿 2、坐垫 3、坐垫架 4、连杆 5 和调节装置 6，坐垫架 4 与支腿 2 固定连接，其创新点在于:

a、坐垫架 4 包括滑轨 4-1、滑块 4-2、滑块轴 4-3、弹簧 4-4，滑轨 4-1 位于坐垫架 4 两侧，滑块 4-2 装在滑轨 4-1 中与滑轨 4-1 滑动配合，滑块轴 4-3 将两侧的滑块 4-2 连为一体，弹簧 4-4 一端固装在滑轨 4-1 的端部，另一端固定在滑块 4-2 上;

b、靠背 1 与固连在坐垫架 4 上的调节装置 6 通过铰轴 6-4 铰接，调节螺钉 6-2 固定在靠背 1 上且穿过调节板 6-1 与旋钮 6-3 螺纹连接;

c、连杆 5 的一端与靠背 1 通过铰轴 5-1 铰接，另一端套装在滑块轴 4-3 上;

d、坐垫 3 与滑块轴 4-3 固定连接。

参见图 1、2、4，为了使用者坐得舒服、安全，所述的坐垫架 4 上固定有扶手 7。

所述的坐垫 3 包括钢管 3-2 连接板 3-1 和弹簧钢丝 3-3。

所述的靠背 1 包括靠背架 1-1 和靠背板 1-2。这里所述坐垫 3 上的弹簧钢丝 3-3 不仅增加弹性，而且通风、透气，当然在冬天或是天气较冷的地区，也可以在坐垫 3 上增加木板和棉花或泡沫等软包装制品，同时靠背板 1-2 上也可以增加软包装制品，这会进一步增加无动力自动理疗椅的舒适性。

为了保证理疗的效果和使用的安全，所述的靠背 1 上有固定带 1-3。

所述的坐垫 3 上有固定带 3-4。

所述的支腿至少为 4 根，包括前支腿 2-1 和后支腿 2-2，且后支腿 2-2 与地面之间的夹角 α 小于 90° 。

参见图 1、2、3、4、5，本实用新型在使用时，为了保证理疗的效果，首先用靠背 1 上的固定带 1-3 将使用者的上身固定在靠背 1 上。同时利用固定带 3-4 将腿部与坐垫 3 固定，此时松动旋钮 6-3，依靠自身的力量向后靠，靠背 1 绕铰轴 6-4 转动，与靠背 1 铰接的连杆 5 推动滑块轴 4-3 上的滑块 4-2 沿轨道 4-1 向前运动，使与滑块轴 4-3 固连的坐垫 3 向前运动，这样将人体自然拉伸，当拉伸到一定位置即人感到较舒服的位置时，可以拧紧旋钮 6-3，

使靠背 1 与坐垫架 4 固定，就可以停止拉伸。当理疗结束，只要再松动旋钮 6-3，依靠滑轨 4-1 中弹簧的力量就可以使滑块 4-2 带动滑块轴 4-3、连杆 5、靠备 1 复位。当然，也正是因为有弹簧 4-4 的作用可以使我们在拉伸中动作会得到缓冲，不会因动作过快而造成身体的不适。

本实用新型无动力自动理疗椅结构简单、使用方便、成本低，特别适用于患有颈椎、腰椎病的人群进行理疗，同时，在人们的日常生活中，既可作为一般椅子使用，同时又可以做为消除疲劳、养身防病的休闲保健产品使用。

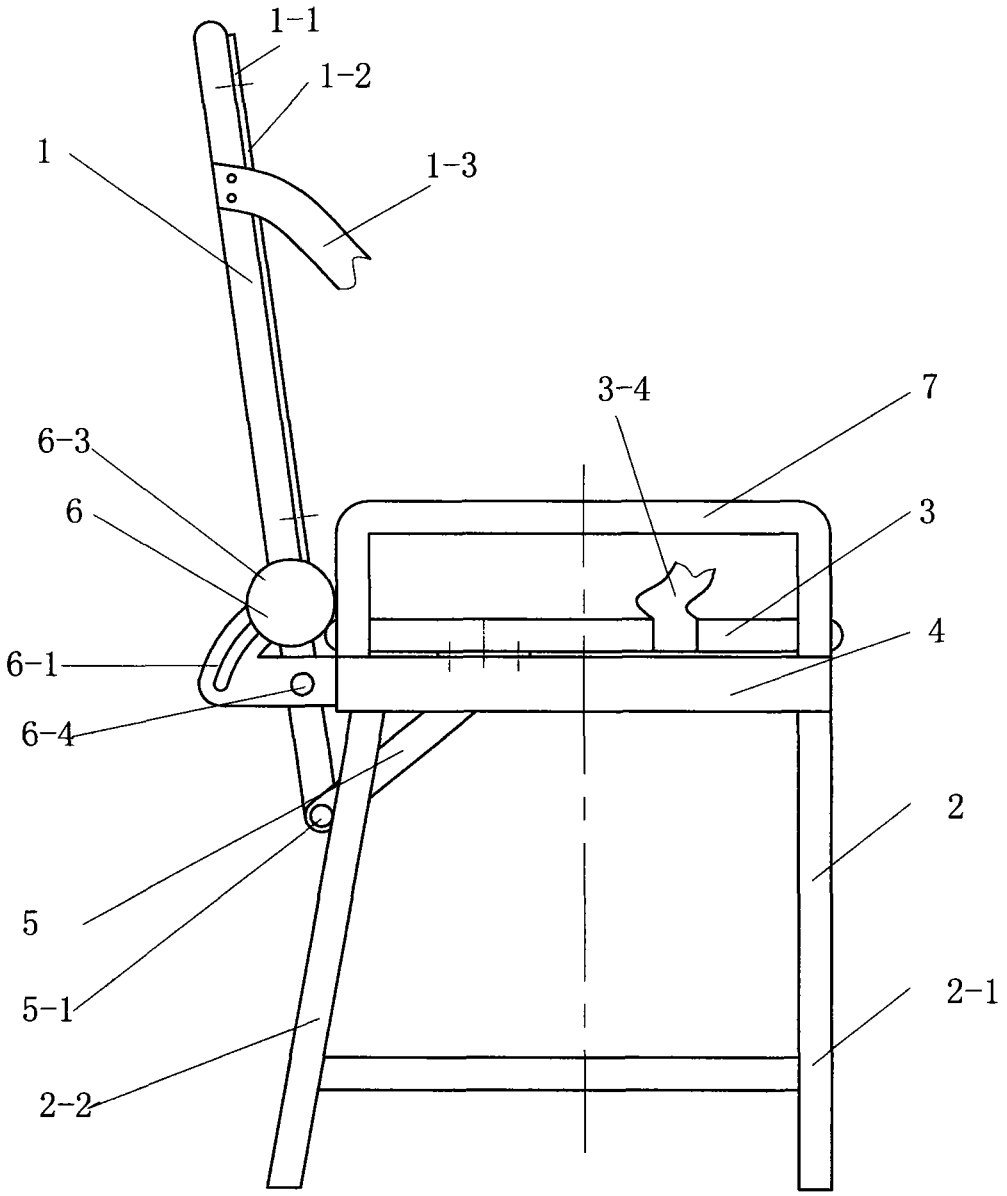

图1

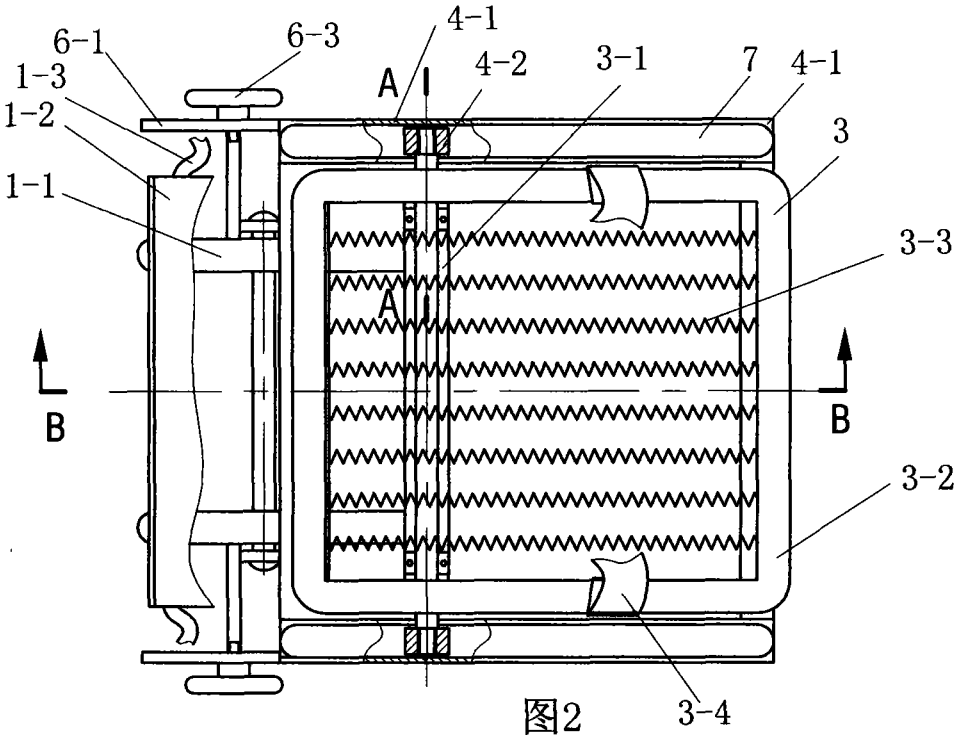

图2

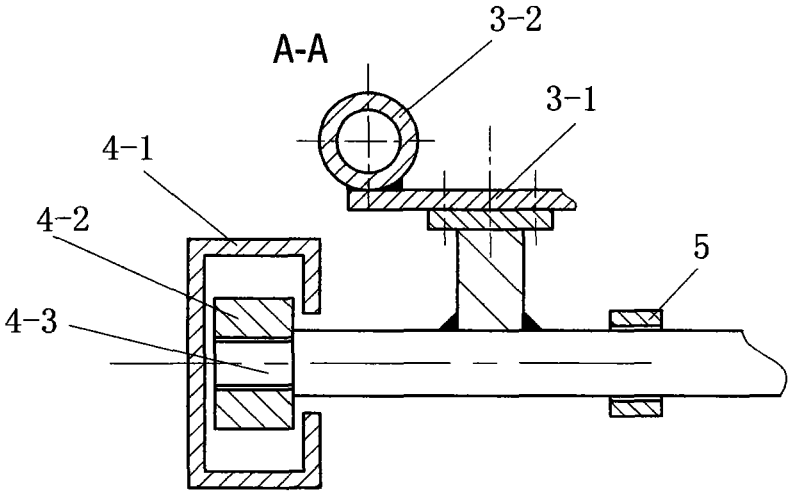

图3

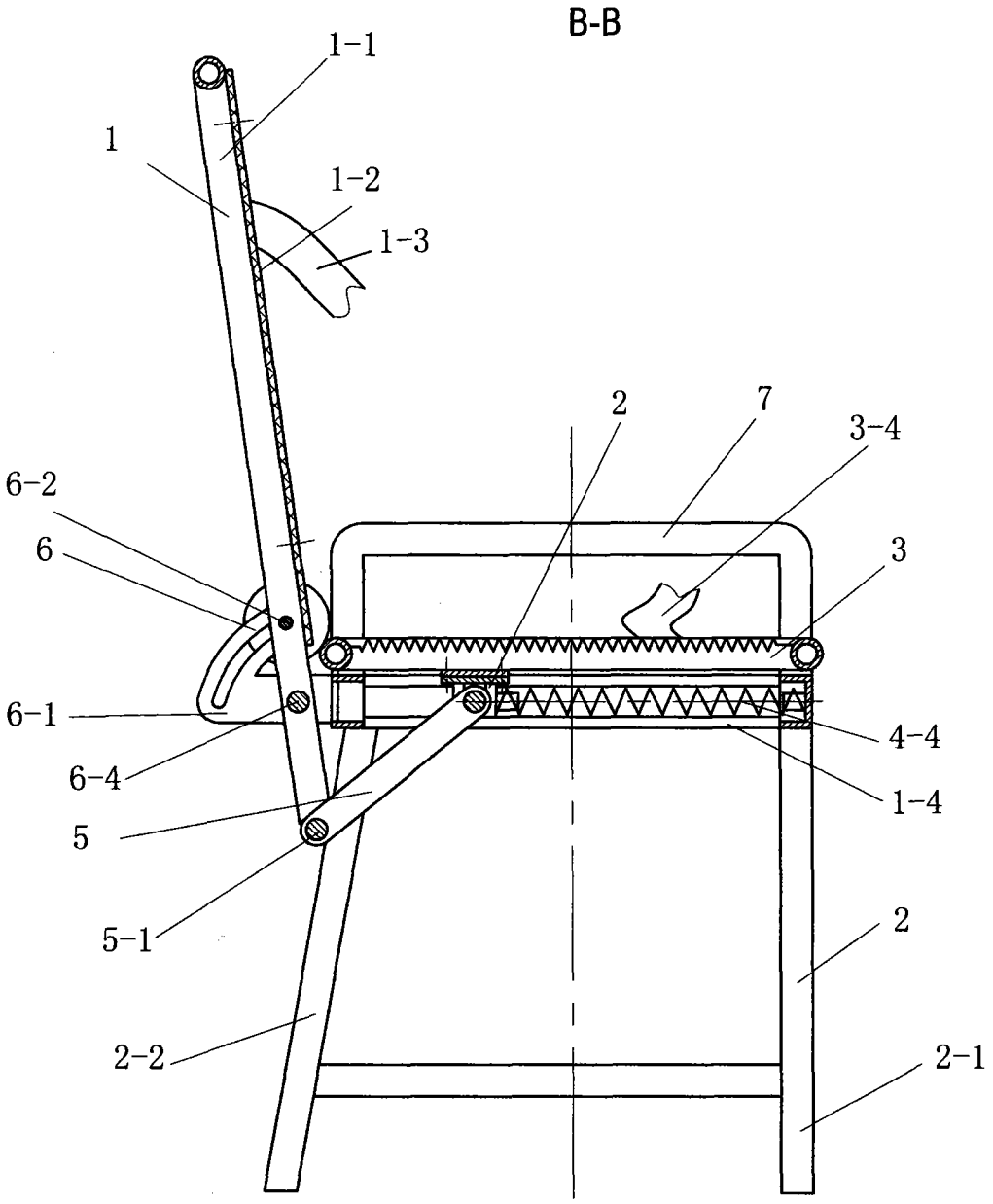

图4

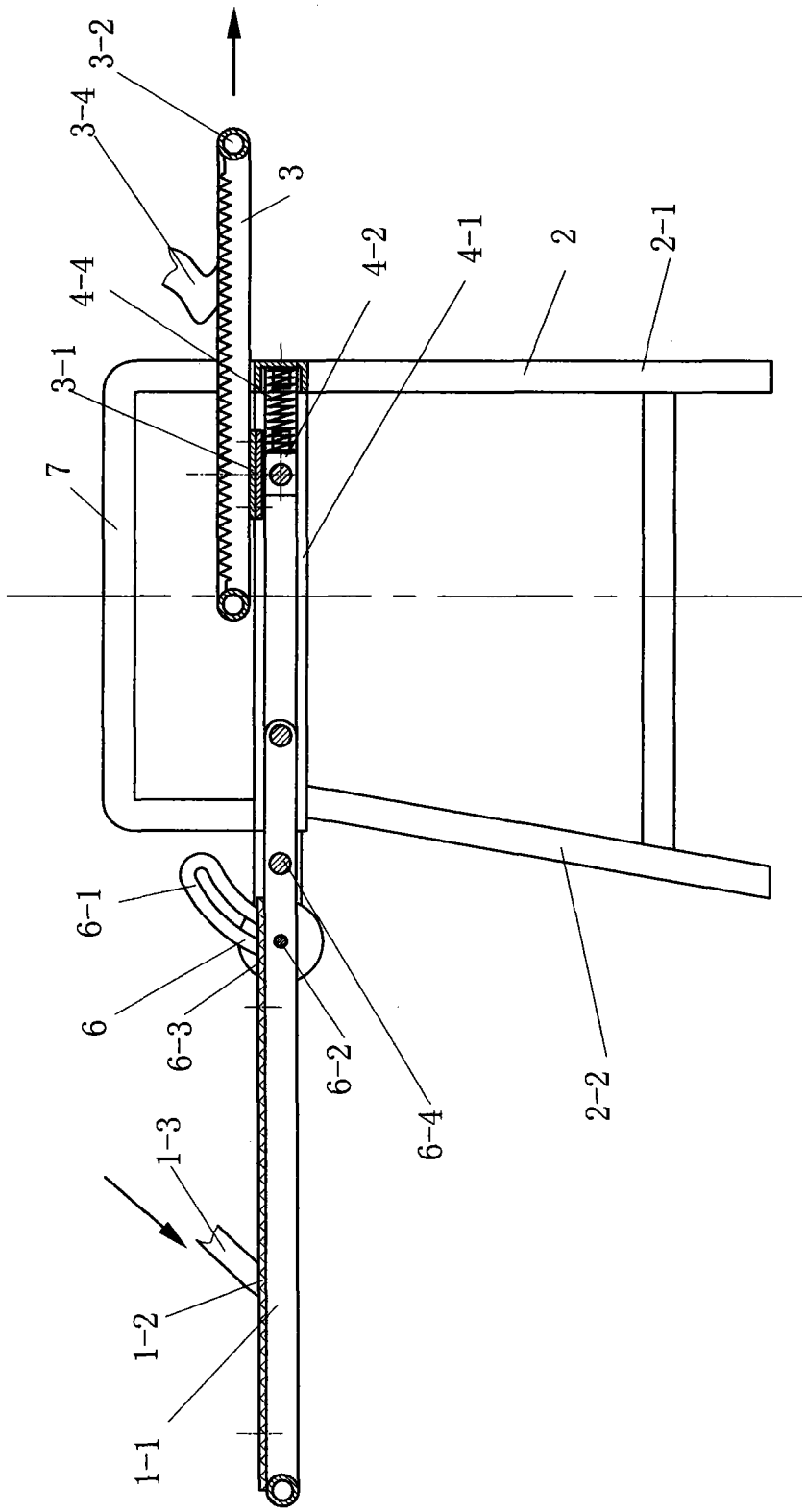

图5