[19] 中华人民共和国国家知识产权局

[51] Int. Cl.
A63B 67/02 (2006.01)

[12] 实用新型专利说明书

专利号 ZL 200920058569.8

[45] 授权公告日 2010 年 3 月 17 日

[11] 授权公告号 CN 201423144Y

[22] 申请日 2009.6.17

[21] 申请号 200920058569.8

[73] 专利权人 钟一鸣

地址 510515 广东省广州市广州市同和街同宝路 10 号广东省电子技术学校

[72] 发明人 钟一鸣

权利要求书 1 页 说明书 3 页 附图 2 页

[54] 实用新型名称

四球洞高尔夫球台

[57] 摘要

本实用新型公开了一种四球洞高尔夫球台，该球台的台面为长方形，台面平整并贴有人造草皮或台面布，球台台面的四周有左岸 5、右岸 6、顶岸 7、底岸 8 所环绕。台面上标有一条中线 9 和一条中分界线 10，中线 9、中分界线 10 分别与顶岸 7、左岸 5 平行，中线 9 和中分界线 10 将台面划分成四个均等的区域，此四个区域内分别开设球洞 1、2、3、4，此四个球洞的周围或标有以其为中心的圆圈 16。顶岸 7 和底岸 8 边沿的台面上标有数量相等并相互对称的若干小圆圈 12，比赛前，每个小圆圈 12 放置一个高尔夫球。采用这种球台比赛，既有台球的特色，又有高尔夫球的韵味，具有对抗性、趣味性、娱乐性。

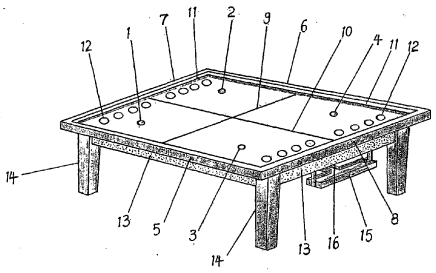

1、一种四球洞高尔夫球台，该球台的台面为长方形，台面平整并贴有人造草皮或台面布，球台台面的四周有左岸、右岸、顶岸、底岸所环绕，球台的高度与现有台球桌的高度相当，其特征在于：球台台面的人造草皮（或台面布）上标有一条中线（9）和一条中分界线（10），中线（9）、中分界线（10）分别与顶岸（7）、左岸（5）平行，中线（9）和中分界线（10）将台面划分成四个均等的区域，此四个区域内分别开设球洞（1、2、3、4），此四个球洞（1、2、3、4）大小相同并相互对称。

2、按照权利要求1所述的四球洞高尔夫球台，其特征在于：所述球洞（1、2、3、4）周围的人造草皮（或台面布）上标有以其为中心的圆圈（17）。

3、按照权利要求1至2中任何一项所述的四球洞高尔夫球台，其特征在于：所述顶岸（7）和底岸（8）边沿的人造草皮（或台面布）上分别标有数量相等并相互对称的若干小圆圈（12），小圆圈（12）与圆圈（17）相隔一定的距离。

4、按照权利要求1至2中任何一项所述的四球洞高尔夫球台，其特征在于：当台面上贴有台面布时，球洞（1、2、3、4）内均安装一节管子，管子的外表面与球洞（1、2、3、4）的内表面相配，管子的上沿低于球洞（1、2、3、4）的洞口边。

5、按照权利要求1至2中任何一项所述的四球洞高尔夫球台，其特征在于：所述球台两头的下方各安装一个装球器（15），装球器（15）与球洞（1、2、3、4）的下口之间安装返球槽，当比赛用球进入球洞（1、2、3、4）时，比赛用球沿着返球槽滚转到装球器（15）内停放。

四球洞高尔夫球台

所属技术领域

本实用新型涉及一种四球洞高尔夫球台。

背景技术

本申请人曾在2007年7月申请一种高尔夫球台（申请号：200710029073.3）。该球台的台面为长方形，台面平整并贴有台面布，球台台面的四周有两条较长的边岸和两条较短的底岸所环绕，球台台面上标有一条平行于底岸并与两条边岸中点相交的中线，中线将台面划分成两个均等的区域，此两个区域内各标有一条平行于中线并与两条边岸相交且相互对称的区域线，两条区域线的中点之间标有一条分界线，或是两条底岸的中点之间有一条分界线，这样，中线的两边各有3个或4个相互对称的区域，每个区域各开设一个球洞。同时，两条底岸边沿的台面上分别标有数量相等且相互对称的若干小圆圈。由于这种球台的台面划分为6个或8个区域，因此，台面的球洞开设6个或8个球洞。这样，在台面有限的情况下，开设6个或8个球洞，会造成球洞之间的距离较短，形成近距离击球，导致打球的挑战性不高。

发明内容

为了克服上述高尔夫球台存在的缺陷，本实用新型提供一种改进型四球洞高尔夫球台。该球台减少了台面球洞的设置，只设置四个球洞，使球洞之间的距离拉长，增加了打球的挑战性。采用这种球台比赛时，以台面上的中线为界线，双方各以中线那边的球洞为击球目标，比赛富有对抗性、娱乐性。

本实用新型解决其技术问题所采用的技术方案是：本实用新型的四球洞高尔夫球台，该球台的台面为长方形，台面平整并贴有人造草皮或台面布，球台台面的四周有左岸、右岸、顶岸、底岸所环绕，球台的高度与现有台球桌的高度相当；球台台面的人造草皮（或台面布）上标有一条中线和一条中分界线，中线、中分界线分别与顶岸、左岸平行，中线和中分界线将台面划分成四个均等的区域，此四个区域内分别开设球洞，此四个球洞大小相同并相互对称。

所述球洞周围的人造草皮（或台面布）上标有以其为中心的圆圈。

所述顶岸和底岸边沿的人造草皮（或台面布）上分别标有数量相等并相互对称的若干小圆圈，小圆圈与圆圈相隔一定的距离。

所述球台两头的下方各安装一个装球器，装球器与球洞的下口之间安装返球槽，当比赛用球进入球洞时，比赛用球沿着返球槽滚转到装球器内停放。

本实用新型的有益效果是：1、采用这种球台比赛，既有台球的特色，又有高尔夫球的韵味，比赛具有对抗性、趣味性、娱乐性。2、该球台的实施，将形成一项有趣的体育项目，丰富人们的文化娱乐生活。

附图说明

下面结合附图和具体实施方式对本实用新型作进一步详细的说明。

图 1 是本实用新型四球洞高尔夫球台第一种实施方式的透视图。

图 2 是本实用新型四球洞高尔夫球台第二种实施方式的俯视图。

图中，1、球洞，2、球洞，3、球洞，4、球洞，5、左岸，6、右岸，7、顶岸、8、底岸，9、中线，10、中分界线，11、橡胶边，12、小圆圈，13、支架，14、桌足，15、装瓶器，16、主返球槽，17、圆圈。

具体实施方式

图 1 示出了本实用新型高尔夫球台的第一种实施方式。如图 1 所示，该球台的台面为长方形，台面平整并贴有草绿色的人造草皮或台面布，球台台面的四周有左岸 5、右岸 6、顶岸 7、底岸 8 所环绕，球台的高度与现有台球桌的高度相当；球台台面的人造草皮（或台面布）上标有一条中线 9 和一条中分界线 10，中线 9、中分界线 10 分别与顶岸 7、左岸 5 平行，中线 9 和中分界线 10 将台面划分成四个均等的区域，此四个区域内分别开设球洞 1、2、3、4，此四个球洞 1、2、3、4 相互对称。

如图 1 所示，顶岸 7 和底岸 8 边沿的人造草皮（或台面布）上分别标有数量相等并相互对称的若干小圆圈 12，小圆圈 12 的作用是：比赛时，每个小圆圈 12 用来放置一个比赛用球。

如图 1 所示，左岸 5、右岸 6、顶岸 7、底岸 8 的内侧边上可镶上橡胶边 11，橡胶边 11 用台面布包装，橡胶边 11 的功能是增加左岸 5、右岸 6、顶岸 7、底岸 8 对高尔夫球的反弹作用。球台的台面由支架 13 支撑，支架 13 由两条底梁（分别位于顶岸 7 和底岸 8 的下方）和两条横梁（分别位于左岸 5 和右岸 6 的下方）构成，支架 13 的两条横梁上安装若干并列的横梁（图中未画出），以增加支架 13 对台面的支撑力。支架 13 的四个角上均安装桌足 14，四条桌足 14 起着稳固支架 13 和支撑整个台面的作用。

如图 1 所示，当台面上贴有台面布时，球洞 1、2、3、4 内均安装一节管子（图中未画出），管子的外表面与球洞 1、2、3、4 的内表面相配。安装管子时，在球洞 1、2、3、4 对应的台面布上开一个口子，然后，将管子慢慢地推进球洞 1、2、3、4 内，此时，管子的外表面与球洞 1、2、3、4 的内表面之间紧紧夹住台面布口子周围的布边，管子的上沿低于球洞 1、2、3、4 的洞口边。当台面上贴有人造草皮时，球洞 1、2、3、4 内用不着安装管子。

如图 1 所示，球台两头顶岸 7、底岸 8 的下方各安装一个装球器 15，底岸 8 这边的装球器 15，它与一条安装在球台下方的主返球槽 16 连通，球洞 3、4 的下口分别有支返球槽（图中无法画出）与主返球槽 16 连通，当比赛用球进入球洞 3 或球洞 4 时，比赛用球沿着支返球槽和主返球槽 16 滚转到装球器 15 内停放。同样，顶岸 7 那边的装瓶器 15，它与球洞 1、2 的下口之间，均安装主返球槽 16 和支返球槽。

图 2 示出了本实用新型高尔夫球台的第二种实施方式，其球台的结构、设置与第一种实施方式完全相同，所不同的是，球洞 1、2、3、4 周围的人造草皮（或台面布）上标有以其为中心的圆圈 17。圆圈 17 的设置，其目的是有意创造“圈内球”、“圈上球”、“圈外球”规则，使比赛富有挑战性、趣味性。比如，“圈内球”规则是：当甲方从球洞 4 所在的区域将高尔夫球推向球洞 2 时，如果球进入球洞 2 的圆圈 17 内，甲方可以有继续打球的机会，规定甲方应将将圆圈 17 内的球推向对方的另一个球洞 1。但是，如果球进入球洞 1 的圆圈 17 内，不能再次获得“圈内球”资格，此时该轮到对方打球了。“圈上球”规则是：当甲方从球洞 4

所在的区域将球推向球洞 2 时，如果球触及圆圈 17 的圆圈线上，就判为“圈上球”。那么，轮到对方打球时，对方不能打甲方较近的球洞 4，而只能打甲方较远的球洞 3。“圈外球”规则是：当甲方从球洞 4 所在的区域将球推向球洞 2 时，如果球停步在球洞 2 的圆圈 17 的外围，并没有触及圆圈线，就判为“圈外球”。那么，轮到对方打球时，对方可以任意打甲方的球洞 4 或球洞 3。

需要指出的是，圆圈 17 与小圆圈 12 应相隔一定的距离，目的使打向球洞 1、2、3、4 的高尔夫球，尽可能较少的接触放置在小圆圈 12 内的高尔夫球。当打向球洞 1、2、3、4 的高尔夫球靠近或接触放置在小圆圈 12 内的高尔夫球时，如果原放在小圆圈 12 内的高尔夫球影响某方打球，应当将此球挪开，打球后才将此球放回原处。

第二种实施方式与第一种实施方式相比，虽然两种实施方式的结构完全相同，但是，第二种实施方式比第一种实施方式具有不同的作用和效果，比如，采用第二种实施方式进行比赛时，能够实行“圈内球”、“圈上球”、“圈外球”规则，使比赛富有挑战性、趣味性。

采用图 1、图 2 所示的四球洞高尔夫球台进行比赛时，应遵循如下比赛规则：

1、摆好高尔夫球。在台面两端排成一行的 8 个小圆圈 12 内，每个小圆圈 12 放置一个高尔夫球。

2、开始比赛时，由先开球的一方使用球杆将小圆圈 12 内的球击向对方最远的球洞，比如，如图 2 所示，甲方在球洞 3、4 这边，乙方在球洞 1、2 那边，由甲方先开球时，甲方如果在球洞 4 区域开球，甲方必须将球击向乙方最远的球洞，即球洞 1。每次从小圆圈 12 内开出的球，双方用来进攻对方的球洞，直到球入洞为止。

3、每局球以累计分数最高的一方为胜者。这种球台采用记分制，比如，球洞 1 区域和球洞 4 区域之间的进球，或是球洞 2 区域和球洞 3 区域之间的进球，均为 3 分；球洞 1 区域和球洞 3 区域之间的进球，或是球洞 2 区域和球洞 4 区域之间的进球，均为 2 分。采用图 2 所示的球台比赛时，如果出现上文所述的“圈内球”情况，甲方或乙方都可以越过中线到对方区域打“圈内球”，那么球洞 1 区域和球洞 2 区域之间的进球，或是球洞 3 和球洞 4 之间的进球，均为 2 分。因此，每局比赛，应根据进球得分规定，累计进球分数，每局球以累计分数最高的一方为胜者。

关于四球洞高尔夫球台的比赛规则这里只作简单介绍，随着该球台的推广与发展，比赛规则将不断完善。

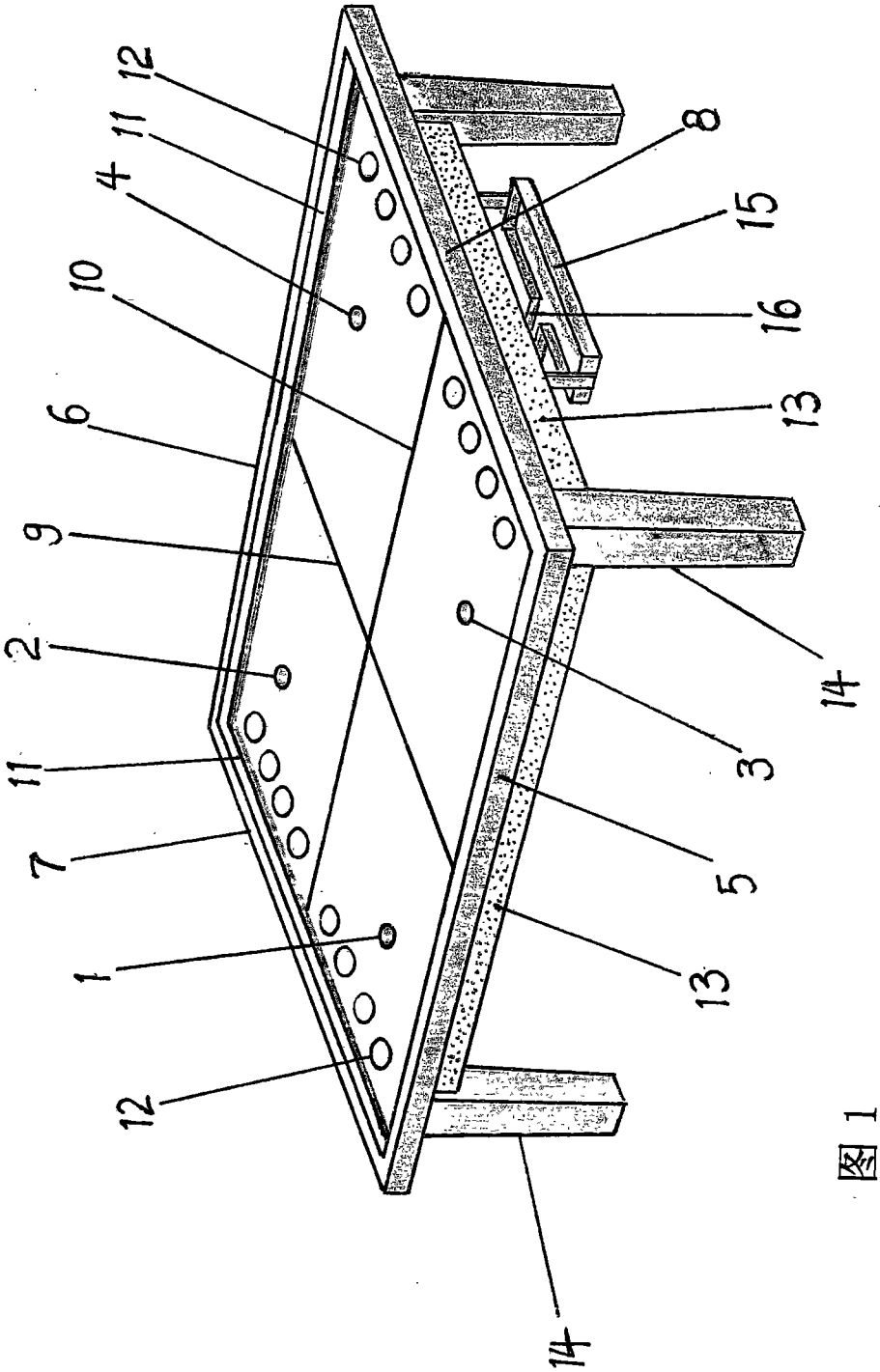

图 1

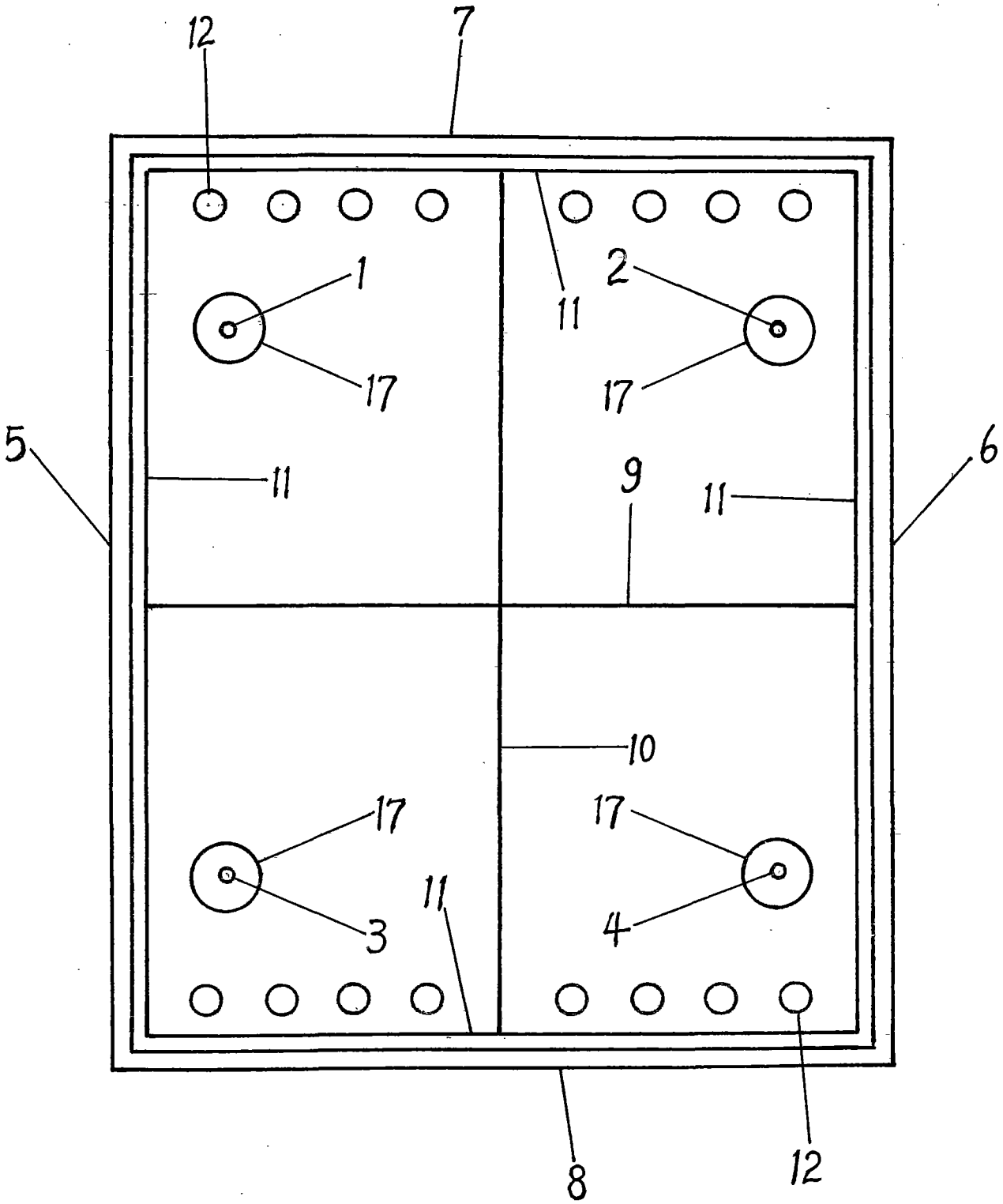

图 2