(19)中华人民共和国国家知识产权局

(12)实用新型专利

(10)授权公告号 CN 215368164 U
(45)授权公告日 2021.12.31

(21)申请号 202120411842.1

(22)申请日 2021.02.25

(73)专利权人 浙江亚厦装饰股份有限公司
地址 312300 浙江省绍兴市上虞章镇工业新区

(72)发明人 丁欣欣 丁泽成 周东珊 王聪聪 薛猛

(74)专利代理机构 浙江千克知识产权代理有限公司 33246
代理人 裴金华

(51)Int.Cl.
E04B 9/00(2006.01)
E04B 9/06(2006.01)
E04B 9/22(2006.01)
E04B 9/04(2006.01)

(ESM)同样的发明创造已同日申请发明专利

权利要求书2页 说明书7页 附图4页

(54)实用新型名称

一种一体拼接式吊顶结构

(57)摘要

本实用新型提供一种一体拼接式吊顶结构，属于吊顶安装技术领域。该一体拼接式吊顶结构包括基层龙骨，饰面板，设置于饰面板上的固定件，连接件。本实用新型中的第二止挡板卡接于凹槽，从而将第一卡接结构和第三卡接结构连接，通过基层龙骨将连接件吊起，第二卡接结构连接于饰面板上的固定件，将嵌缝结构连接于饰面板，实现给饰面板的一端进行拼缝处理，第一基板、第一卡接结构、第二卡接结构、嵌缝结构一体式构件设计，结构稳定，方便生产，安装方便快捷，提高安装效率，还减少板材的损失率，由原来的分别连接于基层龙骨、饰面板一端、饰面板拼缝的三种物料减少到一种物料，节省材料成本，适用于低层高空间的安装。

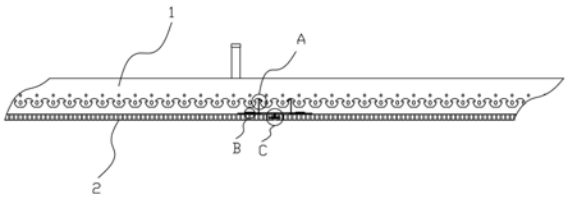

CN 215368164 U

1.一种一体拼接式吊顶结构,其特征在于:包括基层龙骨(1),饰面板(2),设置于饰面板(2)上的固定件,连接件;所述连接件包括第一基板(31),用以连接于基层龙骨(1)的第一卡接结构,用以连接于固定件的第二卡接结构,用以连接于饰面板(2)的嵌缝结构,所述基层龙骨(1)包括龙骨主体,设置于龙骨主体底端的多个第三卡接结构;所述第一卡接结构包括设置于第一基板(31)顶端的第一连接板(32),连接于第一连接板(32)一端的第一止挡板(33),连接于第一止挡板(33)另一端的第二止挡板(34),所述第一连接板(32)、第一止挡板(33)、第二止挡板(34)围成第一卡槽(341),所述第三卡接结构包括卡接主体(11),设置于卡接主体(11)侧端的卡接凸起(12),由相邻两个卡接主体(11)围成的安装槽(13),由卡接凸起(12)和卡接主体(11)围成的凹槽(14);所述第二止挡板(34)在第一止挡板(33)伸入安装槽(13)内时卡接于凹槽(14),所述卡接凸起(12)在第二止挡板(34)卡接于凹槽(14)时卡接于第一卡槽(341)。

2.如权利要求1所述的一种一体拼接式吊顶结构,其特征在于:所述固定件包括固定于饰面板(2)上的第一固定板(22),设置于第一固定板(22)上的第二固定板(23),由第一固定板(22)和第二固定板(23)围成的第一固定槽,所述第二卡接结构包括用以卡接于第一固定槽的第一卡接板(35),所述第一卡接板(35)为分别连接于第一基板(31)的两端的两个;一个所述第一卡接板(35)卡接于位于一个饰面板(2)上的第一固定槽,另一个所述第一卡接板(35)卡接于位于另一个饰面板(2)上的第一固定槽。

3.如权利要求2所述的一种一体拼接式吊顶结构,其特征在于:所述嵌缝结构包括设置于第一基板(31)底端的第二连接板(36),设置于第二连接板(36)底端的第一支撑板(37),由第一基板(31)、第二连接板(36)、第一支撑板(37)围成的第一嵌缝槽(361),所述第一嵌缝槽(361)为两个,所述饰面板(2)包括第二基板(21),分别设置于第二基板(21)两端的第四卡接结构,所述第四卡接结构包括设置于第二基板(21)第一端的第一安装板(24),设置于第二基板(21)第二端的第二安装板(26),由第一安装板(24)、第二基板(21)、第二安装板(26)围成的第二嵌缝槽(25);一个饰面板(2)的第一安装板(24)在一个第一卡接板(35)卡接于一个第一固定槽时卡接于一个第一嵌缝槽(361),另一个饰面板(2)的第一安装板(24)在另一个第一卡接板(35)卡接于另一个第一固定槽时卡接于另一个第一嵌缝槽(361),所述第一支撑板(37)一端在一个饰面板(2)的第一安装板(24)卡接于一个第一嵌缝槽(361)时卡接于一个饰面板(2)的第二嵌缝槽(25),所述第一支撑板(37)另一端在另一个饰面板(2)的第一安装板(24)卡接于另一个第一嵌缝槽(361)时卡接于另一个饰面板(2)的第二嵌缝槽(25)。

4.如权利要求1或2所述的一种一体拼接式吊顶结构,其特征在于:所述第二止挡板(34)朝着远离第一止挡板(33)的方向倾斜设置,所述第二止挡板(34)和第一止挡板(33)之间的夹角为钝角,所述卡接凸起(12)朝着靠近卡接主体(11)的方向倾斜设置。

5.如权利要求4所述的一种一体拼接式吊顶结构,其特征在于:所述第二止挡板(34)在第一连接板(32)的投影长度为第一连接板(32)的长度的1/5~1/4,所述卡接主体(11)在卡接凸起(12)卡接于第一卡槽(341)时卡接主体(11)底端和第一基板(31)之间的长度为第一连接板(32)的长度的1/3~1/2。

6.如权利要求1或2所述的一种一体拼接式吊顶结构,其特征在于:所述第一卡接结构为关于第一基板(31)中心线对称设置的两个,多个第三卡接结构平行设置,所述连接件的

两个第一卡接结构之间间隔设置两个第三卡接结构。

7.如权利要求3所述的一种一体拼接式吊顶结构，其特征在于：所述第二连接板(36)中心线、第一基板(31)中心线、第一支撑板(37)中心线重合。

8.如权利要求7所述的一种一体拼接式吊顶结构，其特征在于：所述第一支撑板(37)卡接于第二嵌缝槽(25)时第一支撑板(37)端部和第二嵌缝槽(25)端部之间形成工艺缝。

9.如权利要求4所述的一种一体拼接式吊顶结构，其特征在于：所述第一止挡板(33)平行于第一基板(31)，所述第一连接板(32)垂直于第一基板(31)。

10.如权利要求2所述的一种一体拼接式吊顶结构，其特征在于：还可以包括设置于第二固定板(23)上的第一固定孔，第一紧固结构，所述第一紧固结构一端穿过第一固定孔并固定于第一卡接板(35)。

一种一体拼接式吊顶结构

技术领域

[0001] 本实用新型涉及吊顶安装技术领域，具体涉及一种一体拼接式吊顶结构。

背景技术

[0002] 在现有的装修设计中，为了美观，通常都需要用到天花吊顶，现有的天花吊顶安装一般需要许多轻质钢制成的龙骨，安装成本较高，吊顶安装时需要先将通过主龙骨和三角龙骨进行安装，相对复杂，费时费力，对工人技术的要求较高，对于铝蜂窝板安装不适用，如用传统的轻钢龙骨，需要对铝蜂窝板装框后方能安装。随着建筑装饰领域的工厂化生产与模块化安装的推进，目前的装配式吊顶技术已经逐渐成熟，目前装配式吊顶存在耐久年限不足，板材质量较重，导致安装复杂以及安装后板面不平整、安装效率低、拆卸复杂等问题；影响整体吊顶的美观度、成本及安全。

[0003] 中国专利CN210177784U、公开日2020-03-24公开了一种装配式可调大块板吊顶，包括顶部饰面板和龙骨连接构架，龙骨连接构架由调节螺杆、主龙骨挂钩、主龙骨、龙骨连接扣件、基层龙骨和板材扣条构成，调节螺杆顶端设置有穿入房屋顶壁内部的膨胀螺母，调节螺杆下端伸入主龙骨挂钩上表面的圆形孔中，位于圆形孔上下侧的调节螺杆上螺接有一对调节螺母，位于同一方向上的多个主龙骨挂钩的槽内安装有主龙骨；本实用新型通过调节螺杆和调节螺母的作用可对整个吊顶进行高度上的调节，同时通过龙骨连接件的作用能够对基层龙骨进行横向和竖向的调节，使得适用于各种吊顶设计，顶部饰面板为预制加工件，现场直接安装，工作量少、安装效率高。上述专利中的装配式吊顶存在耐久年限不足，板材质量较重，导致安装复杂以及安装后板面不平整、安装效率低、拆卸复杂等问题；影响整体吊顶的美观度、成本及安全。

实用新型内容

[0004] 本实用新型的目的在于，针对上述现有技术的不足，提出一种一体拼接式吊顶结构。

[0005] 本实用新型提出一种一体拼接式吊顶结构，包括基层龙骨，饰面板，设置于饰面板上的固定件，连接件；所述连接件包括第一基板，用以连接于基层龙骨的第一卡接结构，用以连接于固定件的第二卡接结构，用以连接于饰面板的嵌缝结构，所述基层龙骨包括龙骨主体，设置于龙骨主体底端的多个第三卡接结构；所述第一卡接结构包括设置于第一基板顶端的第一连接板，连接于第一连接板一端的第一止挡板，连接于第一止挡板另一端的第二止挡板，所述第一连接板、第一止挡板、第二止挡板围成第一卡槽，所述第三卡接结构包括卡接主体，设置于卡接主体侧端的卡接凸起，由相邻两个卡接主体围成的安装槽，由卡接凸起和卡接主体围成的凹槽；所述第二止挡板在第一止挡板伸入安装槽内时卡接于凹槽，所述卡接凸起在第二止挡板卡接于凹槽时卡接于第一卡槽。

[0006] 进一步地，所述固定件包括固定于饰面板上的第一固定板，设置于第一固定板上的第二固定板，由第一固定板和第二固定板围成的第一固定槽，所述第二卡接结构包括用

以卡接于第一固定槽的第一卡接板，所述第一卡接板为分别连接于第一基板的两端的两个；一个所述第一卡接板卡接于位于一个饰面板上的第一固定槽，另一个所述第一卡接板卡接于位于另一个饰面板上的第一固定槽。

[0007] 进一步地，所述嵌缝结构包括设置于第一基板底端的第二连接板，设置于第二连接板底端的第一支撑板，由第一基板、第二连接板、第一支撑板围成的第一嵌缝槽，所述第一嵌缝槽为两个，所述饰面板包括第二基板，分别设置于第二基板两端的第四卡接结构，所述第四卡接结构包括设置于第二基板第一端的第一安装板，设置于第二基板第二端的第二安装板，由第一安装板、第二基板、第二安装板围成的第二嵌缝槽；一个饰面板的第一安装板在一个第一卡接板卡接于一个第一固定槽时卡接于一个第一嵌缝槽，另一个饰面板的第一安装板在另一个第一卡接板卡接于另一个第一固定槽时卡接于另一个第一嵌缝槽，所述第一支撑板一端在一个饰面板的第一安装板卡接于一个第一嵌缝槽时卡接于一个饰面板的第二嵌缝槽，所述第一支撑板另一端在另一个饰面板的第一安装板卡接于另一个第一嵌缝槽时卡接于另一个饰面板的第二嵌缝槽。

[0008] 进一步地，所述第二止挡板朝着远离第一止挡板的方向倾斜设置，所述第二止挡板和第一止挡板之间的夹角为钝角，所述卡接凸起朝着靠近卡接主体的方向倾斜设置。

[0009] 进一步地，所述第二止挡板在第一连接板的投影长度为第一连接板的长度的1/5~1/4，所述卡接主体在卡接凸起卡接于第一卡槽时卡接主体底端和第一基板之间的长度为第一连接板的长度的1/3~1/2。

[0010] 进一步地，所述第一卡接结构为关于第一基板中心线对称设置的两个，多个第三卡接结构平行设置，所述连接件的两个第一卡接结构之间间隔设置两个第三卡接结构。

[0011] 进一步地，所述第二连接板中心线、第一基板中心线、第一支撑板中心线重合。

[0012] 进一步地，所述第一支撑板卡接于第二嵌缝槽时第一支撑板端部和第二嵌缝槽端部之间形成工艺缝。

[0013] 进一步地，所述第一止挡板平行于第一基板，所述第一连接板垂直于第一基板。

[0014] 进一步地，还可以包括设置于第二固定板上的第一固定孔，第一紧固结构，所述第一紧固结构一端穿过第一固定孔并固定于第一卡接板。

[0015] 本实用新型的一种一体拼接式吊顶结构有以下有益效果：

[0016] 1、第一止挡板伸入安装槽内时第二止挡板卡接于凹槽，从而将第一卡接结构和第三卡接结构连接，通过基层龙骨将连接件吊起，第二卡接结构连接于饰面板上的固定件，同时将嵌缝结构连接于饰面板，实现给饰面板的一端进行拼缝处理，第一基板、第一卡接结构、第二卡接结构、嵌缝结构一体式构件设计，结构稳定，方便生产，安装方便快捷，提高安装效率，还可以减少板材的损失率，由原来的分别连接于基层龙骨、饰面板一端、饰面板拼缝的三种物料减少到一种物料，大大节省材料成本，占用空间层高较少，适用于低层高空间的安装；

[0017] 2、饰面板进行预先加工处理，可实现与连接件的形成卡入连接，一个第一卡接板卡接于位于一个饰面板上的第一固定槽，另一个第一卡接板卡接于位于另一个饰面板上的第一固定槽，从而可以通过第二卡接结构分别将相邻两个饰面板紧固连接，第一卡接板和第一固定槽形成卡插关系，使得饰面板可以直接卡入，实现快速安装，提高安装效率，节省人工成本，便于拆卸，拆卸动作大大减少，只需要一个拆卸动作即可更换饰面板；

[0018] 3、一个饰面板的第一安装板在一个第一卡接板卡接于一个第一固定槽时卡接于连接件的一个第一嵌缝槽，另一个饰面板的第一安装板在另一个第一卡接板卡接于另一个第一固定槽时卡接于连接件的另一个第一嵌缝槽，第一支撑板一端在一个饰面板的第一安装板卡接于一个第一嵌缝槽时卡接于一个饰面板的第二嵌缝槽，第一支撑板另一端在另一个饰面板的第一安装板卡接于另一个第一嵌缝槽时卡接于另一个饰面板的第二嵌缝槽，实现将饰面板的第一安装板卡接于连接件的第一嵌缝槽和连接件的第一支撑板卡接于饰面板的第二嵌缝槽，既可以通过嵌缝结构实现对饰面板进行拼装，又可以对嵌缝结构进行支撑，提高嵌缝结构分别和相邻两个嵌缝结构连接的稳固性，嵌缝结构分别对相邻两个饰面板起到良好的饰面板拼装作用，控制饰面板高低差及宽窄缝隙差，提高吊顶平整度；

[0019] 4、第二止挡板朝着远离第一止挡板的方向倾斜设置，便于在第一止挡板伸入安装槽内时卡接凸起卡接于第一卡槽，卡接凸起朝着靠近卡接主体的方向倾斜设置，提高第二止挡板和凹槽连接的稳固性，进而提高基层龙骨和连接件连接的稳固性；

[0020] 5、第二止挡板在第一连接板的投影长度为第一连接板的长度的1/5~1/4，便于将第二止挡板卡接于凹槽，卡接主体在卡接凸起卡接于第一卡槽时卡接主体底端和第一基板之间的长度为第一连接板的长度的1/3~1/2，避免在卡接凸起卡接于第一卡槽时卡接主体过长而挤压第一基板，给第一基板造成损坏，安装便捷；

[0021] 6、在第二嵌缝槽内可以留出2.5mm工艺缝，提高饰面板拼接容错率，提高整体美观程度，在安装过程中，左右位置可调节，提高安装中容错率。

附图说明

[0022] 并入到说明书中并且构成说明书的一部分的附图示出了本实用新型的实施例，并且与描述一起用于解释本实用新型的原理。在这些附图中，类似的附图标记用于表示类似的要素。下面描述中的附图是本实用新型的一些实施例，而不是全部实施例。对于本领域普通技术人员来讲，在不付出创造性劳动的前提下，可以根据这些附图获得其他的附图。

[0023] 图1为本实用新型实施例的一种一体拼接式吊顶结构的部分结构示意图；

[0024] 图2为本实用新型实施例的一种一体拼接式吊顶结构中的图A处放大图；

[0025] 图3为本实用新型实施例的一种一体拼接式吊顶结构中的图B处放大图；

[0026] 图4为本实用新型实施例的一种一体拼接式吊顶结构中的图C处放大图；

[0027] 图5为本实用新型实施例的一种一体拼接式吊顶结构中的连接件的结构示意图；

[0028] 图6为本实用新型实施例的一种一体拼接式吊顶结构中的连接件的侧视图；

[0029] 图7为本实用新型实施例的一种一体拼接式吊顶结构中的固定件的结构示意图。

[0030] 图中：1-基层龙骨，11-卡接主体，12-卡接凸起，13-安装槽，14-凹槽，2-饰面板，21-第二基板，22-第一固定板，23-第二固定板，24-第一安装板，25-第二嵌缝槽，26-第二安装板，31-第一基板，32-第一连接板，33-第一止挡板，34-第二止挡板，341-第一卡槽，35-第一卡接板，36-第二连接板，361-第一嵌缝槽，37-第一支撑板。

具体实施方式

[0031] 为使本实用新型实施例的目的、技术方案和优点更加清楚，下面将结合本实用新型实施例中的附图，对本实用新型实施例中的技术方案进行清楚、完整地描述，显然，所描

述的实施例是本实用新型一部分实施例，而不是全部的实施例。基于本实用新型中的实施例，本领域普通技术人员在没有做出创造性劳动前提下所获得的所有其他实施例，都属于本实用新型保护的范围。需要说明的是，在不冲突的情况下，本申请中的实施例及实施例中的特征可以相互任意组合。

[0032] 请参阅图1至图7。本实用新型实施例的一种一体拼接式吊顶结构，包括基层龙骨1，饰面板2，设置于饰面板2上的固定件，连接件；连接件包括第一基板31，用以连接于基层龙骨1的第一卡接结构，用以连接于固定件的第二卡接结构，用以连接于饰面板2的嵌缝结构，基层龙骨1包括龙骨主体，设置于龙骨主体底端的多个第三卡接结构；第一卡接结构包括设置于第一基板31顶端的第一连接板32，连接于第二连接板36一端的第一止挡板33，连接于第一止挡板33另一端的第二止挡板34，第一连接板32、第一止挡板33、第二止挡板34围成第一卡槽341，第三卡接结构包括卡接主体11，设置于卡接主体11侧端的卡接凸起12，由相邻两个卡接主体11围成的安装槽13，由卡接凸起12和卡接主体11围成的凹槽14；第二止挡板34在第一止挡板33伸入安装槽13内时卡接于凹槽14，卡接凸起12在第二止挡板34卡接于凹槽14时卡接于第一卡槽341。

[0033] 此处，第一止挡板33伸入安装槽13内时第二止挡板34卡接于凹槽14，从而将第一卡接结构和第三卡接结构连接，通过基层龙骨1将连接件吊起，第二卡接结构连接于饰面板2上的固定件，同时将嵌缝结构连接于饰面板2，实现给饰面板2的一端进行拼缝处理，第一基板31、第一卡接结构、第二卡接结构、嵌缝结构一体式构件设计，结构稳定，方便生产，安装方便快捷，提高安装效率，还可以减少板材的损失率，由原来的分别连接于基层龙骨1、饰面板2一端、饰面板2拼缝的三种物料减少到一种物料，大大节省材料成本，占用空间层高较少，适用于低层高空间的安装。

[0034] 基层龙骨1还包括用以将龙骨主体吊起的顶挂。第一卡接结构、第二卡接结构均可以为铝合金卡接结构，嵌缝结构可以为铝合金嵌缝结构，满足防火等级要求。

[0035] 固定件可以包括固定于饰面板2上的第一固定板22，设置于第一固定板22上的第二固定板23，由第一固定板22和第二固定板23围成的第一固定槽，第二卡接结构包括用以卡接于第一固定槽的第一卡接板35，第一卡接板35为分别连接于第一基板31的两端的两个；一个第一卡接板35卡接于位于一个饰面板2上的第一固定槽，另一个第一卡接板35卡接于位于另一个饰面板2上的第一固定槽。饰面板2进行预先加工处理，可实现与连接件的形成卡入连接，一个第一卡接板35卡接于位于一个饰面板2上的第一固定槽，另一个第一卡接板35卡接于位于另一个饰面板2上的第一固定槽，从而可以通过第二卡接结构分别将相邻两个饰面板2紧固连接，第一卡接板35和第一固定槽形成卡插关系，使得饰面板2可以直接卡入，实现快速安装，提高安装效率，节省人工成本，便于拆卸，拆卸动作大大减少，只需要一个拆卸动作即可更换饰面板2，便于更换单块损坏板材，降低拆卸成本。

[0036] 嵌缝结构可以包括设置于第一基板31底端的第二连接板36，设置于第二连接板36底端的第一支撑板37，由第一基板31、第二连接板36、第一支撑板37围成的第一嵌缝槽361，第一嵌缝槽361为两个，饰面板2包括第二基板21，分别设置于第二基板21两端的第四卡接结构，第四卡接结构包括设置于第二基板21第一端的第一安装板24，设置于第二基板21第二端的第二安装板26，由第一安装板24、第二基板21、第二安装板26围成的第二嵌缝槽25；一个饰面板2的第一安装板24在一个第一卡接板35卡接于一个第一固定槽时卡接于一个第

一嵌缝槽361，另一个饰面板2的第一安装板24在另一个第一卡接板35卡接于另一个第一固定槽时卡接于另一个第一嵌缝槽361，第一支撑板37一端在一个饰面板2的第一安装板24卡接于一个第一嵌缝槽361时卡接于一个饰面板2的第二嵌缝槽25，第一支撑板37另一端在另一个饰面板2的第一安装板24卡接于另一个第一嵌缝槽361时卡接于另一个饰面板2的第二嵌缝槽25。一个饰面板2的第一安装板24在一个第一卡接板35卡接于一个第一固定槽时卡接于连接件的一个第一嵌缝槽361，另一个饰面板2的第一安装板24在另一个第一卡接板35卡接于另一个第一固定槽时卡接于连接件的另一个第一嵌缝槽361，第一支撑板37一端在一个饰面板2的第一安装板24卡接于一个第一嵌缝槽361时卡接于一个饰面板2的第二嵌缝槽25，第一支撑板37另一端在另一个饰面板2的第一安装板24卡接于另一个第一嵌缝槽361时卡接于另一个饰面板2的第二嵌缝槽25，实现将饰面板2的第一安装板24卡接于连接件的第一嵌缝槽361和连接件的第一支撑板37卡接于饰面板2的第二嵌缝槽25，既可以通过嵌缝结构实现对饰面板2进行拼装，又可以对嵌缝结构进行支撑，提高嵌缝结构分别和相邻两个嵌缝结构连接的稳固性，嵌缝结构分别对相邻两个饰面板2起到良好的饰面板2拼装作用，控制饰面板2高低差及宽窄缝隙差，提高吊顶平整度。

[0037] 第二止挡板34可以朝着远离第一止挡板33的方向倾斜设置，第二止挡板34和第一止挡板33之间的夹角为钝角，第二止挡板34和第一止挡板33之间的夹角可以为120度~145度，卡接凸起12朝着靠近卡接主体11的方向倾斜设置。第二止挡板34朝着远离第一止挡板33的方向倾斜设置，便于在第一止挡板33伸入安装槽13内时卡接凸起12卡接于第一卡槽341，卡接凸起12朝着靠近卡接主体11的方向倾斜设置，提高第二止挡板34和凹槽14连接的稳固性，进而提高基层龙骨1和连接件连接的稳固性。

[0038] 第二止挡板34在第一连接板32的投影长度可以为第一连接板32的长度的1/5~1/4，卡接主体11在卡接凸起12卡接于第一卡槽341时卡接主体11底端和第一基板31之间的长度为第一连接板32的长度的1/3~1/2。第二止挡板34在第一连接板32的投影长度为第一连接板32的长度的1/5~1/4，便于将第二止挡板34卡接于凹槽14，既可以通过第二止挡板34防止卡接凸起12从第一卡槽341内滑出，又可以节省材料，卡接主体11在卡接凸起12卡接于第一卡槽341时卡接主体11底端和第一基板31之间的长度为第一连接板32的长度的1/3~1/2，避免在卡接凸起12卡接于第一卡槽341时卡接主体11过长而挤压第一基板31，给第一基板31造成损坏，安装便捷。

[0039] 第一卡接结构可以为关于第一基板31中心线对称设置的两个，多个第三卡接结构平行设置，连接件的两个第一卡接结构之间间隔设置两个第三卡接结构，两个第一卡接结构分别卡接于两个第三卡接结构，提高基层龙骨1和连接件连接的稳固性，连接件的两个第一卡接结构之间间隔设置两个第三卡接结构，则可以通过间隔设置的两个第三卡接结构提高基层龙骨1的强度，进而提高基层龙骨1和连接件的稳固性。

[0040] 第二连接板36中心线、第一基板31中心线、第一支撑板37中心线可以重合，方便生产，第一嵌缝槽361为关于第一支撑板37中心线对称设置的两个，相邻两个饰面板2中的一个饰面板2一侧端卡接于一个第一嵌缝槽361，相邻两个饰面板2中的另一个饰面板2的一侧端卡接于另一个第一嵌缝槽361。

[0041] 第一支撑板37卡接于第二嵌缝槽25时第一支撑板37端部可以和第二嵌缝槽25端部之间形成工艺缝。在第二嵌缝槽25内可以留出2.5㎜工艺缝，提高饰面板2拼接容错率，提

高整体美观程度，在安装过程中，左右位置可调节，提高安装中容错率。

[0042] 第一止挡板33可以平行于第一基板31，第一连接板32垂直于第一基板31，方便生产。

[0043] 第一基板31可以为矩形体基板，第一支撑板37可以为矩形体支撑板，第一连接板32、第二连接板36均可以为矩形体连接板，第一止挡板33可以为矩形体止挡板。

[0044] 第一连接板32可以焊接于第一基板31，第一支撑板37可以焊接于第二连接板36，第一止挡板33可以焊接于第一连接板32，第二止挡板34可以焊接于第一止挡板33，第一固定板22可以焊接于饰面板2，第二固定板23可以焊接于第一固定板22。

[0045] 饰面板2可以为铝蜂窝板。第一固定板22平行于第一基板31，分别在第一固定板22底部一端部和另一端部涂覆胶水，使得将第一固定板22粘接于饰面板2，粘接牢固，稳定结构，安装方便快捷，实现可拆卸设计。还可以包括设置于第二固定板23上的第一固定孔，第一紧固结构，第一紧固结构一端穿过第一固定孔并固定于第一卡接板35，第一固定槽与第一卡接板35形成精准卡接，第一固定孔可以为圆孔，第一紧固结构可以螺钉或者螺丝，将第二固定板23和第一卡接板35固定牢固，防止连接件和固定件发生移位。

[0046] 一种一体拼接式吊顶结构的吊顶安装方法，包括如下步骤：

[0047] S1：将第一止挡板33伸入安装槽13内并将第二止挡板34卡接于凹槽14，将卡接凸起12卡接于第一卡槽341；

[0048] S2：将一个第一卡接板35卡接于位于第一饰面板上的第一固定槽，将第一饰面板的第一安装板24卡接于一个第一嵌缝槽361，将第一支撑板37一端卡接于第一饰面板的第二嵌缝槽25；

[0049] S3：将另一个第一卡接板35卡接于位于第二饰面板上的第一固定槽，将第二饰面板的第一安装板24卡接于另一个第一嵌缝槽361，将第一支撑板37另一端卡接于第二饰面板的第二嵌缝槽25。

[0050] 首先准备物料，在墙面上目标位置绘制弹线，将顶挂固定于基层龙骨1顶端，然后将第一止挡板33伸入安装槽13内将第二止挡板34卡接于凹槽14，同时将卡接凸起12卡接于第一卡槽341，实现将基层龙骨1和连接件顶端紧固连接，接着分别将两个固定件粘接于两个饰面板2上，将一个饰面板2朝着靠近连接件一端的方向运动，使得连接件的一个第一卡接板35卡接于位于一个饰面板2上的第一固定槽，将第一饰面板的第一安装板24卡接于连接件的一个第一嵌缝槽361，将连接件的第一支撑板37一端卡接于第一饰面板的第二嵌缝槽25，从而实现将第一饰面板和连接件一端紧固连接，最后将第二饰面板朝着靠近连接件另一端的方向运动，使得连接件的另一个第一卡接板35卡接于位于第二饰面板上的第一固定槽，将第二饰面板的第一安装板24卡接于连接件上的另一个第一嵌缝槽361，将连接件的第一支撑板37另一端卡接于第二饰面板的第二嵌缝槽25，从而实现将第二饰面板和连接件另一端紧固连接，从而分别实现对相邻两个饰面板2的拼装作用，控制饰面板2高低差及宽窄缝隙差，提高吊顶平整度。

[0051] 第一基板31、第一卡接结构、第二卡接结构、嵌缝结构一体式构件设计，结构稳定，方便生产，安装方便快捷，提高整体吊顶的安装效率，且方便拆卸，提高吊顶整体的美观度及安全；单块上吊顶，减少了踩踏过程，减少板材的损失率，大大节省材料成本，适用范围广，结构设计新颖；连接件和固定件、连接件和基层龙骨1、连接件和饰面板2均为卡插式，安

装方便快捷;提高安装效率,还可减少板材的损失率,大大节省材料成本;饰面板2预先进行加工处理,在饰面板2上安装固定件,可实现与连接件的形成卡入连接,通用性大大提高,由原来的分别连接于基层龙骨1、饰面板2一端、饰面板2拼缝的三种物料减少到一种物料,大大节省材料成本,适用于低层高空间的安装。

[0052] 上面描述的内容可以单独地或者以各种方式组合起来实施,而这些变型方式都在本实用新型的保护范围之内。

[0053] 需要说明的是,在本申请的描述中,需要说明的是,指示的方位或位置关系的术语“上端”、“下端”、“底端”为基于附图所示的方位或位置关系,或者是该申请产品使用时惯常摆放的方位或位置关系,仅是为了便于描述本申请和简化描述,而不是指示或暗示所指的装置必须具有特定的方位、以特定的方位构造和操作,因此不能理解为对本申请的限制。而且,术语“包括”、“包含”或者其任何其他变体意在涵盖非排他性的包含,从而使得包含一系列要素的过程、方法、物品或者设备不仅包括那些要素,而且还包括没有明确列出的其他要素,或者是还包括为这种过程、方法、物品或者设备所固有的要素。在没有更多限制的情况下,由语句“包括一个…”限定的要素,并不排除在包括所述要素的过程、方法、物品或者设备中还存在另外的相同要素。

[0054] 最后应说明的是:以上实施例仅用以说明本实用新型的技术方案,而非对其限制。尽管参照前述实施例对本实用新型进行了详细的说明,本领域的普通技术人员应当理解:其依然可以对前述各实施例所记载的技术方案进行修改,或者对其中部分技术特征进行等同替换;而这些修改或者替换,并不使相应技术方案的本质脱离本实用新型各实施例技术方案的精神和范围。

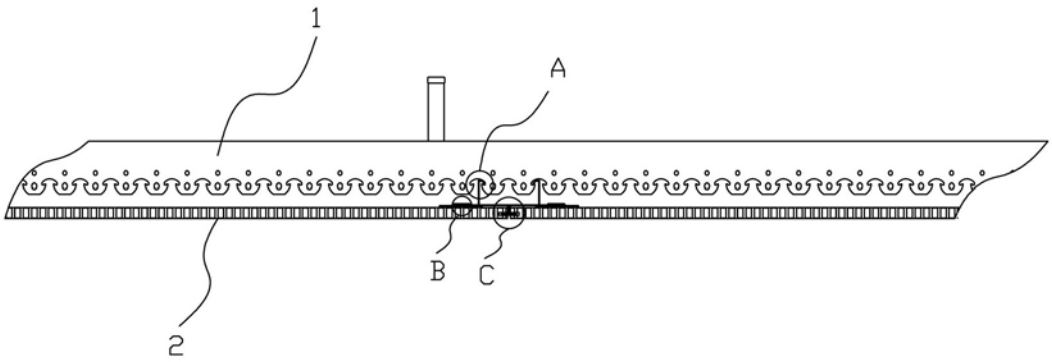

图 1

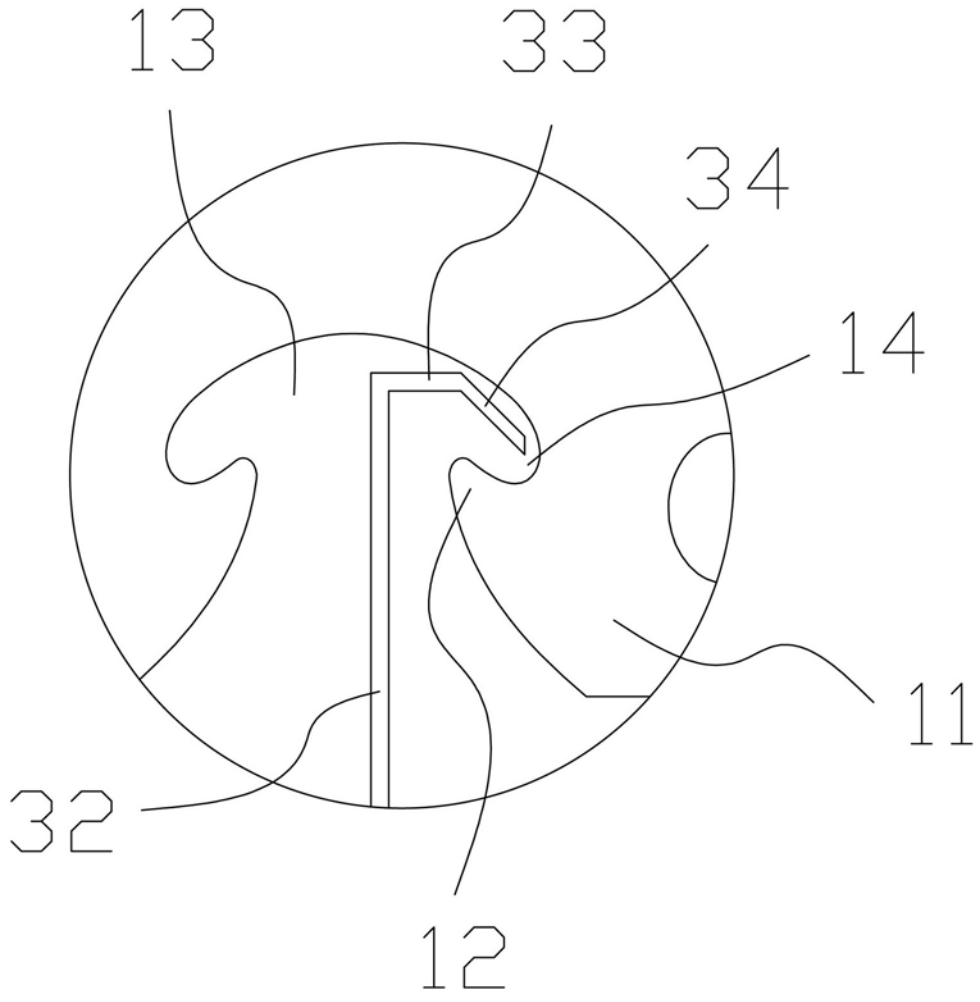

图 2

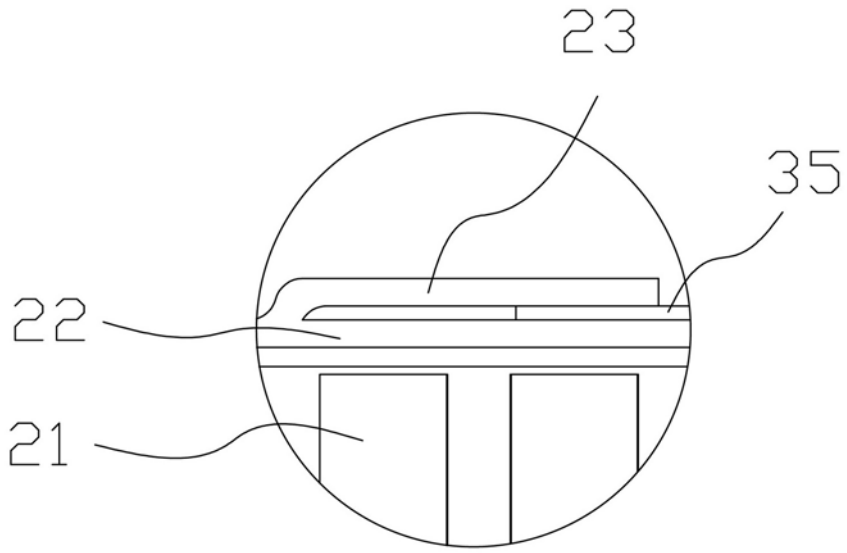

图 3

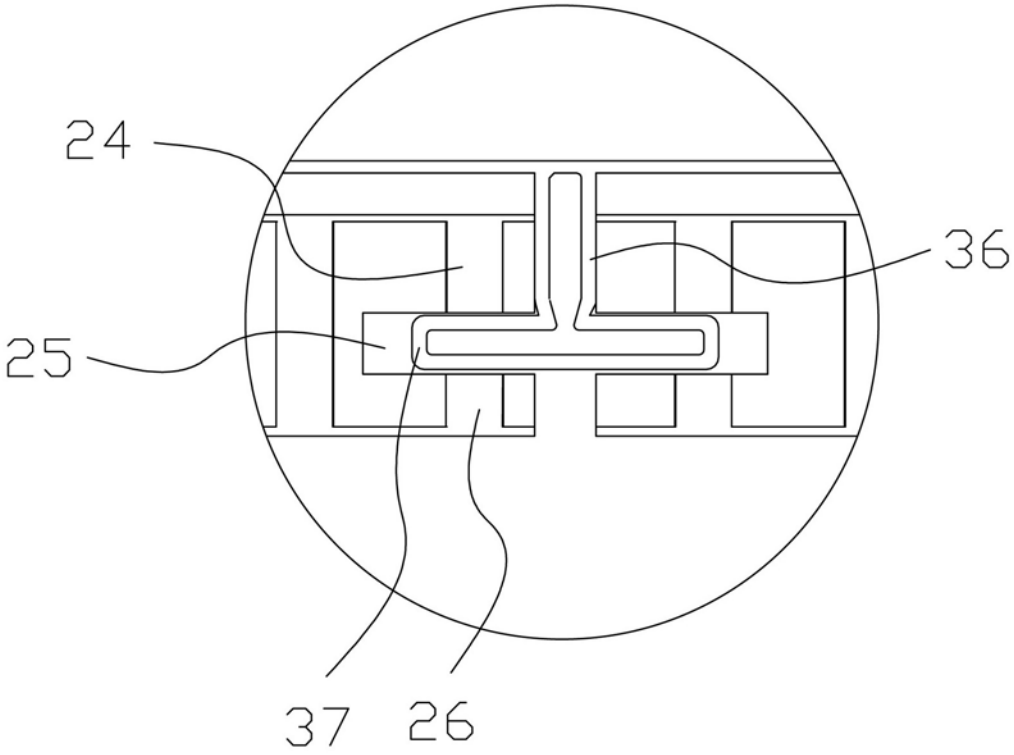

图 4

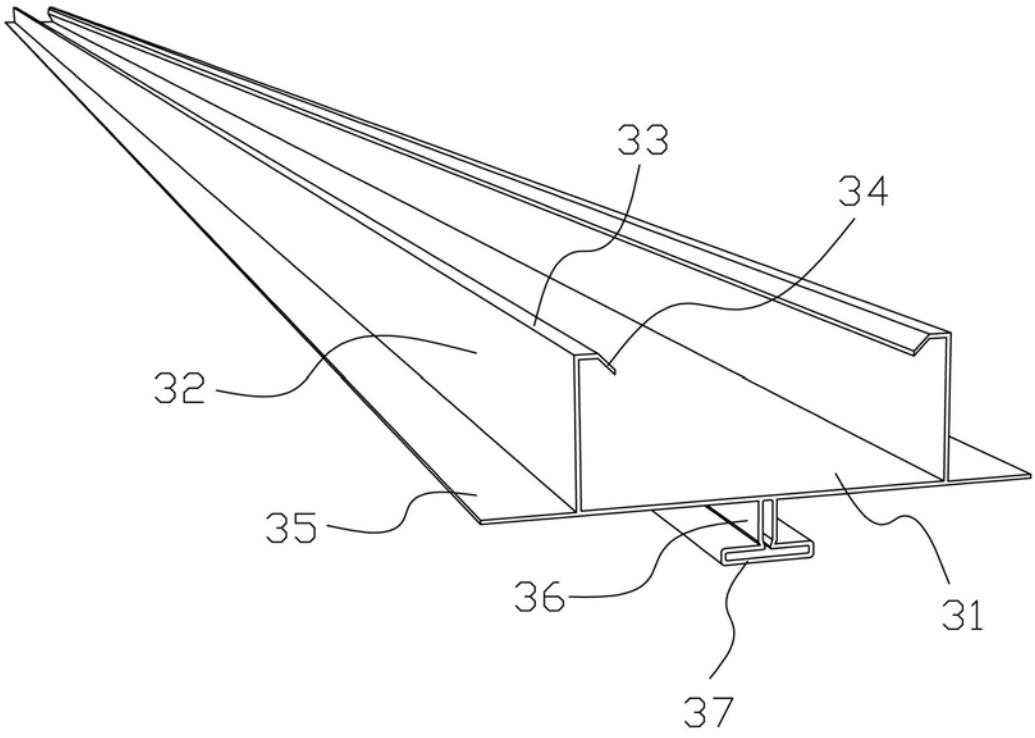

图 5

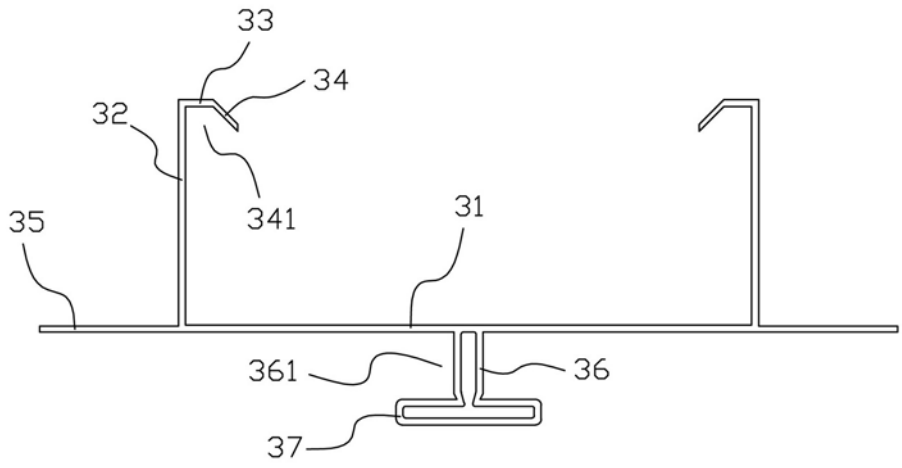

图 6

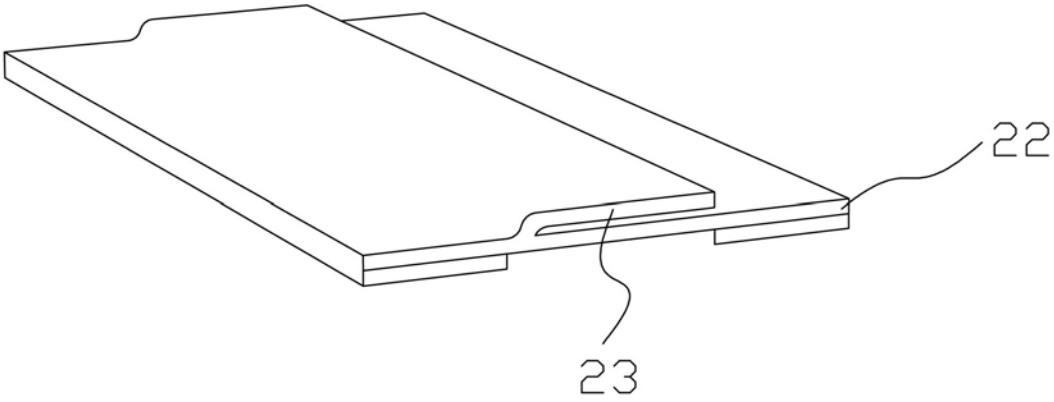

图 7