(19)中华人民共和国国家知识产权局

(12)实用新型专利

(10)授权公告号 CN 207127102 U
(45)授权公告日 2018.03.23

(21)申请号 201721038547.6

(22)申请日 2017.08.17

(73)专利权人 浙江上扬商业设备科技股份有限公司
地址 314200 浙江省嘉兴市平湖市平湖经济开发区兴工路1558号

(72)发明人 杨威山 杨人佩

(74)专利代理机构 杭州君度专利代理事务所（特殊普通合伙）33240
代理人 沈志良

(51)Int.Cl.
B21D 37/10(2006.01)
B21D 37/12(2006.01)

(ESM)同样的发明创造已同日申请发明专利

权利要求书1页 说明书2页 附图1页

(54)实用新型名称

一种底框连接件冲压模具

(57)摘要

本实用新型涉及一种底框连接件冲压模具，属于金属冲压装置领域。本实用新型包括上模、下模和导向机构；下模包括下模板和下模座，下模板设于下模座上；上模包括上模座、推料板、成型上模、冲头和整形模，推料板通过弹簧与上模板连接，成型上模和冲头设于上模座上，冲头设于成型上模的右侧；成型上模和整形模分别由2个呈90°排列的成型分模和整形分模组成；导向机构设于下模座上，位于下模板的右侧，包括2个导向块，导向块中间设有感应器。

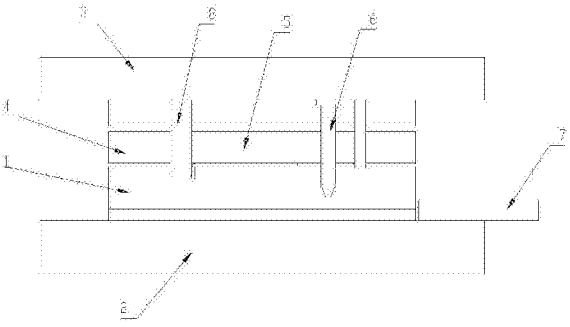

CN 207127102 U

1.一种底框连接件冲压模具，其特征在于：其包括上模、下模和导向机构；所述下模包括下模板和下模座，下模板设于下模座上；所述上模包括上模座、推料板、成型上模、冲头和整形模，推料板通过弹簧与上模板连接，成型上模和冲头设于上模座上，所述的冲头设于成型上模的右侧；所述的导向机构包括2个导向块，所述的导向块中间设有感应器。

2.根据权利要求1所述的底框连接件冲压模具，其特征在于：所述的成型上模由2个成型分模组成，2成型分模呈90°排列。

3.根据权利要求1所述的底框连接件冲压模具，其特征在于：所述的整形模由2个整形分模组成，2整形分模呈90°排列。

4.根据权利要求1所述的底框连接件冲压模具，其特征在于：所述的导向机构设于下模座上，位于下模板的右侧。

一种底框连接件冲压模具

技术领域

[0001] 本实用新型涉及金属冲压装置领域，更具体地说，涉及一种H架内挂片冲压的模具。

背景技术

[0002] 货架底框连接件一般由钢板冲压后钻孔加工制成；生产过程需要在多台设备之间进行物料配送，生产时间长、效率较低，且钻孔加工过程中会因定位不准或操作不当造成产品变形导致报废。

实用新型内容

[0003] 本实用新型的目的在于克服上述传统货架底框连接件在生产过程中出现的定位不准或操作不当造成产品变形导致报废等问题，从生产模具入手，提供一种能准确定位，快速成型的货架底框连接件生产模具。

[0004] 为了达到目的，本实用新型提供的技术方案为：本实用新型的一种底框连接件冲压模具，包括上模、下模和导向机构；下模包括下模板和下模座，下模板设于下模座上；上模包括上模座、推料板、成型上模和冲头，推料板通过弹簧与上模板连接，成型上模和冲头设于上模座上，冲头设于成型上模的右侧；成型上模由2个呈90°排列的成型分模组成，整形模分别由2个呈90°排列的整形分模组成；导向机构设于下模座上，位于下模板的右侧，包括2个导向块，导向块中间设有感应器。

[0005] 采用本实用新型提供的技术方案，与现有技术相比，具有如下有益效果：

[0006] 本实用新型的一种底框连接件冲压模具，多套切刀组和冲头分段式加工内挂片的各待加工位置，同时通过推料板保证模具抬升过程中，模具内的工件不会因切刀或冲头的上升造成变形。

附图说明

[0007] 图1是本实用新型的俯视图；

[0008] 图2是本实用新型的主视图。

具体实施方式

[0009] 为进一步了解本实用新型的内容，结合附图和实施例对本实用新型作详细描述，但本实用新型的保护范围并不限于此。

[0010] 如图所示，本实用新型包括上模、下模和导向机构；下模包括下模板1和下模座2，下模板1设于下模座2上；上模包括上模座3、推料板4、成型上模5、冲头6和整形模8，推料板4通过弹簧与上模座3连接，成型上模5和冲头6设于上模座3上，所述的冲头6设于成型上模5的右侧；成型上模5由第一成型分模5-1和第二成型分模5-2组成，第一成型分模5-1和第二成型分模5-2呈90°排列，整形模8由第一整形分模8-1和第二整形分模8-2组成，第一整形分

模8-1和第二整形分模8-2呈90°排列；导向机构7设于下模座2上，位于下模板1的右侧，包括第一导向块7-1和第二导向块7-2，第一导向块7-1和第二导向块7-2中间设有感应器9。

[0011] 以上示意性的对本实用新型及其实施方式进行了描述，该描述没有限制性，附图中所示的也只是本实用新型的实施方案之一，实际的结构并不同限于此。所以本领域的普通技术人员受其启示，在不脱离本实用新型创造宗旨的情况下，不经创造性的设计出与该技术方案相似的结构方式及实施例，均应属于本实用新型的保护范围。

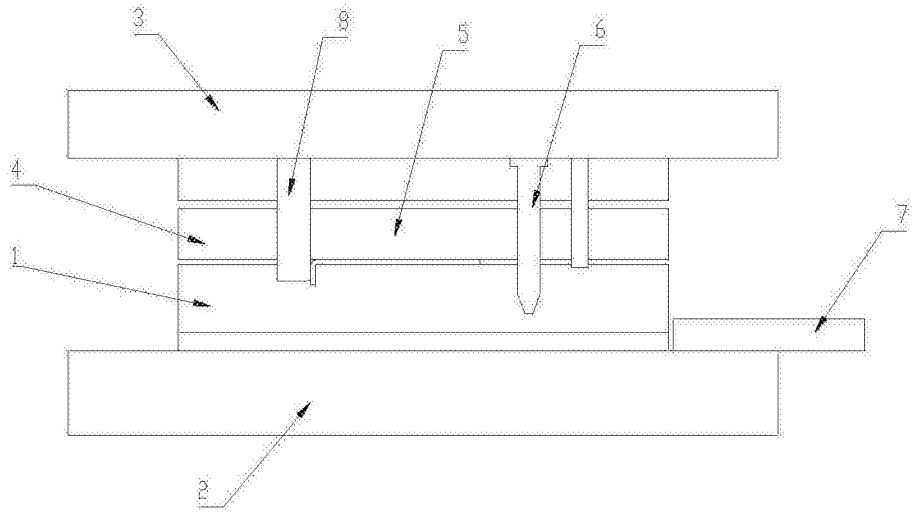

图1

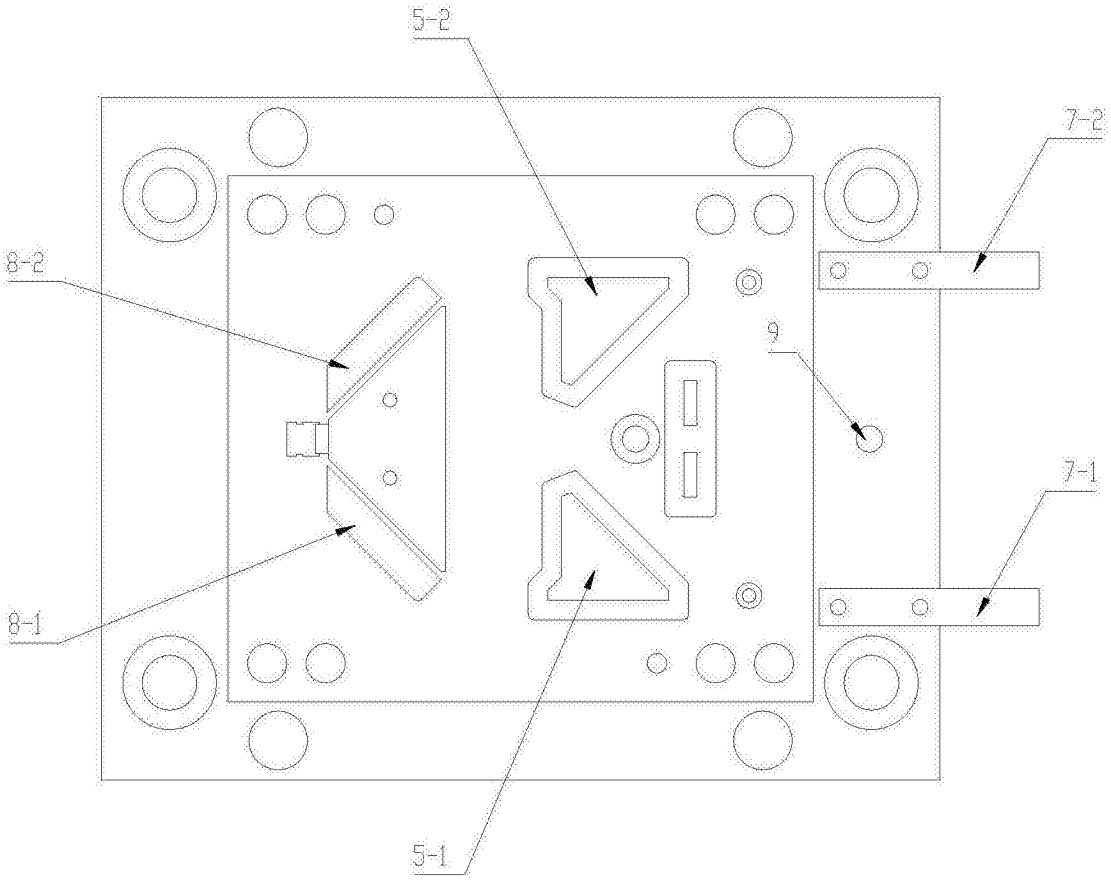

图2