(19)中华人民共和国国家知识产权局

(12)实用新型专利

(10)授权公告号 CN 202821977 U
(45)授权公告日 2013.03.27

(21)申请号 201220580014.1

(22)申请日 2012.10.25

(73)专利权人 巩成翠
地址 251700 山东省滨州市中心医院

(72)发明人 巩成翠

(51)Int.Cl.
A61G 12/00(2006.01)
A61J 7/00(2006.01)

权利要求书 1 页 说明书 1 页 附图 1 页

(54)实用新型名称

输液托盘

(57)摘要

输液托盘，属于医疗用具技术领域。本实用新型的技术方案是：包括长方形盘，其特征是在长方形盘侧面设有立板，立板的上端设有挂钩，挂钩上设有弯臂，弯臂的前端设有胶塞罩。本实用新型结构简单，在存放输液袋时能够避免污染输液袋胶塞部，减轻了护理人员的工作难度。

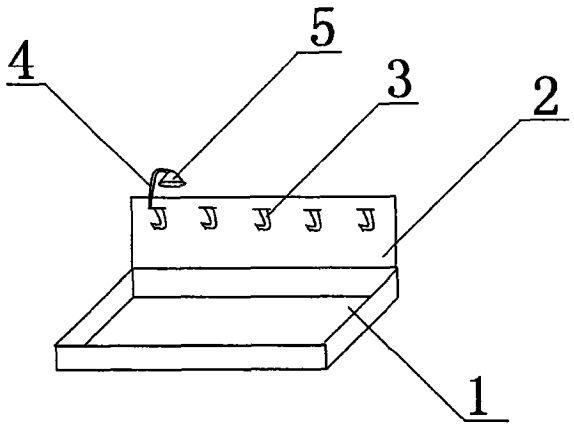

CN 202821977 U

1. 输液托盘，包括长方形盘 (1)，其特征是：在长方形盘 (1) 侧面设有立板 (2)，立板 (2) 的上端设有挂钩 (3)，挂钩 (3) 上设有弯臂 (4)，弯臂 (4) 的前端设有胶塞罩 (5)。

输液托盘

[0001] 技术领域：本实用新型属于医疗用具技术领域，具体地讲是一种输液托盘。

[0002] 背景技术：目前，临床上所使用的护理托盘主要由一长方形盘构成，主要用于存放各种护理用具，而这种长方形盘在放置输液袋时，由于袋体柔软，输液袋的胶塞部很容易被污染，给护理人员增加了极大的工作难度。

[0003] 发明内容：本实用新型的目的是提供一种在存放输液袋时能够避免污染输液袋胶塞部的输液托盘。

[0004] 本实用新型的技术方案是：包括长方形盘，其特征是在长方形盘侧面设有立板，立板的上端设有挂钩，挂钩上设有弯臂，弯臂的前端设有胶塞罩。

[0005] 本实用新型的有益效果是：本实用新型结构简单，在存放输液袋时能够避免污染输液袋胶塞部，减轻了护理人员的工作难度。

[0006] 附图说明：附图 1 为本实用新型的结构示意图。

[0007] 图中 1、长方形盘，2、立板，3、挂钩，4、弯臂，5、胶塞罩。

[0008] 具体实施方式：包括长方形盘 1，其特征是在长方形盘 1 侧面设有立板 2，立板 2 的上端设有挂钩 3，挂钩 3 上设有弯臂 4，弯臂 4 的前端设有胶塞罩 5。在存放输液袋时，将输液袋挂在立板 2 上，胶塞罩 5 罩在胶塞部即可。

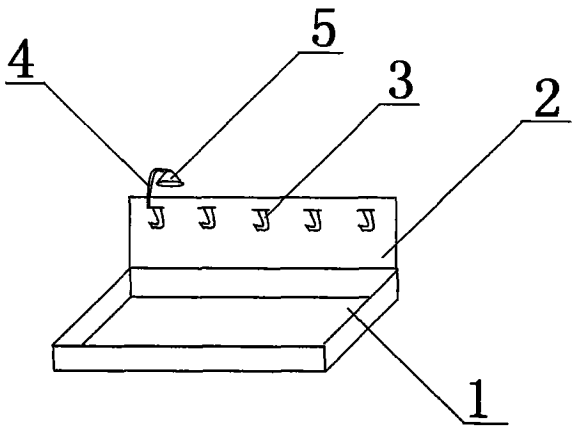

图 1