(19)中华人民共和国国家知识产权局

(12)实用新型专利

(10)授权公告号 CN 201831277 U
(45)授权公告日 2011.05.18

(21)申请号 201020548786.8

(22)申请日 2010.09.29

(73)专利权人 贾英杰
地址 250100 山东省济南市历城区董家镇843号济南市历城第二中学46级14班

(72)发明人 贾英杰

(74)专利代理机构 济南诚智商标专利事务所有限公司 37105
代理人 王汝银

(51)Int.Cl.
A47B 41/00(2006.01)
A47B 91/08(2006.01)

权利要求书 1 页 说明书 1 页 附图 1 页

(54)实用新型名称

一种课桌

(57)摘要

一种课桌，属于一种教学用具，它包括桌面、桌洞和桌腿，所述的桌洞的左侧设置有悬挂杆，所述的桌洞的右侧设置有挂钩，所述的桌腿的下部设置有吸盘。本实用新型具有桌腿下部设置有吸盘，增加了与地面的接触力，与地面接触牢固，不会翻倒，桌洞外侧设置有挂钩和悬挂杆，具有专门放置书包和雨伞的地方，增加了桌洞的使用空间，结构简单，使用方便。

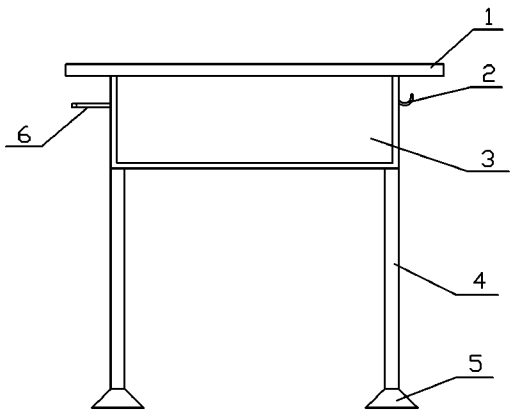

CN 201831277 U

1. 一种课桌，包括桌面、桌洞和桌腿，其特征是：所述的桌洞的左侧设置有悬挂杆，所述的桌洞的右侧设置有挂钩，所述的桌腿的下部设置有吸盘。

一种课桌

技术领域

[0001] 本实用新型涉及一种教学用具，具体来讲是一种课桌。

背景技术

[0002] 随着学生学习用品的日益增多，桌洞里的空间已远远无法满足放置各类学习用品以及书本的学习需要，由于没有专门放置书包的地方，学生经常把书包放置在桌洞内，桌洞的空间就更少更不够用，当下雨天，学生拿着伞时，而且也没有专门放置伞的地方，现在所使用的课桌直接放置在地面上，与地面接触，当学生不小心碰到课桌时，课桌有时会翻倒，给使用带来不便。

实用新型内容

[0003] 本实用新型的目的在于提供一种课桌，该课桌具有与地面接触牢固，不会翻倒，具有专门放置书包和雨伞的地方，增加了桌洞的使用空间。

[0004] 本实用新型解决其技术问题所采取的技术方案是：一种课桌，包括桌面、桌洞和桌腿，所述的桌洞的左侧设置有悬挂杆，所述的桌洞的右侧设置有挂钩，所述的桌腿的下部设置有吸盘。

[0005] 本实用新型的有益效果是：桌腿下部设置有吸盘，增加了与地面的接触力，与地面接触牢固，不会翻倒，桌洞外侧设置有挂钩和悬挂杆，具有专门放置书包和雨伞的地方，增加了桌洞的使用空间，结构简单，使用方便。

附图说明

[0006] 图 1 为本实用新型的结构示意图；

[0007] 图中：1 桌面，2 挂钩，3 桌洞，4 桌腿，5 吸盘，6 悬挂杆。

具体实施方式

[0008] 如图 1 所示。一种课桌，包括桌面 1、桌洞 3 和桌腿 4，所述的桌洞 3 的左侧设置有悬挂杆 6，用于悬挂雨伞，所述的桌洞 3 的右侧设置有挂钩 2，用于悬挂书包，所述的桌腿 4 的下部设置有吸盘 5。

[0009] 本实用新型的桌腿下部设置有吸盘，增加了与地面的接触力，与地面接触牢固，不会翻倒，桌洞外侧设置有挂钩和悬挂杆，具有专门放置书包和雨伞的地方，增加了桌洞的使用空间，结构简单，使用方便。

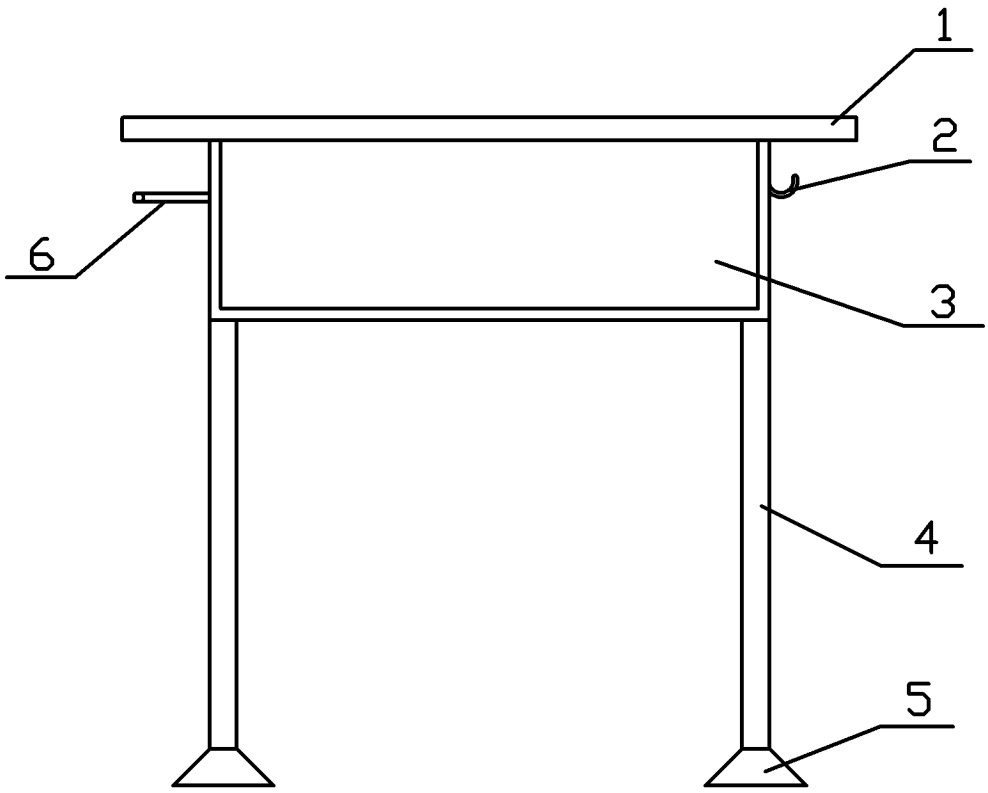

图 1