(19)中华人民共和国国家知识产权局

(12)实用新型专利

(10)授权公告号 CN 206979788 U
(45)授权公告日 2018.02.09

(21)申请号 201720117977.0

(22)申请日 2017.02.07

(73)专利权人 苗大兴
地址 550001 贵州省贵阳市南明区东竹巷8号D栋3单元4楼附8号

(72)发明人 苗大兴 苗晨 赖蕾

(51)Int.Cl.
A61M 3/02(2006.01)
A61M 1/00(2006.01)

权利要求书1页 说明书2页 附图1页

(54)实用新型名称

一种肛肠脓肿吸附清洗装置

(57)摘要

本实用新型公开了一种肛肠脓肿吸附清洗装置，包括插管，其特征在于，所述插管左端设有插管头，插管内部中间位置穿设有供水管，供水管右端连接位于插管外侧的供水连接块，供水连接块上可拆卸设有蓄压水管，蓄压水管上设有供水阀，靠近插管头的插管外侧设有环形凸起，环形凸起内设有缓存腔，缓存腔通过连通管与供水管连通，环形凸起外侧面均匀分布有喷水孔，环形凸起左右两侧的插管上对称设有若干个回液口，右侧回液口右侧的插管外侧设有紧压凸起，插管右端口处可拆卸设有排液管头，排液管头外端口设有排液导管，有效的提高了清洗效果，实用性强。

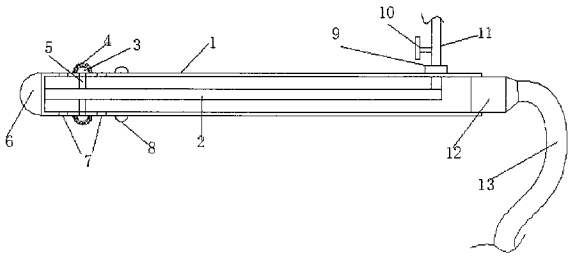

CN 206979788 U

1.一种肛肠脓肿吸附清洗装置，包括插管，其特征在于，所述插管左端设有插管头，插管内部中间位置穿设有供水管，供水管右端连接位于插管外侧的供水连接块，供水连接块上可拆卸设有蓄压水管，蓄压水管上设有供水阀，靠近插管头的插管外侧设有环形凸起，环形凸起内设有缓存腔，缓存腔通过连通管与供水管连通，环形凸起外侧面均匀分布有喷水孔，环形凸起左右两侧的插管上对称设有若干个回液口，右侧回液口右侧的插管外侧设有紧压凸起，插管右端口处可拆卸设有排液管头，排液管头外端口设有排液导管。

2.根据权利要求1所述的一种肛肠脓肿吸附清洗装置，其特征在于，所述插管头为半球形。

3.根据权利要求1所述的一种肛肠脓肿吸附清洗装置，其特征在于，所述排液管头与插管之间为螺纹连接。

4.根据权利要求1所述的一种肛肠脓肿吸附清洗装置，其特征在于，所述排液导管为橡胶软管。

5.根据权利要求1所述的一种肛肠脓肿吸附清洗装置，其特征在于，所述插管为透明玻璃管。

一种肛肠脓肿吸附清洗装置

技术领域

[0001] 本实用新型涉及医疗用具，具体是一种肛肠脓肿吸附清洗装置。

背景技术

[0002] 肛肠科患者肛肠部位出现脓肿后，不仅影响正常的生理代谢，如果不及时对脓肿部位进行清洁护理，会使肛肠受到感染，造成患处的阻塞，以往的脓肿清理方法多采用吸入取出的方法，这种方法不能彻底的清除脓肿部位脓液，吸附效果往往不理想，长此以往，增大了医务人员的工作难度。

实用新型内容

[0003] 本实用新型的目的在于提供一种肛肠脓肿吸附清洗装置，以解决上述背景技术中提出的问题。

[0004] 为实现上述目的，本实用新型提供如下技术方案：

[0005] 一种肛肠脓肿吸附清洗装置，包括插管，所述插管左端设有插管头，插管内部中间位置穿设有供水管，供水管右端连接位于插管外侧的供水连接块，供水连接块上可拆卸设有蓄压水管，蓄压水管上设有供水阀，靠近插管头的插管外侧设有环形凸起，环形凸起内设有缓存腔，缓存腔通过连通管与供水管连通，环形凸起外侧面均匀分布有喷水孔，环形凸起左右两侧的插管上对称设有若干个回液口，右侧回液口右侧的插管外侧设有紧压凸起，插管右端口处可拆卸设有排液管头，排液管头外端口设有排液导管。

[0006] 作为本实用新型进一步的方案：所述插管头为半球形。

[0007] 作为本实用新型进一步的方案：所述排液管头与插管之间为螺纹连接。

[0008] 作为本实用新型进一步的方案：所述排液导管为橡胶软管。

[0009] 作为本实用新型进一步的方案：所述插管为透明玻璃管。

[0010] 与现有技术相比，本实用新型的有益效果是：在装置工作时，将插管左端插入肛门内部，然后通过供水管和连通管进入缓存腔中，进入缓存腔中的水又会沿着环形凸起外侧的喷水孔喷出，进而实现对肛肠进行清洗，清洗后产生的污水则会沿着回液口进入插管内部，进入插管内部的污水向右端流动，然后通过排液导管排出，这种清洗方式能够在肛道内形成回流，充分利用了插管内部空间，进而有效的提高了清洗效果，实用性强。

附图说明

[0011] 图1为本实用新型的结构示意图。

[0012] 其中：插管1、供水管2、缓存腔3、环形凸起4、连通管5、插管头6、回液口7、紧压凸起8、供水连接块9、蓄压水管11、供水阀10、排液管头12、排液导管13。

具体实施方式

[0013] 下面将结合本实用新型实施例中的附图，对本实用新型实施例中的技术方案进行

清楚、完整地描述，显然，所描述的实施例仅仅是本实用新型一部分实施例，而不是全部的实施例。基于本实用新型中的实施例，本领域普通技术人员在没有做出创造性劳动前提下所获得的所有其他实施例，都属于本实用新型保护的范围。

[0014] 请参阅图1，本实用新型实施例中，一种肛肠脓肿吸附清洗装置，包括插管1，所述插管1为透明玻璃管，插管1左端设有插管头6，插管头6为半球形，插管1内部中间位置穿设有供水管2，供水管2右端连接位于插管1外侧的供水连接块9，供水连接块9上可拆卸设有蓄压水管11，蓄压水管11上设有供水阀10，供水阀10的作用是控制蓄压水管11的进水量，靠近插管头6的插管1外侧设有环形凸起4，环形凸起4内设有缓存腔3，缓存腔3通过连通管5与供水管2连通，环形凸起4外侧面均匀分布有喷水孔，环形凸起4左右两侧的插管1上对称设有若干个回液口7，右侧回液口右侧的插管1外侧设有紧压凸起8，紧压凸起8的作用是增大插管1与肛肠内壁的紧压程度，进而起到密封效果，避免肛门内液体沿着插管1外壁流出，插管1右端口处可拆卸设有排液管头12，排液管头12与插管1之间为螺纹连接，排液管头11外端口设有排液导管13，排液导管13为橡胶软管，在装置工作时，将插管1左端插入肛门内部，然后通过供水管2和连通管进入缓存腔3中，进入缓存腔3中的水又会沿着环形凸起4外侧的喷水孔喷出，进而实现对肛肠进行清洗，清洗后产生的污水则会沿着回液口7进入插管1内部，进入插管1内部的污水向右端流动，然后通过排液导管13排出，这种清洗方式能够在肛道内形成回流，充分利用了插管1内部空间，进而有效的提供了清洗效果，实用性强。

[0015] 对于本领域技术人员而言，显然本实用新型不限于上述示范性实施例的细节，而且在不背离本实用新型的精神或基本特征的情况下，能够以其他的具体形式实现本实用新型。因此，无论从哪一点来看，均应将实施例看作是示范性的，而且是非限制性的，本实用新型的范围由所附权利要求而不是上述说明限定，因此旨在将落在权利要求的等同要件的含义和范围内的所有变化囊括在本实用新型内。不应将权利要求中的任何附图标记视为限制所涉及的权利要求。

[0016] 此外，应当理解，虽然本说明书按照实施方式加以描述，但并非每个实施方式仅包含一个独立的技术方案，说明书的这种叙述方式仅仅是为清楚起见，本领域技术人员应当将说明书作为一个整体，各实施例中的技术方案也可以经适当组合，形成本领域技术人员可以理解的其他实施方式。

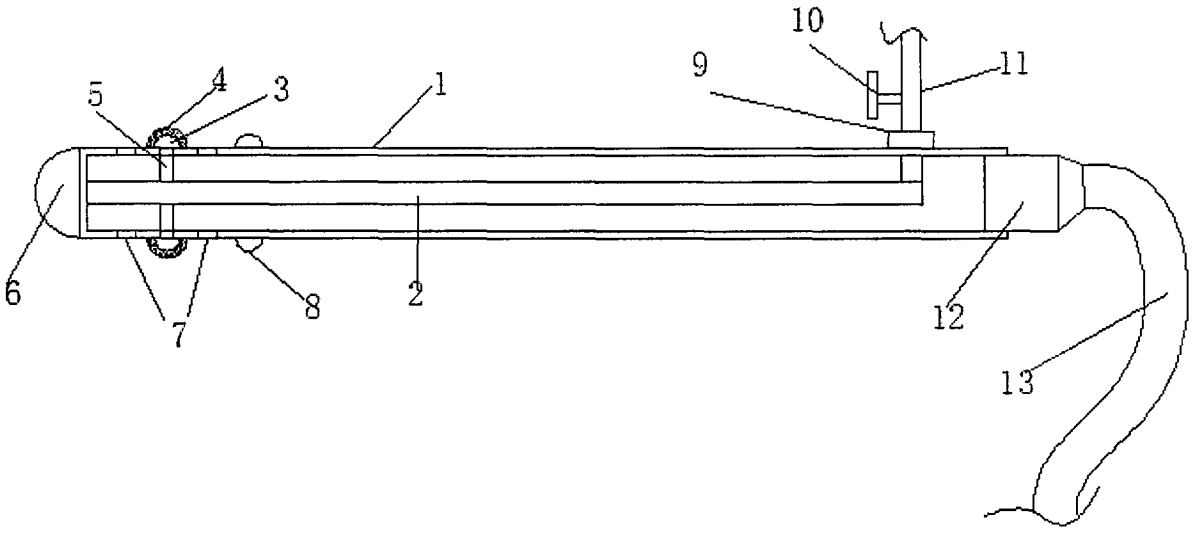

图1