(19)中华人民共和国国家知识产权局

(12)实用新型专利

(10)授权公告号 CN 203973656 U
(45)授权公告日 2014.12.03

(21)申请号 201420372382.6

(22)申请日 2014.07.07

(73)专利权人 安徽索亚装饰材料有限公司
地址 239500 安徽省滁州市全椒县经济开发区经二路一期标准化厂房 6 号

(72)发明人 李华令 肖昌明 向凯

(74)专利代理机构 安徽合肥华信知识产权代理有限公司 34112
代理人 余成俊

(51)Int.Cl.
B26D 7/26(2006.01)

权利要求书1页 说明书1页 附图1页

(54)实用新型名称

装饰膜切刀的安装结构

(57)摘要

本实用新型公开了一种装饰膜切刀的安装结构，包括两个腰形板，两个腰形板上开有通孔并通过铰接轴铰接安装有扇形板，扇形板上安装有安装架，安装架为圆柱形结构，安装架的两端设有凸出的转轴，转轴上、位于安装架的两端套有安装板并固定安装，所述的安装板之间固定安装有锯齿状刀片，锯齿状刀片的尖锐端和凹陷处均为切削刃；铰接轴上固定连接有连杆，腰形板上均铰接安装有气缸，气缸的活塞杆铰接于连杆上。本实用新型结构设计简单而巧妙，切刀的制造和安装均很方便，采用锯齿状的刀片不仅切纸的效果好，还可以防止刀片在装饰膜上打滑，造成对装饰膜的损坏。

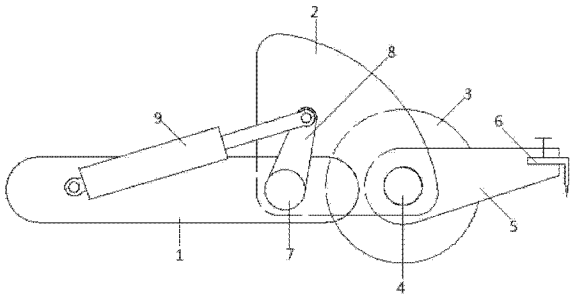

CN 203973656 U

1. 装饰膜切刀的安装结构，包括两个腰形板，其特征在于：所述的两个腰形板上开有通孔并通过铰接轴铰接安装有扇形板，扇形板上安装有安装架，安装架为圆柱形结构，安装架的两端设有凸出的转轴，转轴上、位于安装架的两端套有安装板并固定安装，所述的安装板之间固定安装有锯齿状刀片，锯齿状刀片的尖锐端和凹陷处均为切削刃；所述的铰接轴上固定连接有连杆，腰形板上均铰接安装有气缸，气缸的活塞杆铰接于所述的连杆上。

2. 根据权利要求 1 所述的装饰膜切刀的安装结构，其特征在于：所述的安装板上设有卡槽并开有螺孔，锯齿状刀片安装于卡槽内并通过螺栓固定安装。

装饰膜切刀的安装结构

[0001] 技术领域：

[0002] 本实用新型涉及装饰膜的加工领域，具体的是一种装饰膜切刀的安装结构。

[0003] 背景技术：

[0004] 装饰膜，顾名思义，主要是用来装饰一些物品，如透明玻璃、墙等，现有技术和机械在加工和生产装饰膜的时候普遍存在步骤繁琐，加工效率低等缺点，则需要更加先进的设备来完成这项工作。

[0005] 实用新型内容：

[0006] 本实用新型的目的是提供一种结构设计简单而巧妙的装饰膜切刀的安装结构。

[0007] 本实用新型采用的技术方案为：

[0008] 装饰膜切刀的安装结构，包括两个腰形板，其特征在于：所述的两个腰形板上开有通孔并通过铰接轴铰接安装有扇形板，扇形板上安装有安装架，安装架为圆柱形结构，安装架的两端设有凸出的转轴，转轴上、位于安装架的两端套有安装板并固定安装，所述的安装板之间固定安装有锯齿状刀片，锯齿状刀片的尖锐端和凹陷处均为切削刃；所述的铰接轴上固定连接有连杆，腰形板上均铰接安装有气缸，气缸的活塞杆铰接于所述的连杆上。

[0009] 所述的装饰膜切刀的安装结构，其特征在于：所述的安装板上设有卡槽并开有螺孔，锯齿状刀片安装于卡槽内并通过螺栓固定安装。

[0010] 与现有技术相比，本实用新型的有益效果在于：

[0011] 本实用新型结构设计简单而巧妙，切刀的制造和安装均很方便，采用锯齿状的刀片不仅切纸的效果好，还可以防止刀片在装饰膜上打滑，造成对装饰膜的损坏。

[0012] 附图说明：

[0013] 图 1 为本实用新型结构示意图；

[0014] 图 2 为本实用新型刀片的正面视图。

[0015] 具体实施方式：

[0016] 下面结合附图，通过实施例对本实用新型作进一步详细说明：

[0017] 装饰膜切刀的安装结构，包括两个腰形板 1，两个腰形板 1 上开有通孔并通过铰接轴 7 铰接安装有扇形板 2，扇形板 2 上安装有安装架 3，安装架 3 为圆柱形结构，安装架 3 的两端设有凸出的转轴 4，转轴 4 上、位于安装架 3 的两端套有安装板 5 并固定安装，安装板 5 之间固定安装有锯齿状刀片 6，锯齿状刀片 6 的尖锐端和凹陷处均为切削刃；铰接轴 7 上固定连接有连杆 8，腰形板 1 上均铰接安装有气缸 9，气缸 9 的活塞杆铰接于连杆 8 上，安装板 5 上设有卡槽并开有螺孔，锯齿状刀片 6 安装于卡槽内并通过螺栓固定安装。

[0018] 上述实施例仅为本实用新型的较佳的实施方式，除此之外，本实用新型还可以有其他实现方式。需要说明的是，在没有脱离本实用新型构思的前提下，任何显而易见的改进和修饰均应落入本实用新型的保护范围之内。

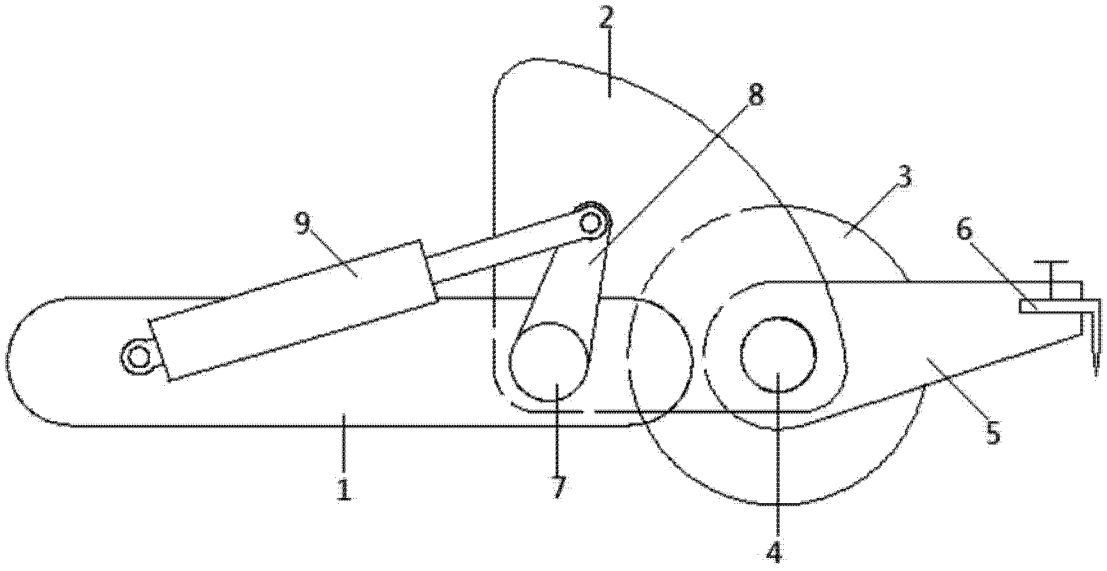

图 1

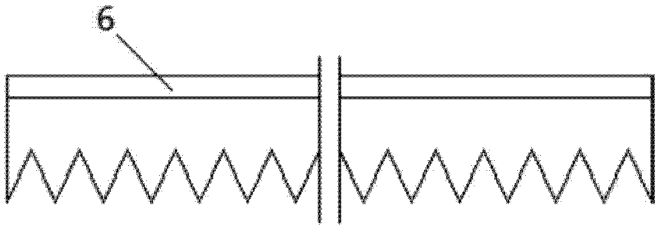

图 2