M412642

(19)中華民國智慧財產局

(12)新型說明書公告本　(11)證書號數：TW M412642U1

(45)公告日： 中華民國 100 (2011) 年 10 月 01 日

(21)申請案號：099225523　(22)申請日： 中華民國 99 (2010) 年 12 月 30 日

(51)Int. Cl.：　*A43B19/00　(2006.01)*

(71)申請人：吳鳳科技大學(中華民國) WUFENG UNIVERSITY　(TW)

嘉義縣民雄鄉建國路 2 段 117 號

(72)創作人：王信順 (TW)

申請專利範圍項數：2 項　圖式數：2　共 6 頁

(54)名稱

ＭＰ３鞋子

(57)摘要

一般鞋子沒有邊運動邊聽歌的功能，除了吸收跑步的衝擊外，還需要顧及娛樂的部份，不但可以轉移注意力，鞋面的跑馬燈，可以觀看曲目，或下載自己想要的圖案在鞋子表面，更內建時間，可以看跑了多久。

本創作後面更加 GPS，不但可以防止老人小孩迷失方向或走失，在登山時或許是最佳的救命符。

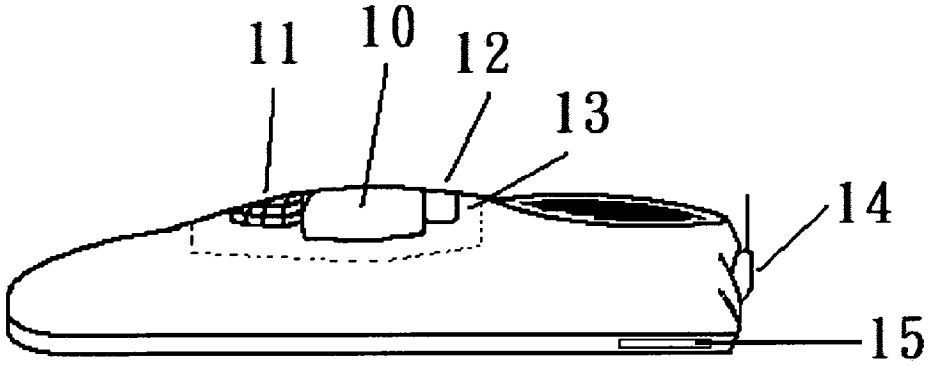

10・・・跑馬燈

11・・・按鈕

12・・・記憶卡插槽

13・・・IC 板

14・・・GPS

15・・・電池

第一圖

五、新型說明：

【新型所屬之技術領域】

一種在鞋子上附加 MP3 功能之裝置，尤指在鞋面設置有按鈕及記憶卡插槽者。

【先前技術】

習知的鞋子往往舒適為主，並沒有娛樂為輔，很多熱愛音樂者，還要準備 MP3 在身上。

【新型內容】

一般人在慢跑或運動時，時常感到枯燥無味，所以本創作用於跑步時，可使人邊跑邊聽自己喜愛的音樂，自娛娛人。如不聽音樂，也可當正常的鞋子使用，可以讓運動的人，身上少帶一些東西。

本創作後面也放置了 GPS，除了原本舒適為主，娛樂為輔的用意，更可衛星定位，讓老人和小孩不易走失且迷失方向。

【實施方式】

本創作為達所述之功效，所使用之技術手段，茲舉一實施例，俾使　貴審查委員能進一步瞭解本創作之結構、特性及動作方式，說明如下：

請參考第一圖，本創作係作用於一般慢跑鞋結合 MP3 之功能，跑馬燈(10)不但可以顯示播放到第幾曲，又可以打廣告。慢跑鞋可緩衝壓力。按鈕(11)可以切換歌曲，調整音樂大小，更可轉換時間制。插槽(12)可放置記憶卡，替換自己想要的歌

曲。GPS(14)可衛星定位或導航，就算在陌生的地方，也不易走失。電池(15)是維持 IC 板(13)運作之主要動力。IC 板(13)是換時間制且運作 MP3 的硬體。

綜上所述，本創作確能以其結構，達成創新之功效，並且具有新穎之實用性，應符專利申請要件，爰依法提出申請，祈請惠予審查，並賜準專利，實感德便。

【圖式簡單說明】

第一圖係本創作實施例之側視圖。

第二圖係本創作實施例之上視圖。

【主要元件符號說明】

10.跑馬燈

11.按鈕

12.記憶卡插槽

13.IC 板

14.GPS

15.電池

M412642

公告本

100年4月19日

新型專利說明書

（本說明書格式、順序，請勿任意更動，※記號部分請勿填寫）

※申請案號：99225523
※申請日：99.12.30 ※IPC分類：A43B 19/00 (2006.01)

一、新型名稱：(中文/英文)

MP3 鞋子

二、中文新型摘要：

一般鞋子沒有邊運動邊聽歌的功能，除了吸收跑步的衝擊外，還需要顧及娛樂的部份，不但可以轉移注意力，鞋面的跑馬燈，可以觀看曲目，或下載自己想要的圖案在鞋子表面，更內建時間，可以看跑了多久。

本創作後面更加 GPS，不但可以防止老人小孩迷失方向或走失，在登山時或許是最佳的救命符。

三、英文新型摘要：

六、申請專利範圍：

1.一種 MP3 鞋子，包括有：

至少一鞋子，其內部設置電線在鞋子底層及夾層；

一 IC 板，IC 板設置鞋子表面夾層，IC 板連接 USB 插頭可以記錄儲存電子資料；

一跑馬燈，設置鞋子表面，頂端顯露於表面，通過適當電流可使面板運作；

一按鈕，可控制歌曲音量、曲目，則該按鈕設置於表面，之於前項跑馬燈的下面。

2.如申請專利範圍第 1 項所述之 MP3 鞋子，其外面設置有 GPS，可以防止走失。

七、圖式：

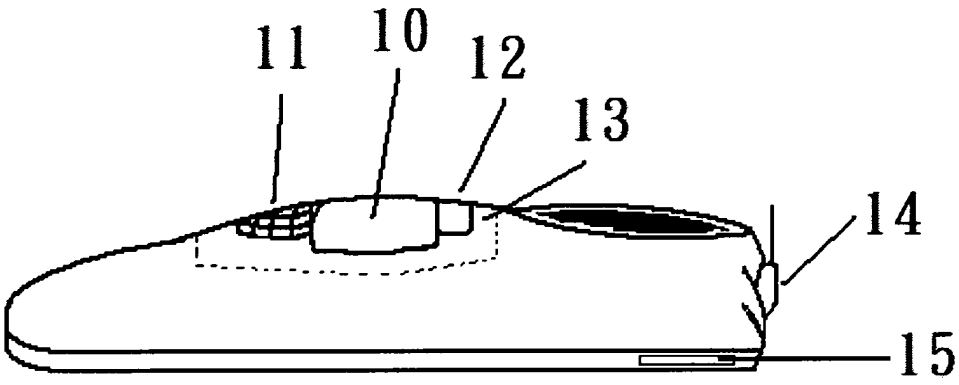

第一圖

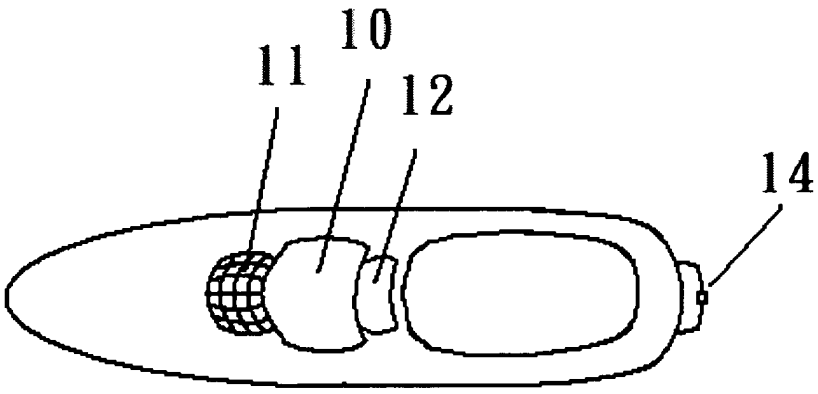

第二圖

四、指定代表圖：

(一)本案指定代表圖為：第（ 一 ）圖。

(二)本代表圖之元件符號簡單說明：

10.跑馬燈

11.按鈕

12.記憶卡插槽

13.IC 板

14.GPS

15.電池