(19)中华人民共和国国家知识产权局

(12)实用新型专利

(10)授权公告号 CN 205885149 U
(45)授权公告日 2017.01.18

(21)申请号 201620494722.1

(22)申请日 2016.05.27

(73)专利权人 岑小龙
地址 518000 广东省深圳市龙华新区大浪区华繁路同胜小区41栋802室

(72)发明人 岑小龙

(74)专利代理机构 深圳市君胜知识产权代理事务所(普通合伙) 44268
代理人 王永文 刘文求

(51)Int.Cl.
A47C 29/00(2006.01)

权利要求书1页 说明书6页 附图10页

(54)实用新型名称

一种收纳蚊帐

(57)摘要

本实用新型公开了一种收纳蚊帐，其包括弧形折叠蚊帐以及用于收纳所述弧形折叠蚊帐的收纳盒，所述折叠蚊帐折叠后收纳于所述收纳盒内。所述弧形折叠蚊帐支架包括至少两个平行设置的弧形伸缩架，所述弧形伸缩架的前端和/或后端设置有用于连接弧形伸缩架的连接杆。本实用新型提供的折叠蚊帐其方便收合，在使用时通过拉动连接杆带动伸缩杆拉伸，将蚊帐展开；在不用的时，通过连接杆带动伸缩杆收缩，实现蚊帐的折叠并收纳于收纳盒内，解决了现有蚊帐收折后置于床头或床尾，不能美观收藏，及使用过程中人员进出不便的问题。

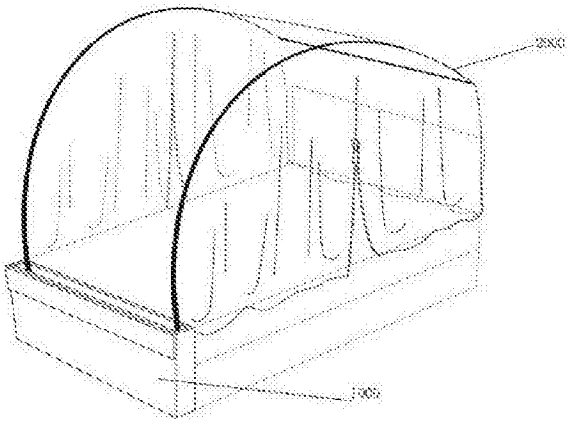

CN 205885149 U

1.一种收纳蚊帐，其特征在于，其包括弧形折叠蚊帐以及用于收纳所述弧形折叠蚊帐的收纳盒，所述弧形折叠蚊帐折叠后收纳于所述收纳盒内。

2.根据权利要求1所述收纳蚊帐，其特征在于，所述弧形折叠蚊帐包括：蚊帐支架以及设置于蚊帐支架上的帐页，所述蚊帐支架包括至少两个平行设置的弧形伸缩架，所述弧形伸缩架的前端和/或后端设置有用于连接弧形伸缩架的连接杆。

3.根据权利要求2所述收纳蚊帐，其特征在于，所述弧形伸缩架包括：一弧形伸缩杆，所述弧形伸缩杆由多个弧形件依次滑动连接构成，相邻的两个弧形件之间设置有紧固装置。

4.根据权利要求3所述收纳蚊帐，其特征在于，所述弧形伸缩架还包括：一转动杆，所述转动杆连接弧形伸缩杆的两端；所述转动杆包括两个转动支杆和铰接座，两个转动支杆铰接于铰接座上。

5.根据权利要求4所述收纳蚊帐，其特征在于，所述两个转动支杆的最大夹角大于等于90度。

6.根据权利要求3所述收纳蚊帐，其特征在于，所述弧形件为弧形管，所述弧形伸缩杆由多层次的弧形管相互插接构成。

7.根据权利要求3所述收纳蚊帐，其特征在于，所述紧固装置包括定位件及定位槽，所述定位件及定位槽分别设置于相邻两个弧形管的管壁上，并相互配合。

8.根据权利要求1所述收纳蚊帐，其特征在于，所述弧形折叠蚊帐包括，其包括蚊帐支架和帐页，所述帐页可拆卸固定于蚊帐支架上；所述蚊帐支架包括若干个“门”型支架，若干个“门”型支架的两端均通过铰接轴铰接。

9.根据权利要求1-8任一所述收纳蚊帐，其特征在于，所述收纳盒包括：具有容纳腔的盒体，所述弧形折叠蚊帐的一端可拆卸的设置于盒体内，另一端在弧形折叠蚊帐折叠后收纳于盒体内。

10.根据权利要求9所述收纳蚊帐，其特征在于，所述收纳盒还包括两个平行设置的具有容纳腔的侧盒，两个所述侧盒分别连接于盒体的两端，并且所述侧盒的容纳空间与盒体容纳空间相连通。

一种收纳蚊帐

技术领域

[0001] 本实用新型涉及一种蚊帐，具体涉及一种收纳蚊帐。

背景技术

[0002] 蚊帐是一种夏季常用的防蚊用品，是一种十分普遍的日常生活用品，在平常也作为装饰性物品，现有的蚊帐支架一般都是通过多根蚊帐杆将蚊帐顶部拼合成四方形，然后在四方形的四个脚采用立柱进行支撑，多根蚊帐杆之间采用连接件相连。现有的蚊帐在收纳和展开时，往往需要两个人才可以将蚊帐挂好，给人们的使用带来不便。并且，蚊帐收折后置于床头或床尾，不能美观收藏，及使用过程中人员进出不便。

[0003] 因而现有技术还有待改进和提高。

发明内容

[0004] 本实用新型要解决的技术问题在于，针对现有技术的不足，提供一种收纳蚊帐，以解决现有蚊帐收折后置于床头或床尾，不能美观收藏，及使用过程中人员进出不便的问题。

[0005] 为实现上述目的，本实用新型提供如下技术方案：

[0006] 一种收纳蚊帐，其包括：弧形折叠蚊帐以及用于收纳所述弧形折叠蚊帐的收纳盒，所述折叠蚊帐折叠后收纳于所述收纳盒内。

[0007] 所述收纳蚊帐，其中，所述弧形折叠蚊帐包括蚊帐支架以及设置于蚊帐支架上的帐页，所述蚊帐支架包括至少两个平行设置的弧形伸缩架，所述弧形伸缩架的前端和/或后端设置有用于连接弧形伸缩架的连接杆。

[0008] 所述收纳蚊帐，其中，所述弧形伸缩架包括：一弧形伸缩杆，所述弧形伸缩杆由多个弧形件依次滑动连接构成，相邻的两个弧形件之间设置有紧固装置。

[0009] 所述收纳蚊帐，其中，所述弧形伸缩架还包括：一转动杆，所述转动杆连接弧形伸缩杆的两端；所述转动杆包括两个转动支杆和铰接座，两个转动支杆铰接于铰接座上。

[0010] 所述收纳蚊帐，其中，所述两个转动支杆的最大夹角大于等于90度。

[0011] 所述收纳蚊帐，其中，所述弧形件为弧形管，所述弧形伸缩杆由多层次的弧形管相互插接构成。

[0012] 所述收纳蚊帐，其中，所述紧固装置包括定位件及定位槽，所述定位件及定位槽分别设置于相邻两个弧形管的管壁上，并相互配合。

[0013] 所述收纳蚊帐，其中，所述弧形折叠蚊帐包括，其包括蚊帐支架和帐页，所述帐页可拆卸固定于蚊帐支架上；所述蚊帐支架包括若干个“门”型支架，若干个“门”型支架的两端均通过铰接轴铰接。

[0014] 所述收纳蚊帐，其中，所述收纳盒包括：具有容纳腔的盒体，所述弧形折叠蚊帐的一端可拆卸的设置于盒体内，另一端在弧形折叠蚊帐折叠后收纳于盒体内。

[0015] 所述收纳蚊帐，其中，所述收纳盒还包括两个平行设置的具有容纳腔的侧盒，所述两个侧盒分别连接于盒体的两端，并且所述侧盒的容纳空间与盒体容纳空间相连通。

[0016] 有益效果：与现有技术相比，本实用新型提供的收纳蚊帐，其包括弧形折叠蚊帐以及用于收纳所述弧形折叠蚊帐的收纳盒，所述折叠蚊帐折叠后收纳于所述收纳盒内。所述弧形折叠蚊帐支架包括至少两个平行设置的弧形伸缩架，所述弧形伸缩架的前端和/或后端设置有用于连接弧形伸缩架的连接杆。本实用新型提供的折叠蚊帐其方便收合，在使用时通过拉动连接杆带动伸缩杆拉伸，将蚊帐展开；在不用的时，通过连接杆带动伸缩杆收缩，实现蚊帐的折叠并收纳于收纳盒内，解决了现有蚊帐收折后置于床头或床尾，不能美观收藏，及使用过程中人员进出不便的问题。

附图说明

[0017] 图1为本实用新型提供的收纳蚊帐较佳实施例的结构示意图。

[0018] 图2为图1提供的收纳蚊帐处于折叠状态的示意图。

[0019] 图3为图1提供的收纳蚊帐收纳于收纳盒状态的示意图。

[0020] 图4为本实用新型提供的弧形折叠蚊帐较佳实施的结构示意图。

[0021] 图5为图4提供的弧形折叠蚊帐处于折叠状态的示意图。

[0022] 图6为本实用新型提供的收纳盒的结构示意图。

[0023] 图7为本实用新型提供的弧形折叠蚊帐支架的结构示意图。

[0024] 图8为图7提供的弧形折叠蚊帐支架处于折叠状态的示意图。

[0025] 图9为图7提供的弧形折叠蚊帐支架一个变形实施例的结构示意图。

[0026] 图10为本实用新型提供的弧形伸缩架的结构示意图。

[0027] 图11为本实用新型提供的紧固装置的结构示意图。

[0028] 图12为本实用新型提供的紧固装置另一实施例的结构示意图。

[0029] 图13为本实用新型提供的弧形伸缩杆的另一实施例的结构示意图。

[0030] 图14为本图13提供的弧形伸缩杆的固定管的局部放大图。

[0031] 图15为本实用新型提供的弧形伸缩杆的再一实施例的结构示意图。

[0032] 图16为图5提供的弧形伸缩杆的再一实施例的爆炸图。

[0033] 图17为本实用新型提供的弧形伸缩杆的又一实施例的结构示意图

[0034] 图18为图17提供的弧形伸缩杆的又一实施例的截面图。

[0035] 图19为本实用新型提供的收纳蚊帐的实施例一的结构示意图。

[0036] 图20为实施例一提供的弧形折叠蚊帐支架的结构示意图。

[0037] 图21为实施例一提供的弧形折叠蚊帐支架一个实施例的结构示意图。

[0038] 图22本实用新型提供的收纳蚊帐的实施例二的结构示意图。

具体实施方式

[0039] 本实用新型提供了一种熏蒸气垫床，为使本实用新型的目的、技术方案及效果更加清楚、明确，以下参照附图并举实施例对本实用新型进一步详细说明。应当理解，此处所描述的具体实施例仅用以解释本实用新型，并不用于限定本实用新型。

[0040] 下面结合附图，通过对实施例的描述，对实用新型内容作进一步说明。

[0041] 本实用新型较佳实施例的收纳蚊帐，如图1、2和3所示，其包括弧形折叠蚊帐2000和收纳盒1000，所述弧形折叠蚊帐2000折叠后收纳于所述收纳盒1000内。如图4和5所述，所

述弧形折叠蚊帐2000包括其包括弧形折叠蚊帐支架100和帐页200，所述弧形折叠蚊帐支架100包括弧形支架1和连接杆2，所述连接杆设置于弧形支架的一端连接。如图6所示，所述收纳盒1000包括由底壁和四个侧壁构成的具有容纳腔的盒体1001，所述弧形折叠蚊帐2000的未设置连接杆2一端用管夹、螺钉或绑绳等固定于盒体1001内，当弧形折叠蚊帐2000折叠后连接杆2收纳于盒体1001内，并且所述帐页200也收纳于盒体1001内，实现了蚊帐的收纳。所述收纳蚊帐在使用时，将收纳盒1000通过管夹、螺钉或绑绳等固定于床尾背面或利用支撑脚杆放置于床头侧地面等，实现将收纳蚊帐固定床上。在弧形折叠蚊帐2000处于展开时，弧形支架处于拉伸状态，弧形支架的前端处于床头上方并且并与床头在同一平面上，帐页200覆盖床体。当折叠蚊帐处于折叠时，弧形支架处于收缩状态，蚊帐网折叠后置于收纳盒1000内起防尘与美观收藏功能，同时避免灰尘等沉积在蚊帐网上。

[0042] 在本实施例中，如图4所示，所述帐页200包括圆弧型顶片204、设置在顶片204两侧面且竖直设置的两侧片205以及设置于顶片前端且竖直设置的前片206；在任一侧片205上开有拉链门构成上述的蚊帐入口，方便人员出入。帐页200的顶片204两侧或者两个侧片205顶端设有供弧形伸缩杆穿过的挂件，并在适当位置用绑带固定，便于蚊帐与支架固定，所述绑带为圆弧型顶片上设置用于与弧形支架固定的第一绷带。根据需要，所述挂件可为挂环、绑带等替代。

[0043] 在本实施中，为了方便用户展开收纳于收纳盒1000内的弧形折叠蚊帐2000，在所述盒体1001靠近床体的侧壁的顶部设置有一开槽1002。当连接杆2收纳于盒体1001时，用户通过开槽1002拉动连接杆2实现弧形折叠蚊帐展开。当然，为了便于弧形折叠蚊帐2000相对于收纳盒1000的折叠与展开，帐页200套装于连接杆2的部位可以设置有一个拉绳，通过拉绳拉动连接杆2，实现折叠蚊帐的收纳盒1000展开。进一步，为了进一步避免折叠蚊帐积累灰尘，所述收纳盒1000还可以包括一与盒体1001相配合的盒盖1003，当弧形折叠蚊帐收纳于盒体1001时，扣合盒盖1003，避免了灰尘落入盒体1001内。

[0044] 本实施例中，如图7和图8所示，所述弧形折叠蚊帐支架其包括弧形支架1和连接杆2，所述弧形支架包括两个平行设置的弧形伸缩架，分别为第一弧形伸缩架101和第二弧形伸缩架102，所述第一弧形伸缩架101和第二弧形伸缩架101结构相同。所述弧形伸缩架的两端分别为前端和后端，第一弧形伸缩架101的前端和第二弧形伸缩架102的前端通过连接杆2连接。在使用时，弧形支架1后端固定于收纳盒1000内，通过连接杆2带动第一弧形伸缩架101和第二弧形伸缩架102相对于后端拉伸或是收缩，当第一弧形伸缩架101和第二弧形伸缩架102处于收缩状态时，实现弧形折叠蚊帐支架收纳于收纳盒1000内的目的。

[0045] 在本实用新型的变形实例中，为了增加折叠蚊帐支架的稳固性，如图9所示，所述第一弧形伸缩架101的后端和第二弧形伸缩杆102的后端也通过连接杆2连接。也就是，弧形支架1的后端也设置有连接杆2。所述设置于弧形支架后端的连接杆设置于盒体内。当然，在本实用新型的其他实施例中，所述弧形支架1上还可以设置多个连接杆2，多个连接杆2可以等距离的设置于第一弧形伸缩架101和第二弧形伸缩架102之间，进一步增加稳固性。

[0046] 示例性的，如图10所示，所述弧形伸缩架包括一弧形伸缩杆10，所述弧形伸缩杆10由多个弧形件103依次滑动连接构成，相邻的两个弧形件103之间设置有紧固装置，弧形件103只需一节一节拉出，并通过紧固装置固定，其操作简单方便。

[0047] 示例性的，如图10所示，所述弧形件10为弧形空心圆口管。所述弧形伸缩杆由多个

弧形空心圆口管相互插接构成。也就是说，弧形伸缩杆由多层次的内管和外管相互插接构成，所述相邻外管和内管之间设置有紧固装置。如图11所示，所述紧固装置30包括设置于内管管壁上的定位槽302，以及设置于外管管壁上与定位槽配合的定位件301。所述定位槽302的内管管壁上设置有一个凹槽（呈倒三角型），其位置及大小与设置于外管管壁上的定位件相配合，这样当定位件在外力作用下卡入卡槽并卡紧。所述定位件优选为弹性定位件。

[0048] 进一步，所述定位槽302设置于外管管口，定位件301设置于内管管口，实现内管和外管最大长度的伸缩。本实施例的弧形伸缩杆只需一节一节拉出，内管上的定位件301与外管上的定位槽302配合定位，操作非常方便在收缩收藏状态下，弧形伸缩杆的体积也非常小。值得说明的，当空心圆口管个数大于2时，处于中间位置的空心圆口管，其即作为其插入的外管的内管，同时也是插入其内的内管的外管。当然，在本实施例的其他变形实施例中，所述弧形件可以有设置有椭圆形口、方形口或者半开口的弧形管，还可以是其他形状可插接的弧形管。

[0049] 在本实施例的一个变形实施例中，如图12所示，所述紧固装置可以包括沿圆周方向设置于外管与内管配合的一端的圆环形挡板303，及对称设置于内管管壁上的两个第一凸起304。所述两个第一凸起304设置于内管插入外管一端的管壁上，两个第一凸起304的径向距离大圆环型挡板的内径小于外管的内径。这样内管可以相对于外管滑动，并通过设置于外管管口的挡板303挡住，避免内管脱离外管。

[0050] 在本实用新型的另一实施例中，如图13和14所示，所述弧形件为“冂”字型的弧形管，所述多个“冂”字型的弧形管作为滑动管305和固定管306相互配合，滑动管305管壁上沿弧形管轴向设置有滑槽307，固定管306管壁上设置有与滑槽307配合的滑柱308，滑柱308卡入于滑槽307内，并相对于滑槽307滑动。所述滑槽307可以仅设置于“冂”字型的固定管的顶壁、左侧壁或者右侧壁上，也可以左侧壁和右侧壁上分别设置有滑槽，还可以是顶壁、左侧壁和右侧壁上都设置有滑槽等。相应的，所述滑柱设置于与滑槽相配合的管壁上。如，滑槽307设置于滑动管305的顶壁，那么滑柱308也相应的设置于固定管306的顶壁。当然，也可以采用滑动管管壁上设置滑槽，固定管管壁上设置有滑柱的结构。在本实施例的其他变形实施例中，所述弧形件可以是其他形状的弧形管，如空心圆口管，半开口的空心圆口管等。所述滑槽可以采用卡槽结构，也就是说在滑槽的两边设置有挡板，所述滑柱为T字型，所述滑柱卡入滑槽后，可以相对滑槽滑动，并且滑槽两边缘的挡板与T字型滑柱相配合，防止滑柱脱离滑槽。这里的所述T字型滑柱可以为弹性件，通过弹性件的弹力卡入滑槽。

[0051] 在本实用新型的再一个实施例中，如图15和16所示，所述弧形件103为弧形片，弧形件上设有弧形上轨道1301和下轨道1302，弧形件103最左一端在上轨道1301旁设置有向外的T型滑杆1303，弧形件最右一端在下轨道1302旁设置有内向的T型滑杆1304，外向的T型滑杆1303卡入在外面的弧形件的下轨道1302，内向的T型滑杆1304卡入在里面的弧形件的上轨道1301，弧形件间相对滑动。

[0052] 在本实用新型的有一个实施例中，如图17和18所示，所述弧形件为具有轨道槽的“冂”字型弧形管，所述弧形件上面设置有T型滑柱1402，上弧形件的T型滑柱1402插入下弧形件的轨道槽1401内。这样上弧形件可以相对于下弧形件滑动。当然，轨道槽和T型滑柱之间设置紧固装置。

[0053] 在本实用新型的其他实施例中，所述弧形件以及之间的连接关系还可以采用其他

可以实现滑动的结构，只要可以实现弧形伸缩的结构都属于本申请的保护范围，这里就不一一列举。

[0054] 实施例一

[0055] 一种收纳蚊帐，如图19所示，其包括收纳盒1000和弧形折叠蚊帐2000，所述收纳盒1000包括具有容纳腔的盒体1001以及两个平行设置的具有容纳腔的侧盒1004，所述两个侧盒1004分别连接于盒体1001的两端，并且所述侧盒1004的容纳空间与盒体1001容纳空间相连通。如图19所示，所述弧形折叠蚊帐2000包括弧形折叠蚊帐支架100和设置于弧形折叠蚊帐支架100上的帐页200。所述弧形蚊帐支架100包括两个平行设置的弧形伸缩架，分别为第一弧形伸缩架101和第二弧形伸缩架102，所述第一弧形伸缩架101和第二弧形伸缩架102结构相同。所述弧形伸缩架的两端分别为前端和后端，第一弧形伸缩架101的前端与第二弧形伸缩架102的前端通过连接杆2连接，两弧形伸缩架的后端也通过连接杆2连接。如图20所示，所述第一所述弧形伸缩架100还包括一转动杆20，所述转动杆20连接弧形伸缩杆的两端。所述转动杆20包括第一转动支杆201、第二转动支杆202和铰接座203，第一转动支杆201的一端铰接于铰接座203，另一端连接于弧形伸缩杆的前端连接。第二转动支杆202的一端铰接与铰接座203，另一端连接于弧形伸缩杆的后端连接。第一转动支杆201和第二转动支杆202可以相对于铰接座转动。所述弧形支架一端的连接杆可拆卸的设置于盒体内，当弧形折叠蚊帐折叠时，另一端的连接杆收纳于盒体内，第一转动支杆和第二转动支杆收纳于侧盒内，实现收纳弧形折叠蚊帐的目的。在本实施例的变形实施例中，所述两个连接杆不与盒体相连接，将两铰接座分别固定于两侧盒远离盒体一端。当蚊帐不使用时，通过转动转动杆实现将蚊帐收纳于收纳盒1000内。

[0056] 在本实施例中，所述第一转动支杆201和第二转动支杆202分别相对于铰接座203转动。如图20所示，当第一转动支杆201与床贴合后，弧形折叠蚊帐支架的高度为转动支杆的长度等于床长度的一半。而普遍使用的床的长度为2米，那么蚊帐的高度为1米，对于成人来说可能会存在高度过低的问题。因此，如图21所示，第一转动支杆201与创面的夹角可以设置为小于180度且大于等于90度。当最大夹角为90度时，当折叠蚊帐展开后，第一转动支杆201与床面垂直(或者第二转动支杆202与床贴合后，第二转动支杆202与床面垂直)。也就是说，当弧形伸缩杆处于伸展状态时，所述第一转动支杆与床面所成的夹角为90。即弧形伸缩杆伸展后的最大长度等于以第一转动支杆或第二转动支杆为半径的圆周长的四分之一。当最大角度处于90-180度之间时，当弧形折叠蚊帐展开后，第一转动支杆201与床面具有夹角(或者当弧形折叠蚊帐展开后，第二转动支杆202与床面具有夹角)。弧形伸缩杆的展开的最大长度等于有第一转动支杆和第二转动支杆构成的扇形的弧长。那么第一转动支杆201的长度加上第二转动支杆202向床的投影的长度等于床的长度。从而增加了弧形折叠蚊帐支架的高度。值得说明的，第一转动支杆201和第二转动支杆202的结构相同。

[0057] 实施例二

[0058] 一种收纳蚊帐，其与实施例一的结构基本相同，其不同之处在于，如图22所示，所述弧形折叠蚊帐为蜘蛛网型折叠蚊帐，其包括蚊帐支架100和帐页200，所述帐页200可拆卸固定于蚊帐支架100上；所述蚊帐支架100包括若干个“门”型支架110，若干个“门”型支架的两端均通过铰接轴120铰接。

[0059] 最后应说明的是：以上实施例仅用以说明本发明的技术方案，而非对其限制；尽管

参照前述实施例对本发明进行了详细的说明，本领域的普通技术人员应当理解：其依然可以对前述各实施例所记载的技术方案进行修改，或者对其中部分技术特征进行等同替换；而这些修改或者替换，并不使相应技术方案的本质脱离本发明各实施例技术方案的精神和范围。

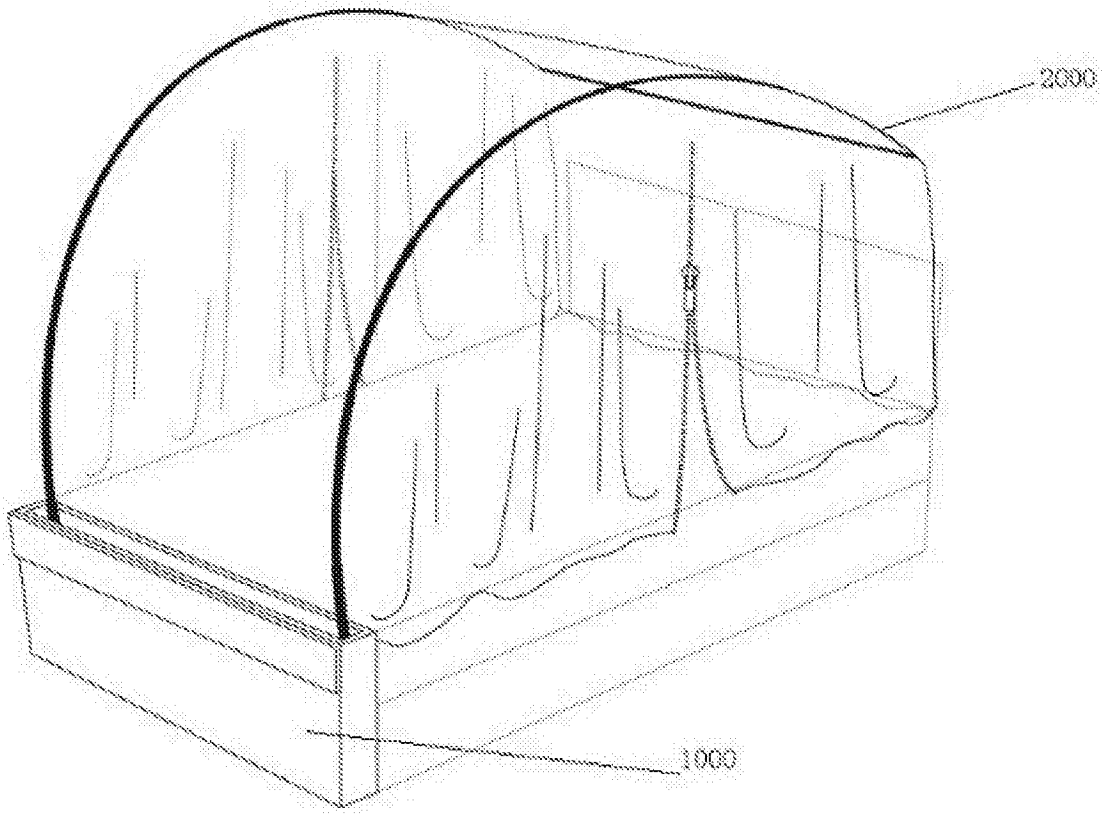

图1

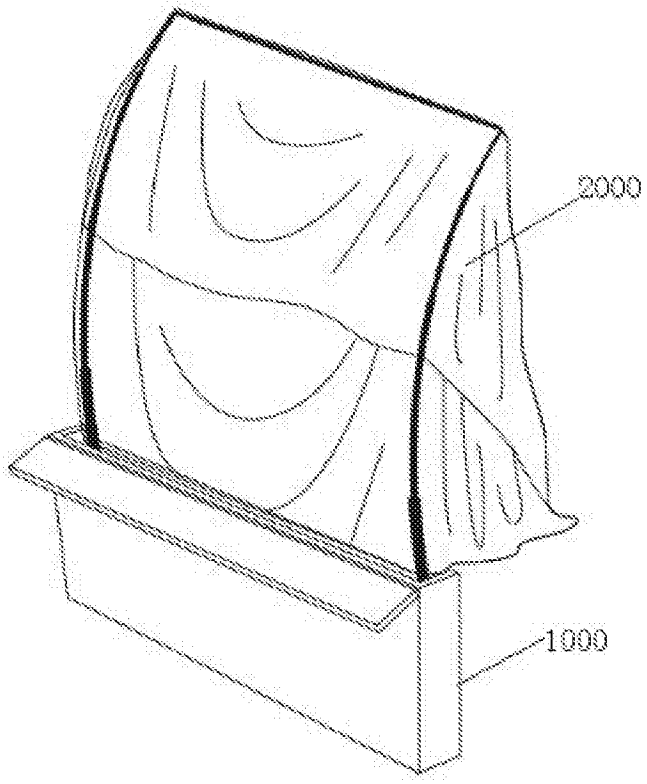

图2

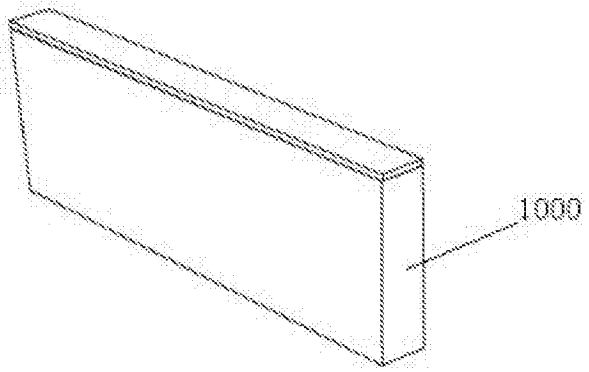

图3

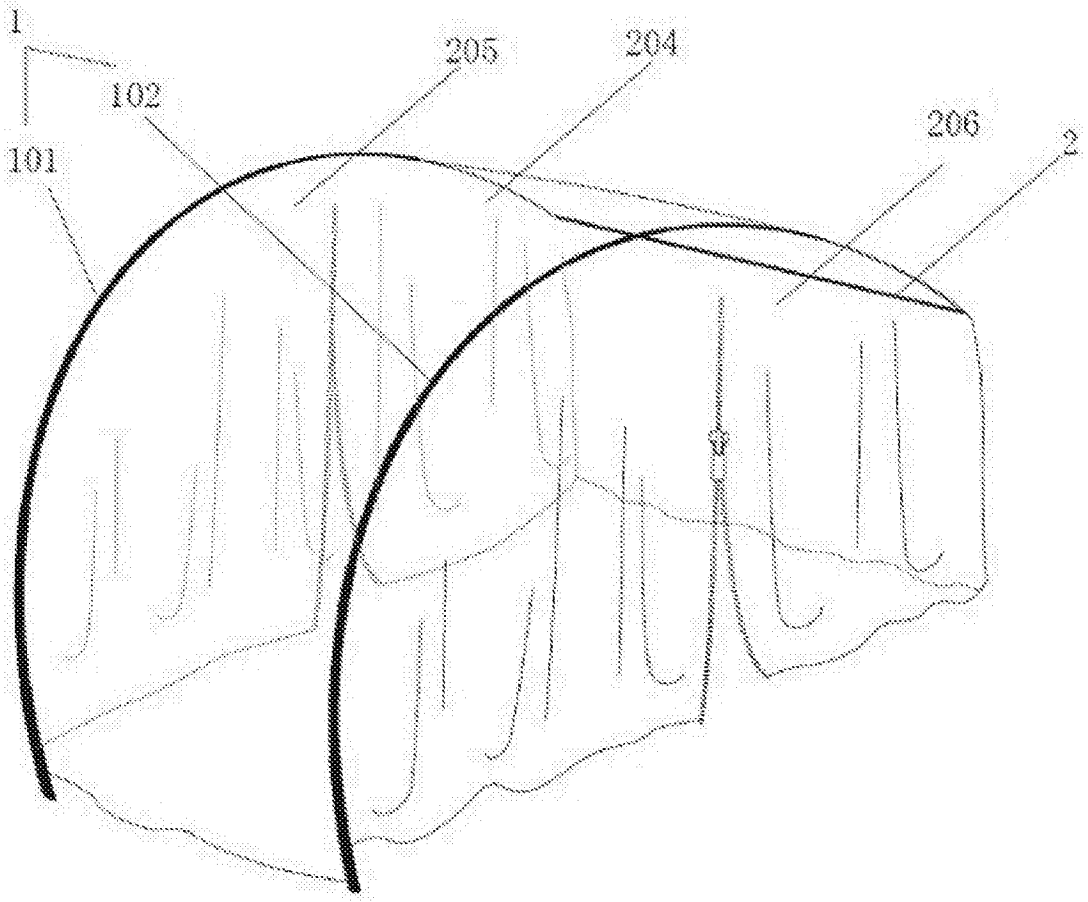

图4

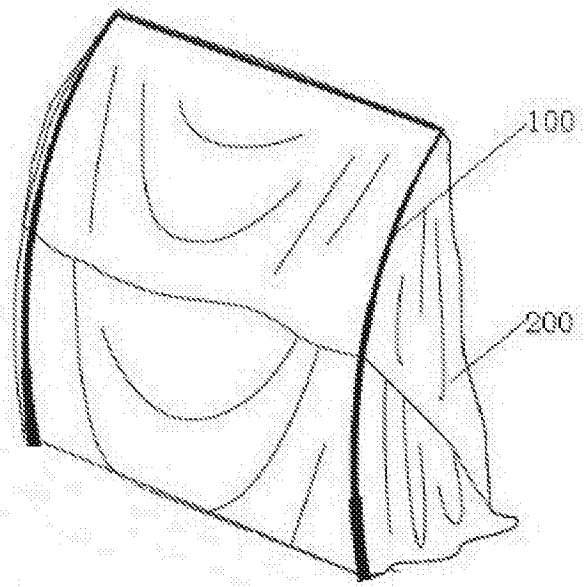

图5

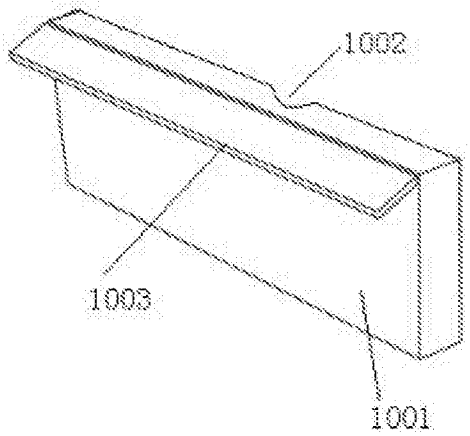

图6

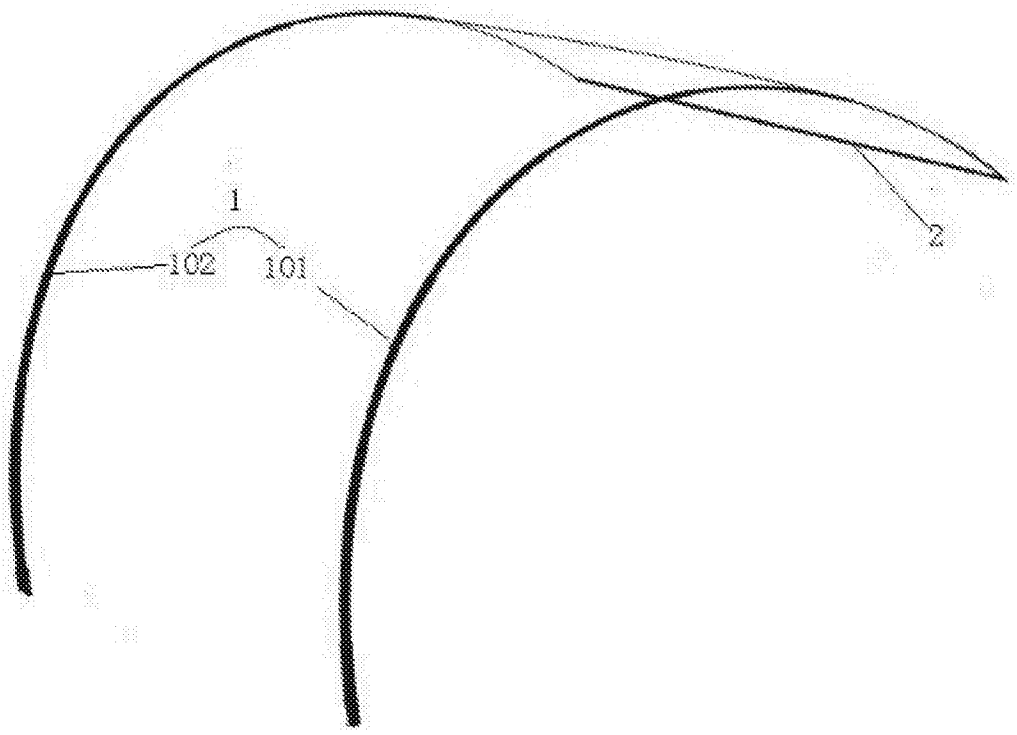

图7

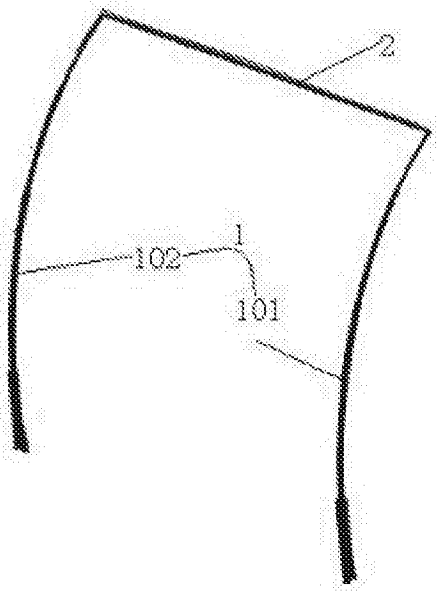

图8

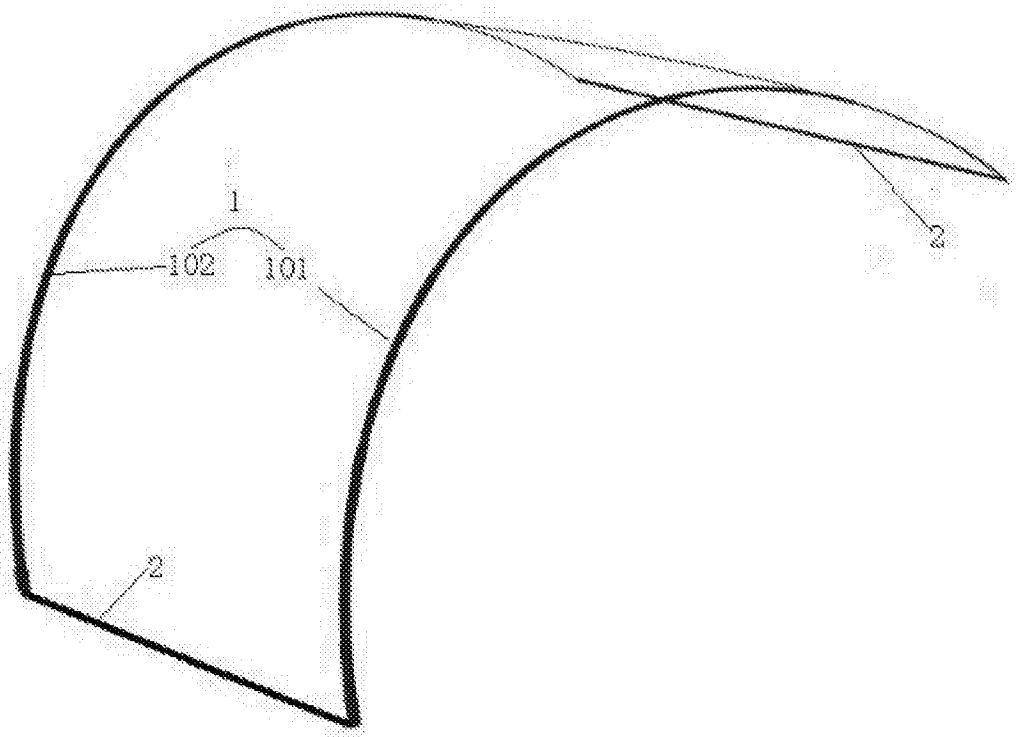

图9

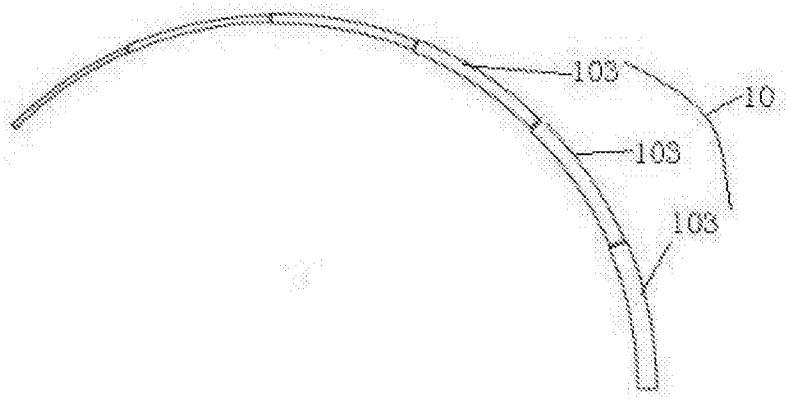

图10

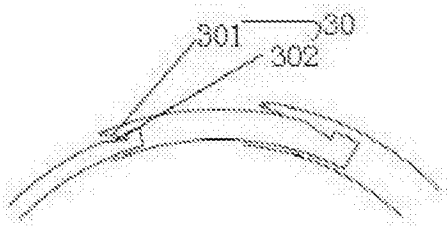

图11

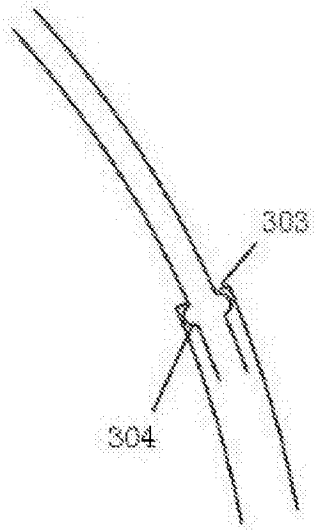

图12

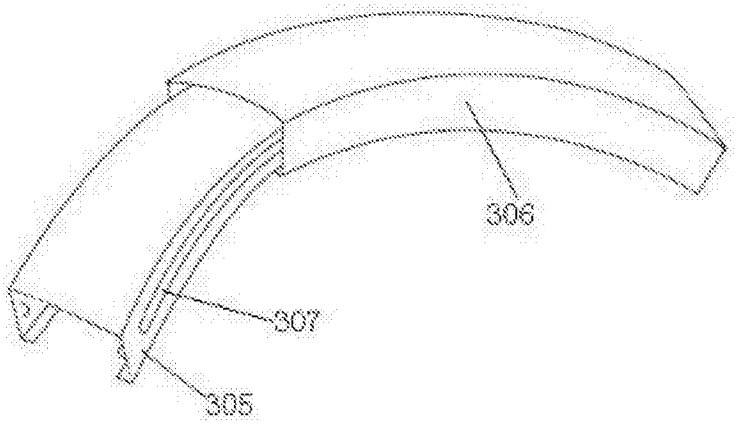

图13

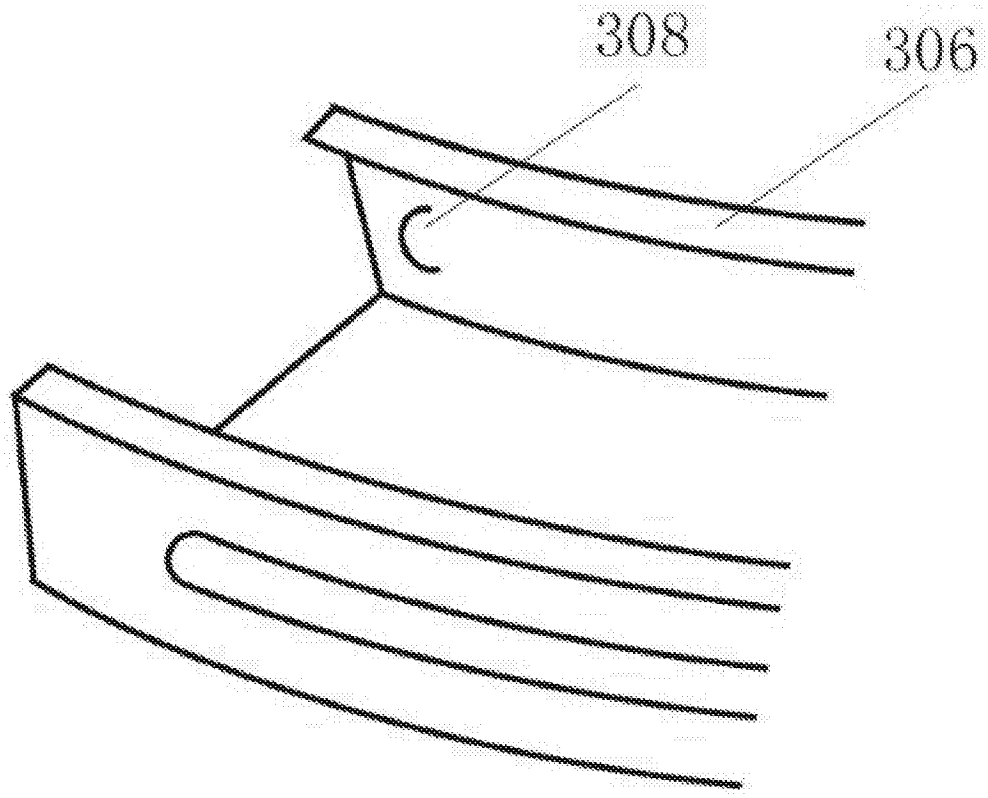

图14

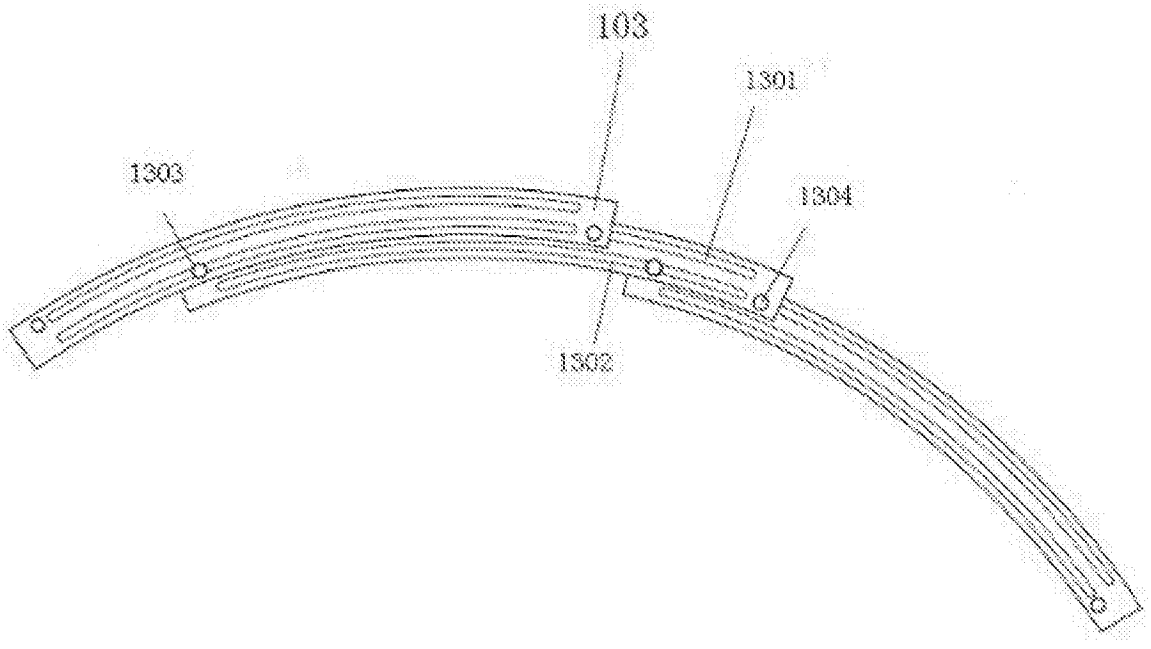

图15

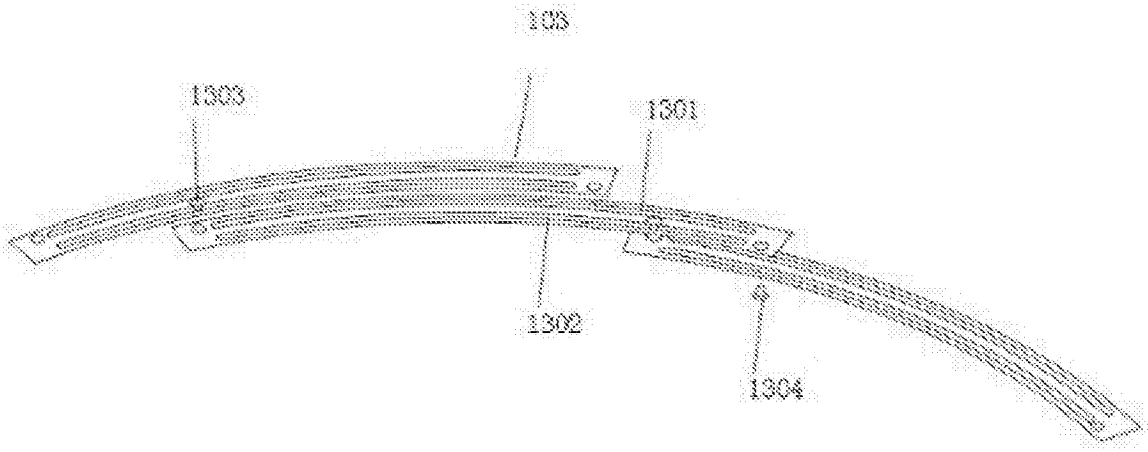

图16

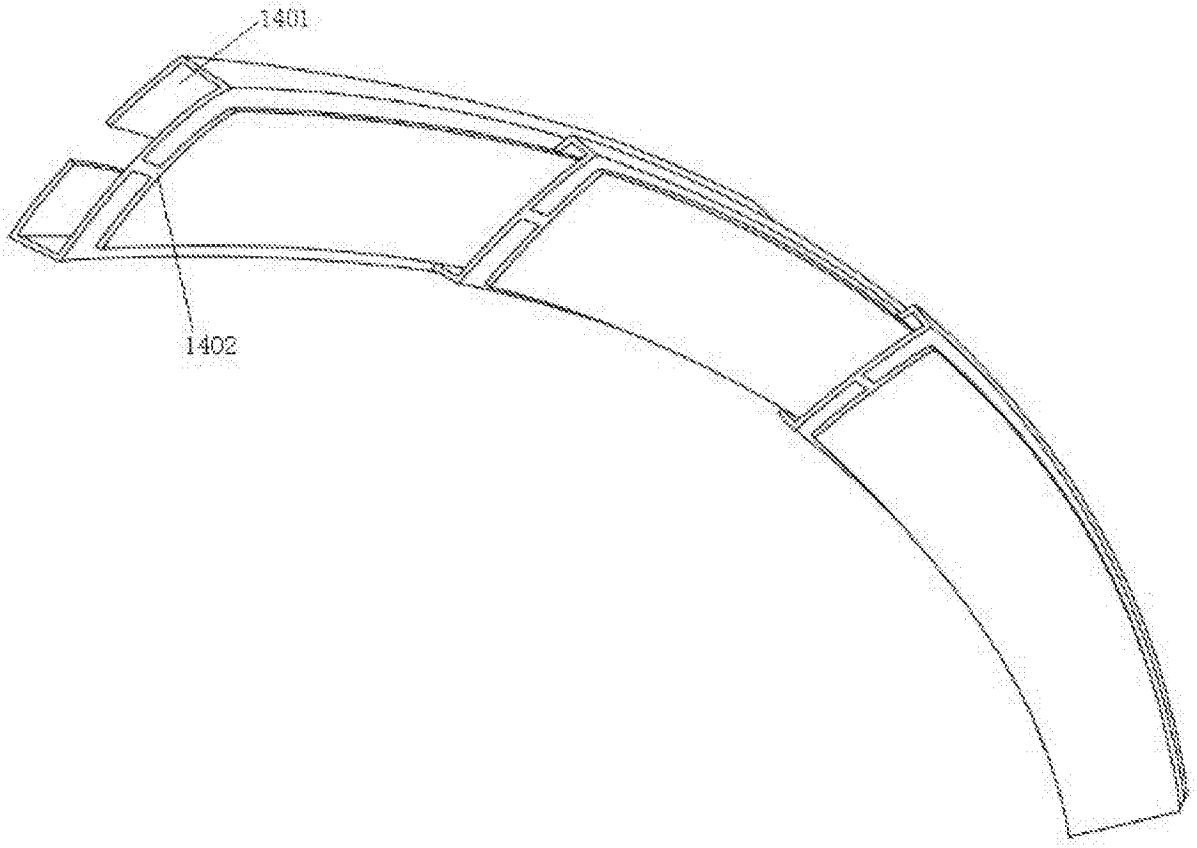

图17

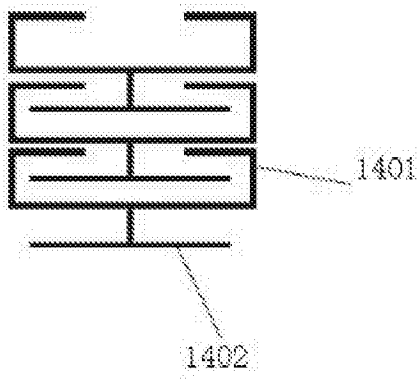

图18

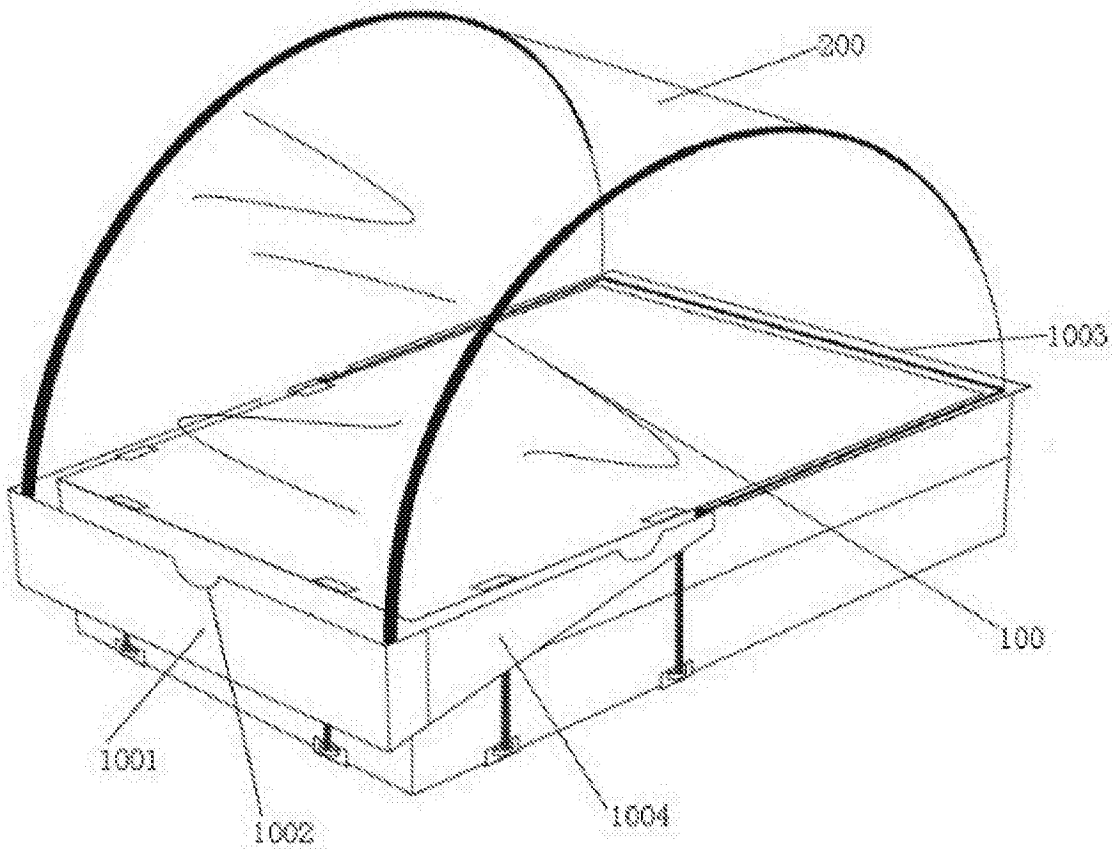

图19

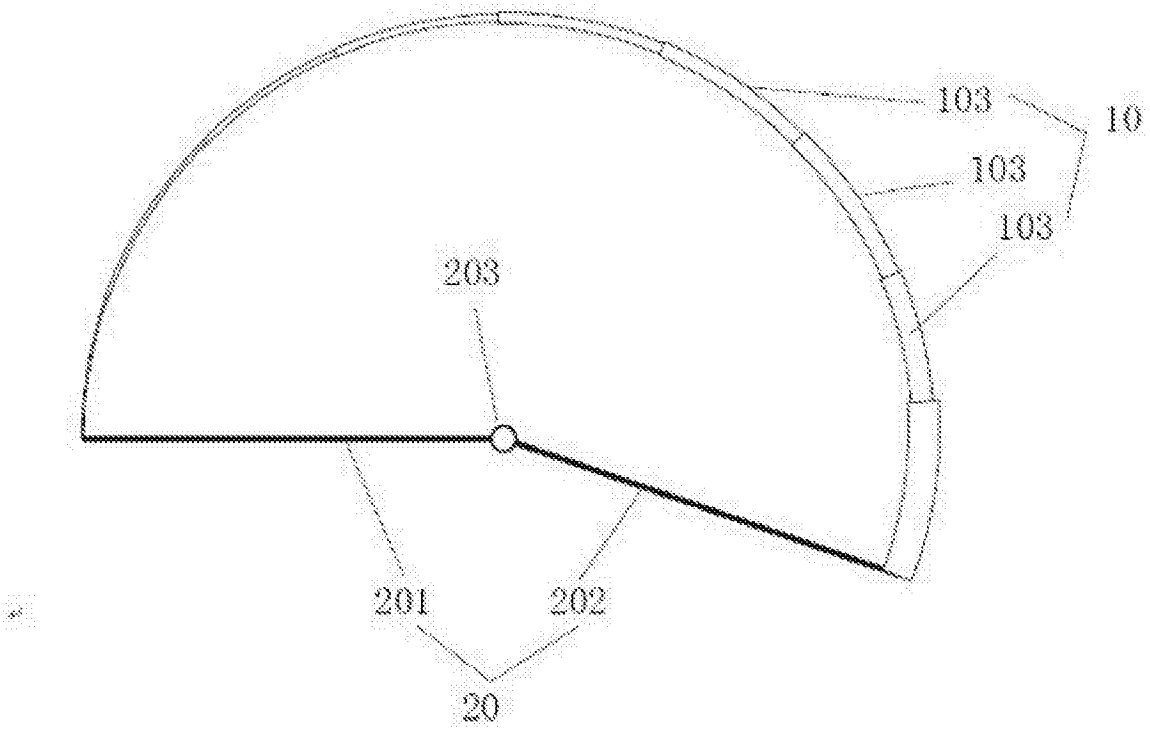

图20

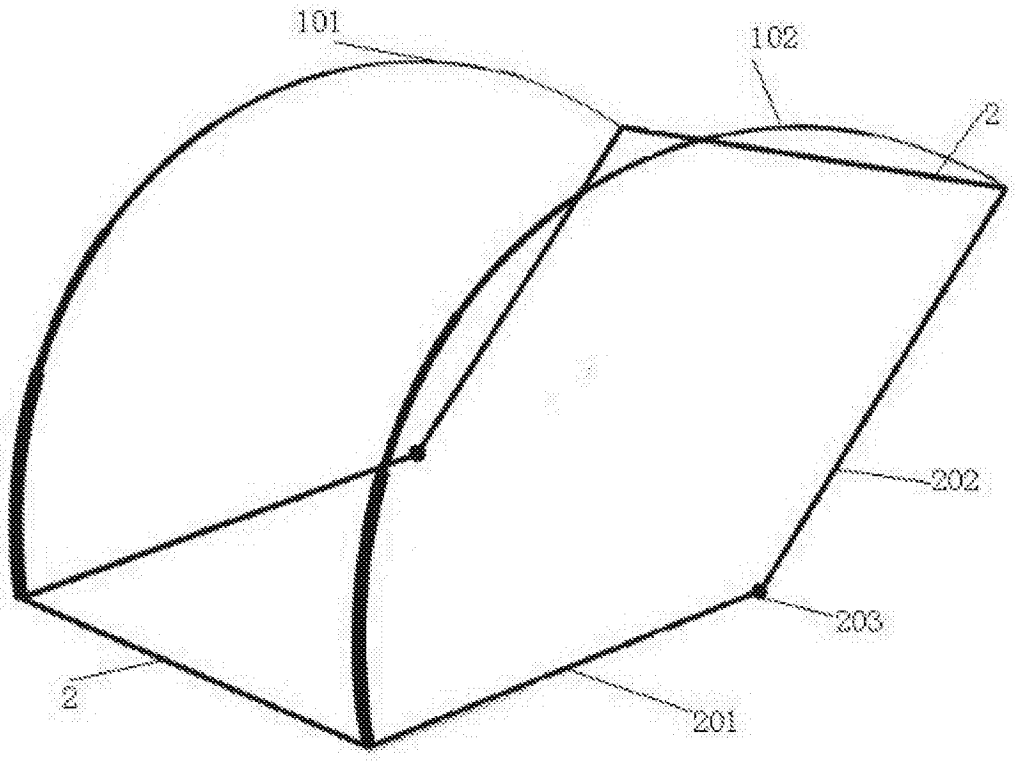

图21

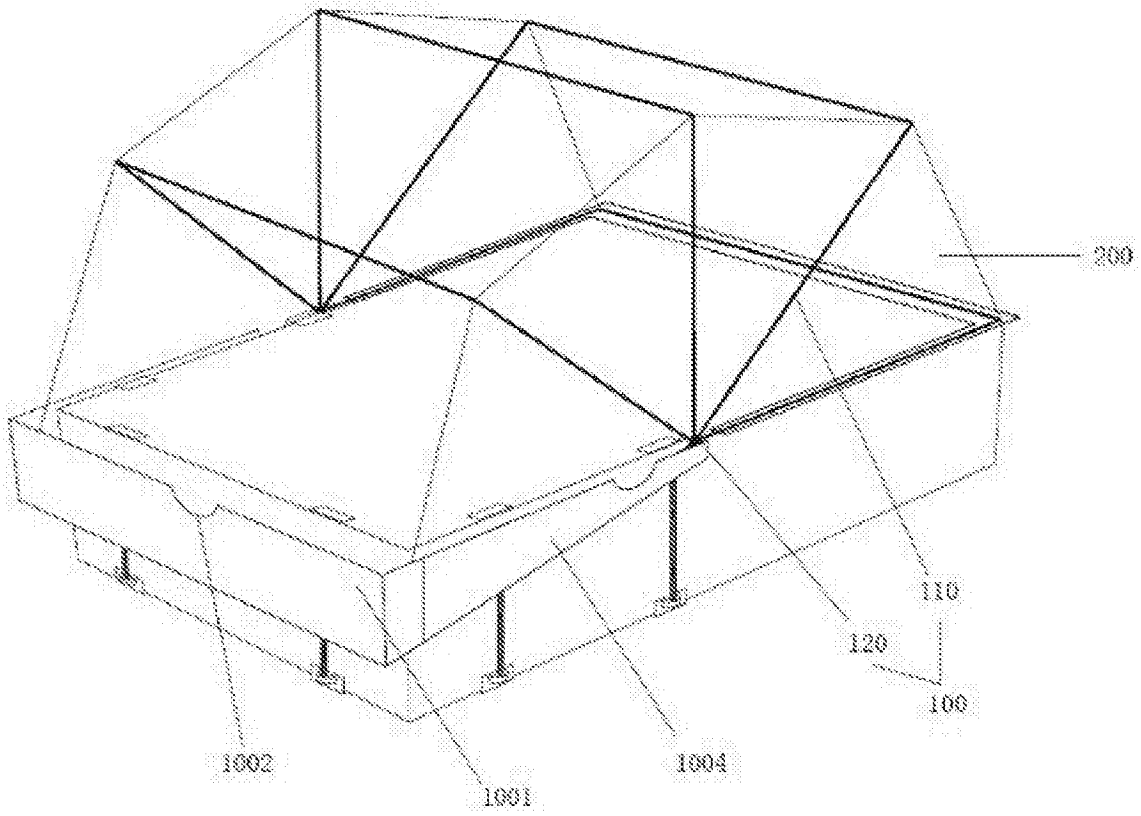

图22